RECTRON
RECTIFIER SPECIALISTS
TECHNICAL SPECIFICATION

MPSA06

Plastic Package Transistors (NPN)

Absolute Maximun Ratings (Ta=25°C)

Items	Symbol	Ratings	Unit
Collector - Base	V_{CBO}	80	V
Collector - Emitter	V_{CEO}	80	V
Emitter - Base	V_{EBO}	4	V
Power Dissipation	P_D	625	mW
Collector Current	I_C	500	mA
Junction to Case	$R_{th\ (JC)}$	83.3	°C/W
Junction to Ambient	$R_{th\ (JA)\ (1)}$	200	° C/W

(1) Device soldered to a typical PCB

Dimensions

TO- 92

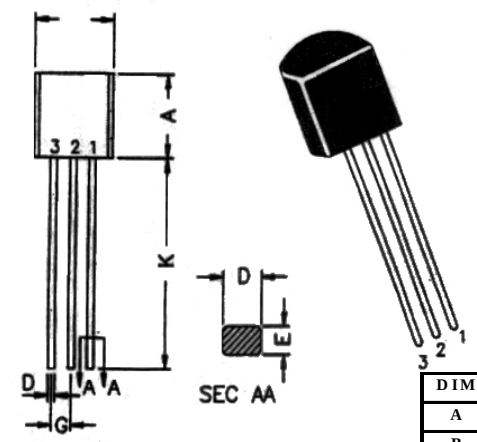

DIM	MIN	MAX
A	4.32	5.33
B	4.45	5.2
C	3.18	4.19
D	0.41	0.50
E	0.35	0.50
F	5 °	5 °
G	1.14	1.40
H	1.14	1.53
K	12.70	-

All dimensions in mm

Pin Configuration

Code Style	Pin 1	Pin 2	Pin 3
TO - 92	Collector	Base	Emitter

Electrical Characteristics (Ta=25°C)

Description	Symbol	Test Conditions	Min	Typ	Max	Units
Collector - Emitter Breakdown Voltage	V_{CEO}	I_C = 1mA, I_B = 0	80			V
Emitter - Base Voltage	V_{EBO}	I_E = 100uA, I_C = 0	4			V
Collector - Cut off Current	I_{CEO} I_{CBO}	V_{CE} = 60V, I_B = 0 V_{CB} = 80V, I_E = 0			0.1 0.1	µA µA
DC Current Gain	h_{FE}	I_C = 10mA, V_{CE} = 1V I_C = 100mA, V_{CE} = 1V	100 100			
Collector Emitter (sat) Voltage	$V_{CE\ (sat)}$	I_C = 100mA, I_B = 10mA			0.25	V
Base Emitter (on) Voltage	$V_{BE\ (on)}$	I_C = 100mA, V_{CE} = 1V			1.2	V

Dynamic Characteristics (Ta=25°C)

Current gain Bandwidth Product	f_T	I_C = 10mA V_{CE} = 2V f = 100 MHz	100			MHz

Компания «ЭлектроПласт» предлагает заключение долгосрочных отношений при поставках импортных электронных компонентов на взаимовыгодных условиях!

Наши преимущества:

- Оперативные поставки широкого спектра электронных компонентов отечественного и импортного производства напрямую от производителей и с крупнейших мировых складов;
- Поставка более 17-ти миллионов наименований электронных компонентов;
- Поставка сложных, дефицитных, либо снятых с производства позиций;
- Оперативные сроки поставки под заказ (от 5 рабочих дней);
- Экспресс доставка в любую точку России;
- Техническая поддержка проекта, помощь в подборе аналогов, поставка прототипов;
- Система менеджмента качества сертифицирована по Международному стандарту ISO 9001;
- Лицензия ФСБ на осуществление работ с использованием сведений, составляющих государственную тайну;
- Поставка специализированных компонентов (Xilinx, Altera, Analog Devices, Intersil, Interpoint, Microsemi, Aeroflex, Peregrine, Syfer, Eurofarad, Texas Instrument, Miteq, Cobham, E2V, MA-COM, Hittite, Mini-Circuits,General Dynamics и др.);

Помимо этого, одним из направлений компании «ЭлектроПласт» является направление «Источники питания». Мы предлагаем Вам помощь Конструкторского отдела:

- Подбор оптимального решения, техническое обоснование при выборе компонента;
- Подбор аналогов;
- Консультации по применению компонента;
- Поставка образцов и прототипов;
- Техническая поддержка проекта;
- Защита от снятия компонента с производства.

Как с нами связаться

Телефон: 8 (812) 309 58 32 (многоканальный)
Факс: 8 (812) 320-02-42
Электронная почта: org@eplast1.ru
Адрес: 198099, г. Санкт-Петербург, ул. Калинина, дом 2, корпус 4, литера А.