MICRO SWITCH
a Honeywell Division
FED. MFG. CODE 91929

# SWITCH - TOGGLE

CATALOG LISTING
## 31NT91 SERIES CHART 1

THIS DRAWING COVERS A PROPRIETARY ITEM AND IS THE PROPERTY OF MICRO SWITCH. A DIVISION OF HONEYWELL. THIS DRAWING IS NOT TO BE COPIED OR USED WITHOUT THE APPROVAL OF MICRO SWITCH

| CATALOG LISTING | CIRCUIT MADE WITH TOGGLE LEVER IN △4 | | | ELECTRICAL DATA |
|---|---|---|---|---|
| | KEYWAY SIDE (1-2) | CENTER (1-2) | OPPOSITE KEYWAY (2-3) | |
| 31NT91-1 | ON | OFF | ON | L191 15A 125, 250, 277 VAC<br>1/2HP 125 VAC<br>1HP 250, 277 VAC<br>5A 125 VAC "L" |
| 31NT91-2 | OFF | NONE | ON | |
| 31NT91-3 | ON | NONE | ON | |
| 31NT91-21 | NONE | OFF | ON | |
| 31NT91-31 | NONE | ON | ON | |
| Ⓒ | MOM OFF | NONE | ON | L192<br>10A 125, 250, 277 VAC<br>1/4HP 125 VAC,<br>1/2HP 250, 277 VAC<br>3A 125 VAC "L" |
| 31NT91-5 | MOM ON | OFF | ON | |
| 31NT91-6 | MOM ON | NONE | OFF | |
| 31NT91-7 | MOM ON | OFF | MOM ON | |
| 31NT91-8 | MOM ON | NONE | ON | |
| 31NT91-51 | NONE | ON | MOM ON | |
| 31NT91-61 | MOM ON | OFF | NONE | |

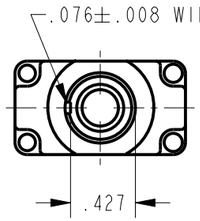


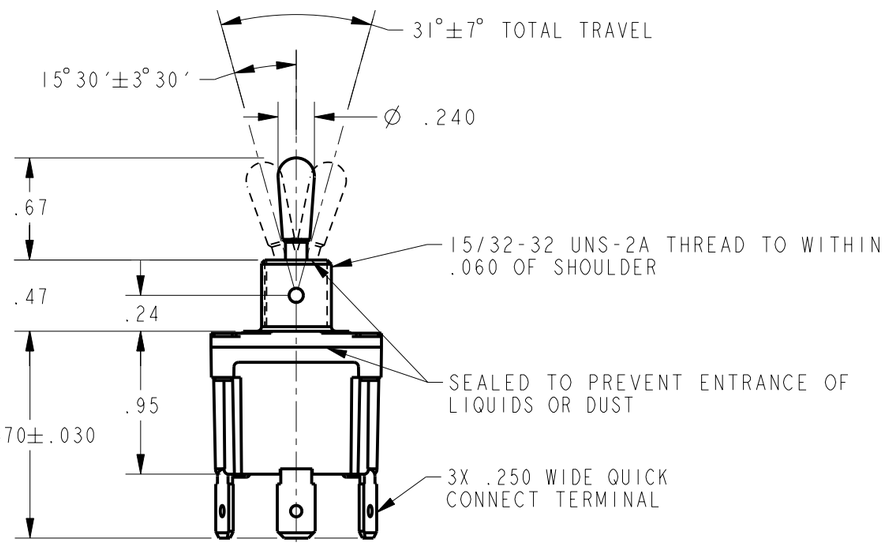


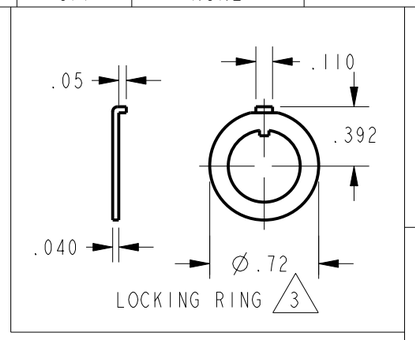


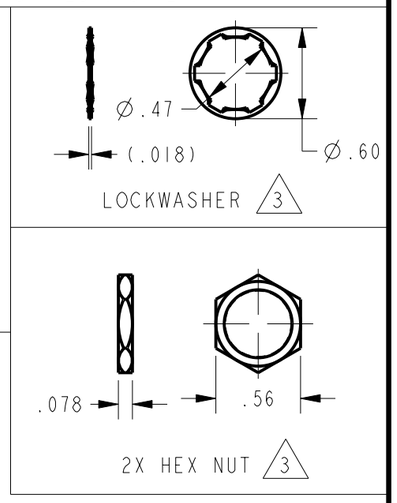


NOTES
1 - SWITCH WILL WITHSTAND TEMPERATURE OF 160°F CONTINUOUSLY AT FULL RATED LOAD
2 - MICRO SWITCH CAT. LIST. MARKED ON SIDE OF SWITCH
△3 FURNISHED UNASSEMBLED
△4 APPLIES ONLY TO "ON" AND "MOMENTARY ON" POSITIONS
5 - TO ORDER WITHOUT HARDWARE ADD (-NH) SUFFIX TO CATALOG LISTING

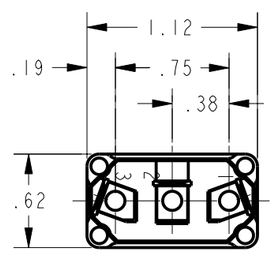


ANSI Y14.5M-1982 APPLIES

THIRD ANGLE PROJECTION

SCALE FULL

DO NOT SCALE PRINT

UNLESS OTHERWISE SPECIFIED TOLERANCES ARE

| | | |
|---|---|---|
| ONE PLACE | (.0) | ±.030 |
| TWO PLACE | (.00) | ±.015 |
| THREE PLACE | (.000) | ±.005 |
| ANGLES | | ± |

WEIGHT .07 LB APPROX

CATALOG LISTING 31NT91 SERIES CHART 1
PAGE 1 OF 1
RELEASE NO. PR-20625
REPLACES -
ISSUE 6
CHECK
REVISIONS
A C094360 TSM 20NOV99
B 203335 GJW 20JUN01
C 203551 GJW 06AUG01
D 206707 TSM 7MAR03
E 207782 CSL 27 MAR 03
CHECK 29NOV99
SAV
CHECK 29NOV99
PTC/CAD 2D
DRAWN TSM 29NOV99

Компания «ЭлектроПласт» предлагает заключение долгосрочных отношений при поставках импортных электронных компонентов на взаимовыгодных условиях!

Наши преимущества:

- Оперативные поставки широкого спектра электронных компонентов отечественного и импортного производства напрямую от производителей и с крупнейших мировых складов;
- Поставка более 17-ти миллионов наименований электронных компонентов;
- Поставка сложных, дефицитных, либо снятых с производства позиций;
- Оперативные сроки поставки под заказ (от 5 рабочих дней);
- Экспресс доставка в любую точку России;
- Техническая поддержка проекта, помощь в подборе аналогов, поставка прототипов;
- Система менеджмента качества сертифицирована по Международному стандарту ISO 9001;
- Лицензия ФСБ на осуществление работ с использованием сведений, составляющих государственную тайну;
- Поставка специализированных компонентов (Xilinx, Altera, Analog Devices, Intersil, Interpoint, Microsemi, Aeroflex, Peregrine, Syfer, Eurofarad, Texas Instrument, Miteq, Cobham, E2V, MA-COM, Hittite, Mini-Circuits,General Dynamics и др.);

Помимо этого, одним из направлений компании «ЭлектроПласт» является направление «Источники питания». Мы предлагаем Вам помощь Конструкторского отдела:

- Подбор оптимального решения, техническое обоснование при выборе компонента;
- Подбор аналогов;
- Консультации по применению компонента;
- Поставка образцов и прототипов;
- Техническая поддержка проекта;
- Защита от снятия компонента с производства.

**Как с нами связаться**

**Телефон:** 8 (812) 309 58 32 (многоканальный)
**Факс:** 8 (812) 320-02-42
**Электронная почта:** org@eplast1.ru
**Адрес:** 198099, г. Санкт-Петербург, ул. Калинина, дом 2, корпус 4, литера А.