DIMENSIONS

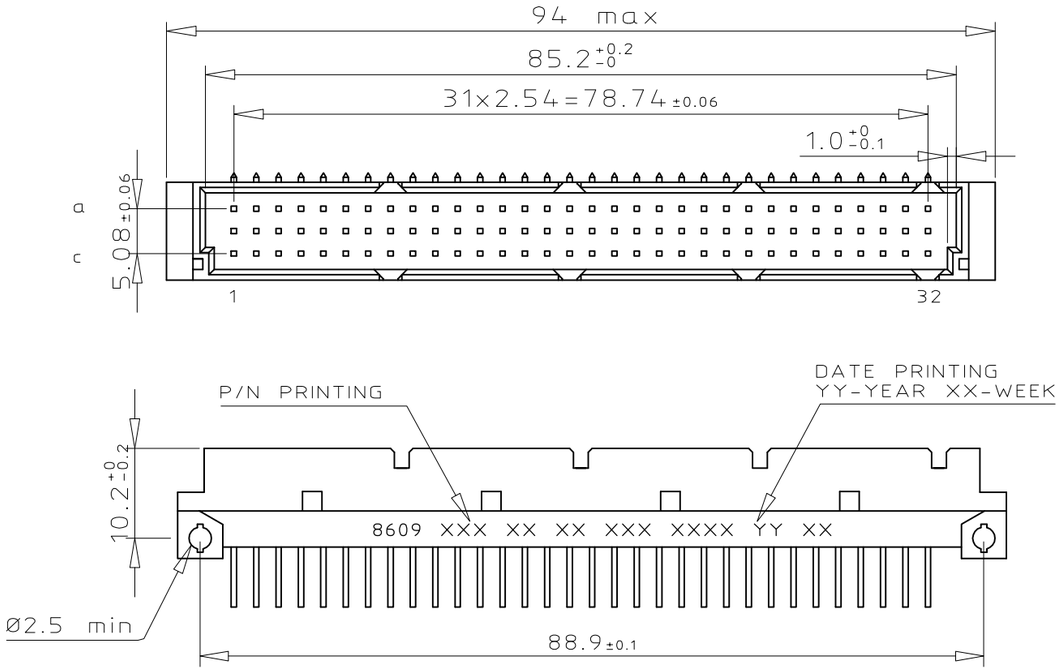

TERMINATION

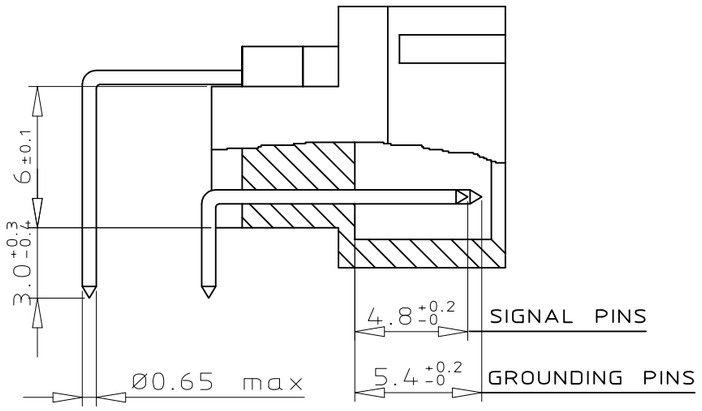

PCB LAYOUT

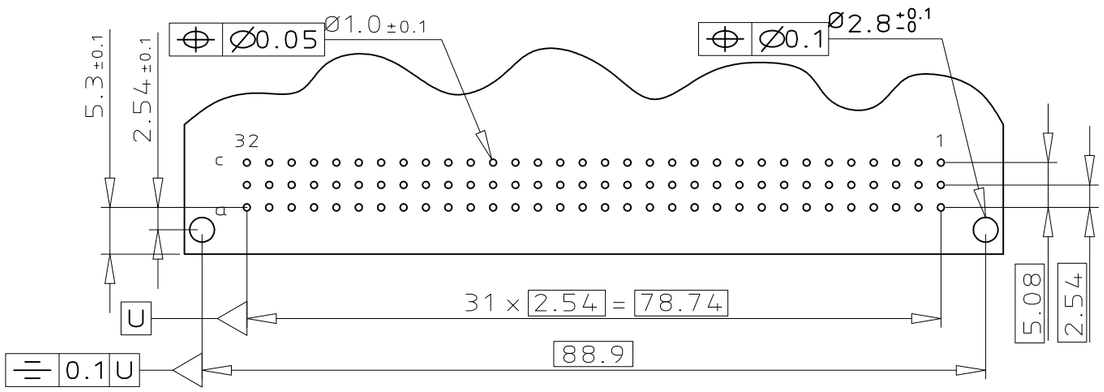

CONTACT ARRANGEMENT

	1	2	3	4	5	6	7	8	9	10	11	12	13	14	15	16	17	18	19	20	21	22	23	24	25	26	27	28	29	30	31	32
a	X	X	✓	X	X	X	X	X	X	X	X	X	X	X	X	X	X	X	X	X	X	X	X	X	X	X	X	X	X	X	X	X
b																																
c	X	X	✓	X	X	X	X	X	X	X	X	X	X	X	X	X	X	X	X	X	X	X	X	X	X	X	X	X	X	X	X	X

X STANDARD CONTACT ☐ EMPTY CAVITY ✓ FMLB CONTACT # LMEB CONTACT

PART NUMBER
86094647113755TNLF

TNLF : Spl loading of contacts – See contact arrangement

GENERAL CHARACTERISTICS & RoHS INFO
REFER DRAWING C-8609-0000A

mat'l. code				surface	tolerance	projection	product family
SEE DRAWING C-8609-0000A				ISO 1302 ✓	ISO 406 ISO 1101		8609
ltr	ecn no	dr	date	tolerances unless otherwise specified			title
A	109-0142	KR	2009-07-15	angles	linear	mm	DIN STANDARD HEADER
					0.X ±0.1		ANGLED SPILL DIN 41612 STYLE C
					0.XX ±0.1		
				0°±2°	0.XXX ±0.1	scale 3:2	
				dr	KESAVAN R	2009-07-15	dwg no C-8609-2205
				engr	KESAVAN R	2009-07-15	sheet 1 of 1
				chr	KESAVAN R	2009-07-15	size A3
				appd	BIJU K PAUL	2009-07-15	type Product Customer Drawing

sheet index	revision	A
	sheet	1

form: A3

FCIconnect.com
Copyright FCI

PDM: Rev:A STATUS: Released Printed: May 14, 2011

Компания «ЭлектроПласт» предлагает заключение долгосрочных отношений при поставках импортных электронных компонентов на взаимовыгодных условиях!

Наши преимущества:

- Оперативные поставки широкого спектра электронных компонентов отечественного и импортного производства напрямую от производителей и с крупнейших мировых складов;
- Поставка более 17-ти миллионов наименований электронных компонентов;
- Поставка сложных, дефицитных, либо снятых с производства позиций;
- Оперативные сроки поставки под заказ (от 5 рабочих дней);
- Экспресс доставка в любую точку России;
- Техническая поддержка проекта, помощь в подборе аналогов, поставка прототипов;
- Система менеджмента качества сертифицирована по Международному стандарту ISO 9001;
- Лицензия ФСБ на осуществление работ с использованием сведений, составляющих государственную тайну;
- Поставка специализированных компонентов (Xilinx, Altera, Analog Devices, Intersil, Interpoint, Microsemi, Aeroflex, Peregrine, Syfer, Eurofarad, Texas Instrument, Miteq, Cobham, E2V, MA-COM, Hittite, Mini-Circuits,General Dynamics и др.);

Помимо этого, одним из направлений компании «ЭлектроПласт» является направление «Источники питания». Мы предлагаем Вам помощь Конструкторского отдела:

- Подбор оптимального решения, техническое обоснование при выборе компонента;
- Подбор аналогов;
- Консультации по применению компонента;
- Поставка образцов и прототипов;
- Техническая поддержка проекта;
- Защита от снятия компонента с производства.

Как с нами связаться

Телефон: 8 (812) 309 58 32 (многоканальный)
Факс: 8 (812) 320-02-42
Электронная почта: org@eplast1.ru
Адрес: 198099, г. Санкт-Петербург, ул. Калинина, дом 2, корпус 4, литера А.