MICRO SWITCH
FREEPORT ILLINOIS U S A
A DIVISION OF HONEYWELL
FED. MFG. CODE 91929

SWITCH-TOGGLE

CATALOG LISTING
101TL2 SERIES
CHART 1

THIS DRAWING COVERS A PROPRIETARY ITEM AND IS THE PROPERTY OF MICRO SWITCH, A DIVISION OF MINNEAPOLIS-HONEYWELL REGULATOR CO. THIS DRAWING IS NOT TO BE COPIED OR USED WITHOUT THE APPROVAL OF MICRO SWITCH.

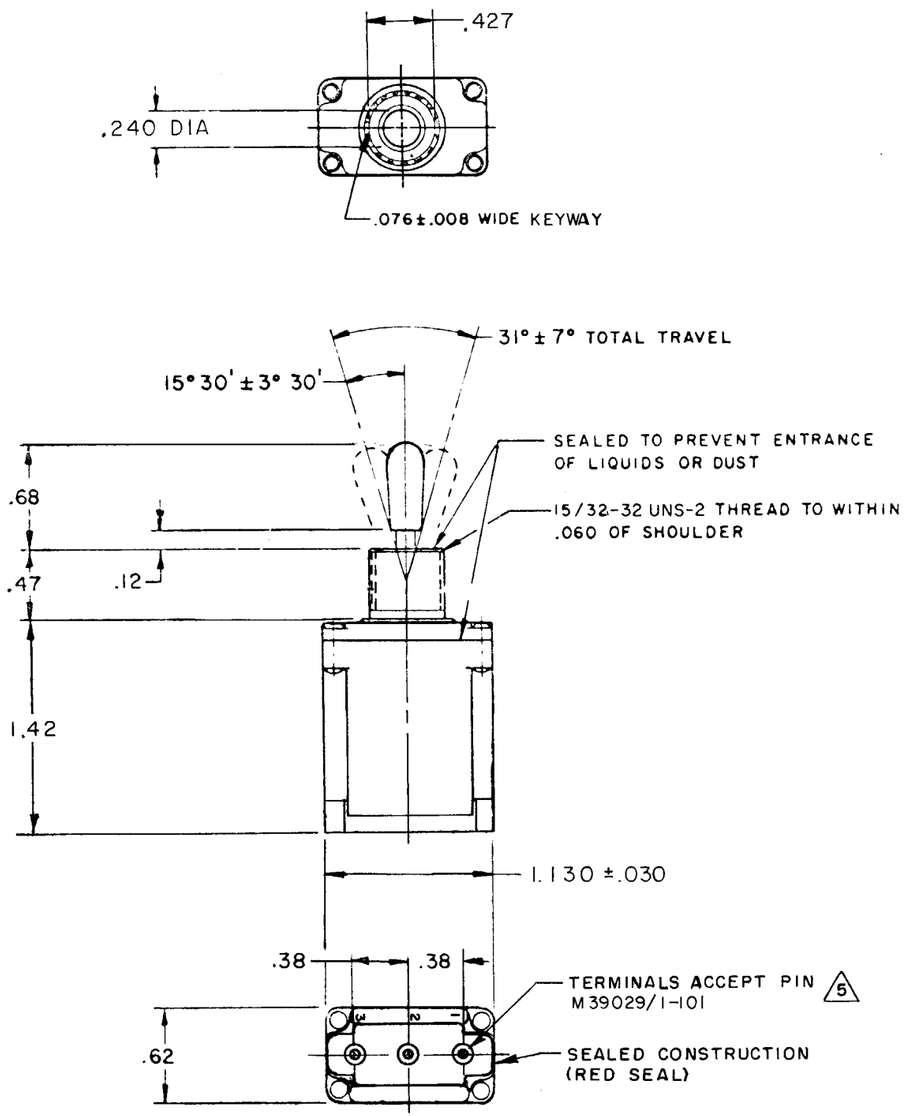

CAT. LIST.	CIRCUIT WITH TOGGLE IN 4: EXTREME POSITION KEYWAY SIDE	CENTER	EXTREME POSITION OPPOSITE KEYWAY	CURRENT CAPACITY (AMPS) RESISTIVE LOAD DC VOLTS 30	115	250	AC VOLTS 115	230	LAMP LOAD 30 VDC	115 VAC	INDUCTIVE LOAD 30 VDC	115 VAC	REL. NO.	MS NUMBER
101TL2-1	ON	OFF	ON										PR-1498	MS 27784-21
101TL2-2	OFF	NONE	ON										PR-4428	MS 27784-22
101TL2-3	ON	NONE	ON										PR-4428	MS 27784-23
101TL2-21	NONE	OFF	ON	7.5	.75	.5	7.5	6	5	3	7.5	7.5	PR-3341	MS 27784-24
101TL2-31	NONE	ON	ON											MS 27784-33
101TL2-4	MOM OFF	NONE	ON											MS27784-29
101TL2-5	MOM ON	OFF	ON										PR-4153	MS27784-31
101TL2-6	MOM ON	NONE	OFF											MS27784-30
101TL2-7	MOM ON	OFF	MOM ON										PR-4428	MS27784-27
101TL2-8	MOM ON	NONE	ON										PR-4526	MS27784-26
				7.5	.75	.5	7.5	6	4	2	7.5	7.5		MS 27784-25
101TL2-51	NONE	ON	MOM ON										PR-3658	MS27784-32
101TL2-61	MOM ON	OFF	NONE											MS27784-28

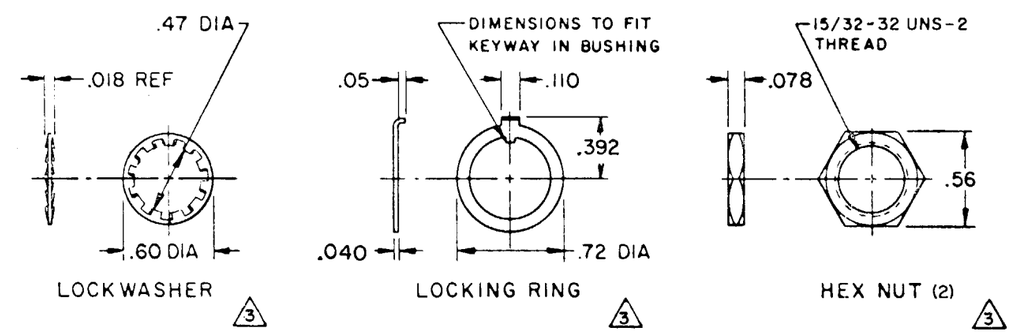

CIRCUIT DIAGRAM 4

KEYWAY SIDE	CENTER	OPPOSITE KEYWAY
3 2 1	3 2 1	3 2 1

NOTES
1 - SWITCHES ARE CAPABLE OF WITHSTANDING A TEMPERATURE OF 160°F. CONTINUOUSLY AT FULL RATED LOAD
2 - CIRCUIT DESIGNATION, MICRO SWITCH CATALOG LISTING, DATE CODE AND MS NUMBER IDENTIFIED ON SIDE OF SWITCH
3 FURNISHED UNASSEMBLED
4 CIRCUIT DIAGRAMS APPLY TO "ON" AND "MOM ON" POSITIONS
5 THE SEALING GROMMET SHALL SEAL ON A SMOOTH WIRE INSULATION OF .040 TO .083 DIAMETERS (16-20 GAGE)
6 - UNUSED TERMINAL HOLES MAY BE SEALED WITH PLUGS M83723/28-20
7 - THESE UNITS ARE QUALIFIED UNDER MIL-S-3950

SCALE FULL
DO NOT SCALE PRINT
UNLESS OTHERWISE NOTED
DIMENSIONS ARE IN INCHES
TOLERANCES ARE:

ONE PLACE	(.0)	±.030
TWO PLACE	(.00)	±.015
THREE PLACE	(.000)	±.005
ANGLES		±

WEIGHT .09 LB MAX

CATALOG LISTING 101TL2 SERIES CHART 1
PAGE 1 OF 1
ISSUE 23
RELEASE NO. PR-3658
REPLACES
REVISIONS
A C092297 JAK 16 FEB 98
DRAWN MBS 26 SEP 69
CHECK LSD 29 SEP 69
CHECK RD 29 SEP 69
CHECK
FORMTEK

Компания «ЭлектроПласт» предлагает заключение долгосрочных отношений при поставках импортных электронных компонентов на взаимовыгодных условиях!

Наши преимущества:

- Оперативные поставки широкого спектра электронных компонентов отечественного и импортного производства напрямую от производителей и с крупнейших мировых складов;
- Поставка более 17-ти миллионов наименований электронных компонентов;
- Поставка сложных, дефицитных, либо снятых с производства позиций;
- Оперативные сроки поставки под заказ (от 5 рабочих дней);
- Экспресс доставка в любую точку России;
- Техническая поддержка проекта, помощь в подборе аналогов, поставка прототипов;
- Система менеджмента качества сертифицирована по Международному стандарту ISO 9001;
- Лицензия ФСБ на осуществление работ с использованием сведений, составляющих государственную тайну;
- Поставка специализированных компонентов (Xilinx, Altera, Analog Devices, Intersil, Interpoint, Microsemi, Aeroflex, Peregrine, Syfer, Eurofarad, Texas Instrument, Miteq, Cobham, E2V, MA-COM, Hittite, Mini-Circuits,General Dynamics и др.);

Помимо этого, одним из направлений компании «ЭлектроПласт» является направление «Источники питания». Мы предлагаем Вам помощь Конструкторского отдела:

- Подбор оптимального решения, техническое обоснование при выборе компонента;
- Подбор аналогов;
- Консультации по применению компонента;
- Поставка образцов и прототипов;
- Техническая поддержка проекта;
- Защита от снятия компонента с производства.

Как с нами связаться

Телефон: 8 (812) 309 58 32 (многоканальный)
Факс: 8 (812) 320-02-42
Электронная почта: org@eplast1.ru
Адрес: 198099, г. Санкт-Петербург, ул. Калинина, дом 2, корпус 4, литера А.