Tous droits strictement reserves. Reproduction ou communication a des tiers interdite sous quelque forme que ce soit sans autorisation ecrite du propietaire. Propriete de c FCI. Droits de reproduction FCI.

All rights strictly reserved. Reproduction or issue to third parties in any form whatever is not permitted without written authority from the proprietor. Property of FCI. Copyright FCI.

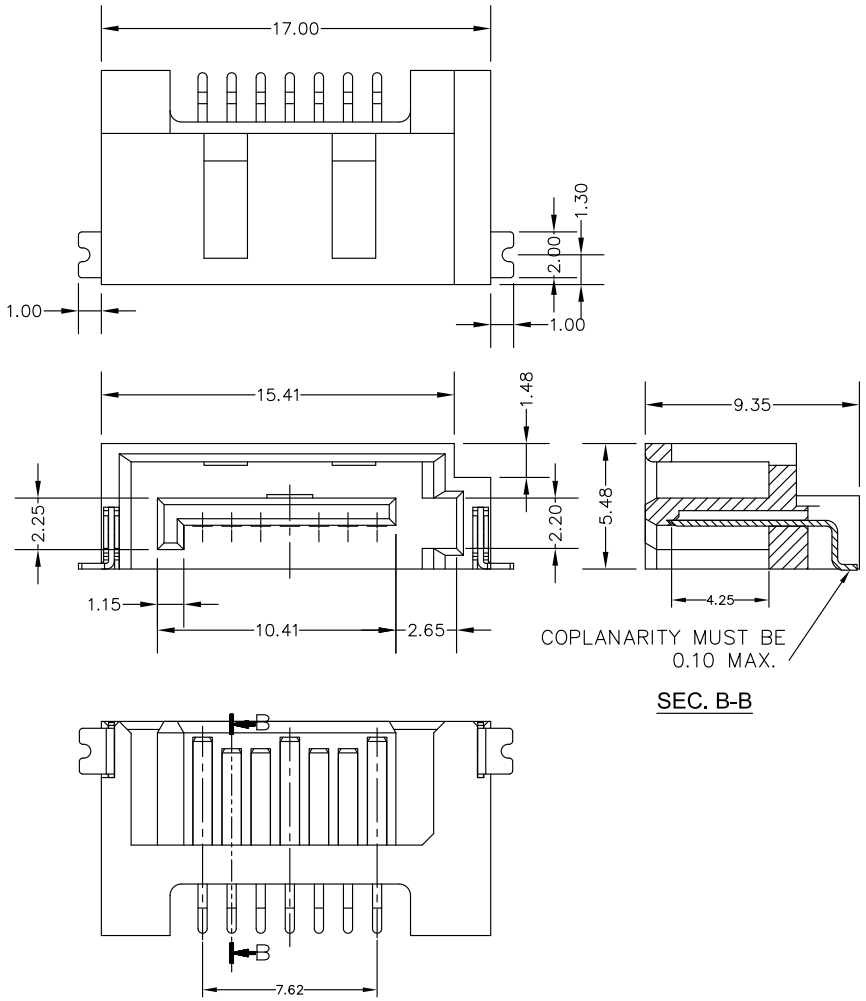

SEC. B-B

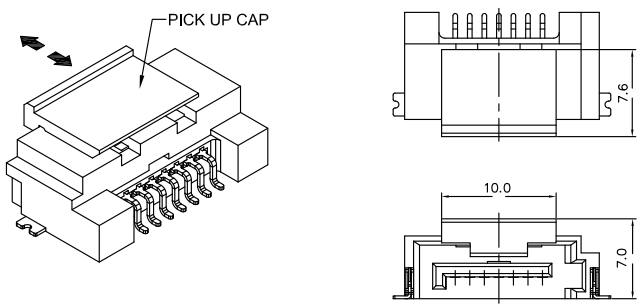

WITH PICK UP CAP

mat'l. code				tolerances unless otherwise specified			CUSTOMER COPY	FCI www.fciconnect.com
ltr	ecn no	dr	date	linear	.X ± 0.38		projection	title S-ATA SIGNAL PLUG SMT RA TYPE ASS'Y
A	T08-1179	S.LIN	10/30/08		.XX ± 0.25			
B	T08-1179	S.LIN	11/14/08		.XXX ± 0.10			
C	T09-1007	S.LIN	01/21/09	angles	0° ±2°			
D	ELX-S-27968	SL.LIM	09/18/17	dr	STERLING LIN	10/30/08	MM	product family SATA / code TWN
				engr	STERLING LIN	10/30/08		size A4 / dwg no 10089036
				chr	STERLING LIN	10/30/08	scale NA	sheet 1 of 2
				appd	MINERVA WANG	10/30/08		
sheet index	revision sheet	D 1	D 2					cage code

ACAD

NOTES :

1. MATERIAL
   - i) HOUSING : HIGH TEMPERATURE THERMOPLASTIC UL94V-0
   - ii) TERMINAL : COPPER ALLOY
   - iii) HOLD DOWN : COPPER ALLOY
2. FINISH
   - i) TERMINAL : Au PLATING AT CONTACT POINT
     MATT TIN PLATING 100u" MIN AT SOLDER TAIL WITH NICKEL 50u" MIN UNDERPLATE.
   - ii) HOLD DOWN : MATT TIN PLATING.
     MATT TIN PLATING 100u" MIN AT SOLDER TAIL WITH NICKEL 50u" MIN UNDERPLATE.
3. THE HOUSING WILL WITHSTAND EXPOSURE TO 260 DEGREE C PEAK TEMPERATURE FOR 10 SECONDS IN A CONVECTION, INFREA RED, OR VAPOR PHASE REFLOW OVEN.
4. Packaging spec. GS-14-840.
5. Prodcut Spec. GS-12-194.
6. Prodcut Spec. 110-634

10089036- 0 X X X LF

- LF: LEAD FREE
- X: BLANK: SPEC AS NOTE 5; J: SPEC AS NOTE 6
- X: 1: G/F PLATING AT CONTACT; 2: 15U" GOLD AT CONTACT; 3: 30U" GOLD AT CONTACT
- X: 0: TAPE & REEL PACKING WITH PICK UP CAP; 1: TAPE & REEL PACKING WITHOUT PICK UP CAP (D)

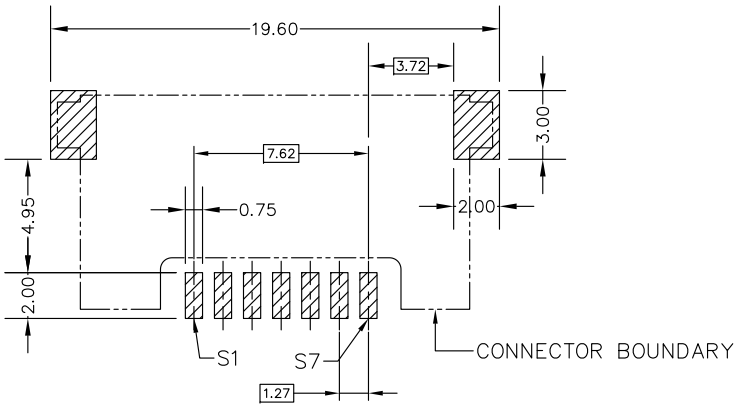

RECOMMENDED MOUNTING LAYOUT
RECOMMENDED PCB T:1.6mm
TOLERANCE UNLESS OTHERWISE ±0.1mm

mat'l. code				tolerances unless otherwise specified			CUSTOMER COPY	FCI www.fciconnect.com		
ltr	ecn no	dr	date	linear	.X ± 0.38		projection	title S-ATA SIGNAL PLUG SMT RA TYPE ASS'Y		
D					.XX ± 0.25					
					.XXX ± 0.10					
				angles	0° ±2°					
				dr	STERLING LIN	10/30/08	MM	product family SATA		code TWN
				engr	STERLING LIN	10/30/08		size A4	dwg no 10089036	
				chr	STERLING LIN	10/30/08	scale NA			sheet 2 of 2
				appd	MINERVA WANG	10/30/08				
sheet index	revision sheet									

cage code

Tous droits strictement reserves. Reproduction ou communication a des tiers interdite sous quelque forme que ce soit sans autorisation ecrite du proprietaire. Propriete de c FCI. Droits de reproduction FCI.

All rights strictly reserved. Reproduction or issue to third parties in any form whatever is not permitted without written authority from the proprietor. Property of FCI. Copyright FCI.

Компания «ЭлектроПласт» предлагает заключение долгосрочных отношений при поставках импортных электронных компонентов на взаимовыгодных условиях!

Наши преимущества:

- Оперативные поставки широкого спектра электронных компонентов отечественного и импортного производства напрямую от производителей и с крупнейших мировых складов;
- Поставка более 17-ти миллионов наименований электронных компонентов;
- Поставка сложных, дефицитных, либо снятых с производства позиций;
- Оперативные сроки поставки под заказ (от 5 рабочих дней);
- Экспресс доставка в любую точку России;
- Техническая поддержка проекта, помощь в подборе аналогов, поставка прототипов;
- Система менеджмента качества сертифицирована по Международному стандарту ISO 9001;
- Лицензия ФСБ на осуществление работ с использованием сведений, составляющих государственную тайну;
- Поставка специализированных компонентов (Xilinx, Altera, Analog Devices, Intersil, Interpoint, Microsemi, Aeroflex, Peregrine, Syfer, Eurofarad, Texas Instrument, Miteq, Cobham, E2V, MA-COM, Hittite, Mini-Circuits,General Dynamics и др.);

Помимо этого, одним из направлений компании «ЭлектроПласт» является направление «Источники питания». Мы предлагаем Вам помощь Конструкторского отдела:

- Подбор оптимального решения, техническое обоснование при выборе компонента;
- Подбор аналогов;
- Консультации по применению компонента;
- Поставка образцов и прототипов;
- Техническая поддержка проекта;
- Защита от снятия компонента с производства.

Как с нами связаться

Телефон: 8 (812) 309 58 32 (многоканальный)
Факс: 8 (812) 320-02-42
Электронная почта: org@eplast1.ru
Адрес: 198099, г. Санкт-Петербург, ул. Калинина, дом 2, корпус 4, литера А.