KYCON, Inc. 1810 Little Orchard Street, San Jose, CA 95125 (408)494-0330

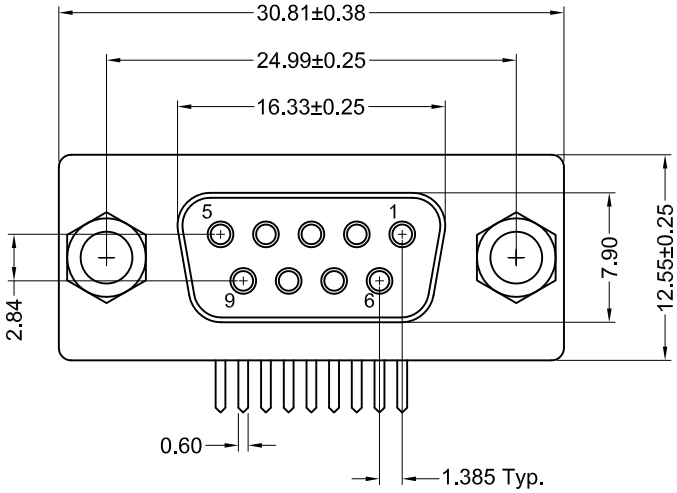

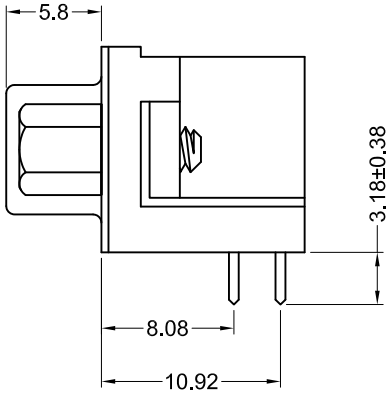

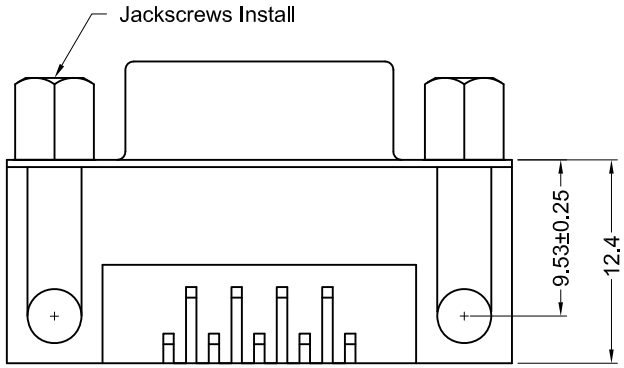

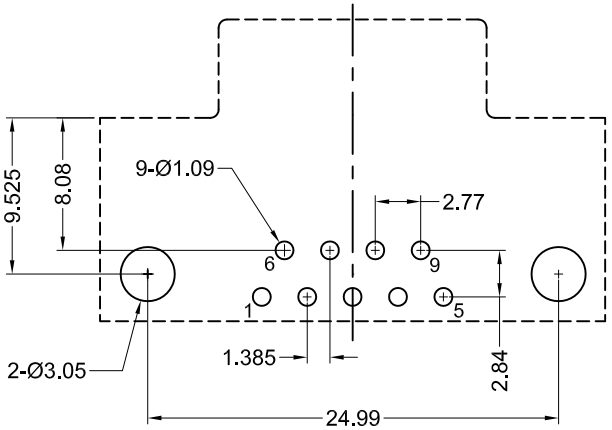

Recommended PCB Layout
(Top View)

Material and Finish

Insulator: PBT Thermoplastic
with Glass-fiber Reinforcement,
UL 94V-0 Rated,
Color: Black

Shell: Steel, Tin Plated

Contact Material:
Plug - Brass

Contact Plating Options:

Standard: Gold Flash on
Mating End, Tin on
Termination End, Nickel
Underplate on Entire Contact

Electrical Specifications

Rated Current: 2A

Rated Voltage: 30V RMS

Insulation Resistance:
1000 Megohms Min. at 500V DC

Contact Resistance:
13 milliohms Max.

Dielectric Withstanding Voltage:
1000V for 1 Minute

Mechanical Specifications

Operating Temperature:
-55°C to +105°C

RoHS COMPLIANT
EU Directive 2002/95/EC

C US
LR78160

Tolerances
X.X ± 0.25
X.XX ± 0.15
Unless Stated Otherwise

REV.	DATE	DESCRIPTION	REV. BY	CHK. BY	DRAWN BY	DATE
A1	04/25/08	New Drawing	S. Vien	H. MA	S. Vien	04/08/08
A2	12/28/12	ECO #12-018	D. Gih	P. DalCanto		
A3	12/28/12	ECO #12-077	D. Gih	P. DalCanto		UNITS
						mm

K22X-E9S-HJ

Right Angle D-Sub, 9 Pos. female, RoHS compliant

With Jackscrews, 0.318" footprint, Top only grounding strap

KYCON

Компания «ЭлектроПласт» предлагает заключение долгосрочных отношений при поставках импортных электронных компонентов на взаимовыгодных условиях!

Наши преимущества:

- Оперативные поставки широкого спектра электронных компонентов отечественного и импортного производства напрямую от производителей и с крупнейших мировых складов;
- Поставка более 17-ти миллионов наименований электронных компонентов;
- Поставка сложных, дефицитных, либо снятых с производства позиций;
- Оперативные сроки поставки под заказ (от 5 рабочих дней);
- Экспресс доставка в любую точку России;
- Техническая поддержка проекта, помощь в подборе аналогов, поставка прототипов;
- Система менеджмента качества сертифицирована по Международному стандарту ISO 9001;
- Лицензия ФСБ на осуществление работ с использованием сведений, составляющих государственную тайну;
- Поставка специализированных компонентов (Xilinx, Altera, Analog Devices, Intersil, Interpoint, Microsemi, Aeroflex, Peregrine, Syfer, Eurofarad, Texas Instrument, Miteq, Cobham, E2V, MA-COM, Hittite, Mini-Circuits,General Dynamics и др.);

Помимо этого, одним из направлений компании «ЭлектроПласт» является направление «Источники питания». Мы предлагаем Вам помощь Конструкторского отдела:

- Подбор оптимального решения, техническое обоснование при выборе компонента;
- Подбор аналогов;
- Консультации по применению компонента;
- Поставка образцов и прототипов;
- Техническая поддержка проекта;
- Защита от снятия компонента с производства.

Как с нами связаться

Телефон: 8 (812) 309 58 32 (многоканальный)
Факс: 8 (812) 320-02-42
Электронная почта: org@eplast1.ru
Адрес: 198099, г. Санкт-Петербург, ул. Калинина, дом 2, корпус 4, литера А.