THIS DRAWING IS UNPUBLISHED. RELEASED FOR PUBLICATION -,- .
© COPYRIGHT - By - ALL RIGHTS RESERVED.

REVISIONS

P	LTR	DESCRIPTION	DATE	DWN	APVD
	S1	REVISED PER ECR-15-016360	10MAR2016	NK	LP

1 CONTINUOUS STRIP ON REELS.

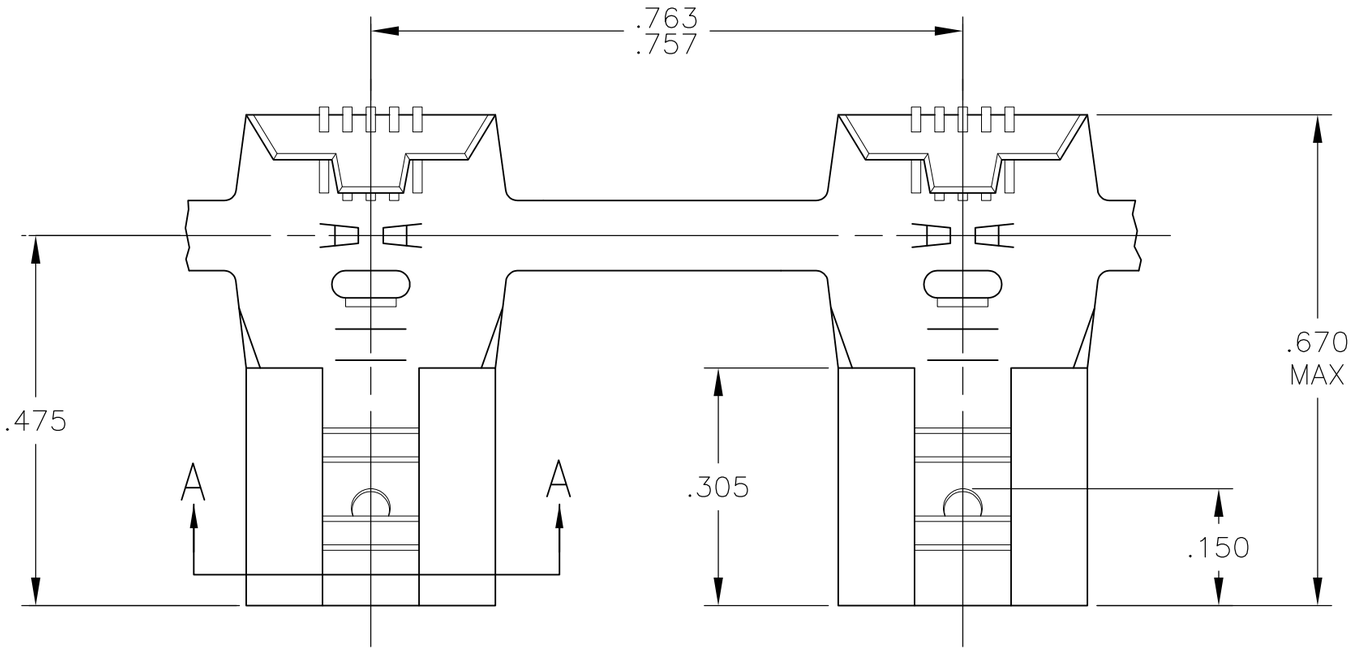

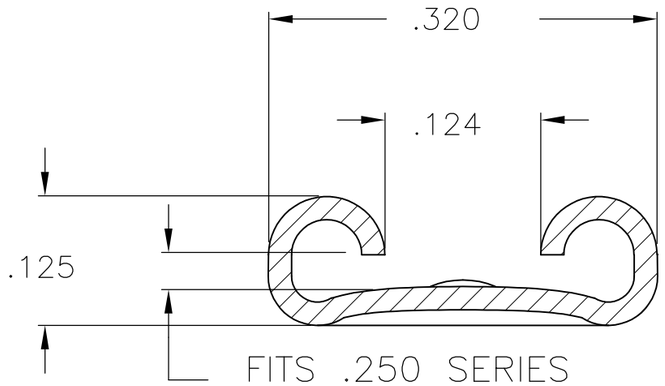

SECTION A—A

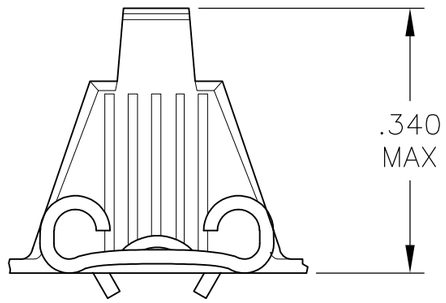

	REELING	WIRE SIZE	TAB THK	FINISH	MATERIAL	PART NO
	LEFT HAND	18-12	.032 ±.001	TIN	.018 PHOS. BRONZE	62056-7
	RIGHT HAND	18-12	.032 ±.001	TIN	.018 PHOS. BRONZE	62056-6
	~~LEFT HAND~~	~~18-12~~	~~.032 ±.001~~	~~———~~	~~.018 BRASS~~	~~62056-5~~
	LEFT HAND	18-12	.032 ±.001	TIN	BRASS	62056-4
	RIGHT HAND	18-12	.032 ±.001	TIN	BRASS	62056-3
	LEFT HAND	18-12	.032 ±.001	SILVER	.018 PHOS. BRONZE	62056-2
OBSOLETE	RIGHT HAND	18-12	.032 ±.001	SILVER	.018 PHOS. BRONZE	~~62056-1~~

THIS DRAWING IS A CONTROLLED DOCUMENT.

DIMENSIONS: INCHES

TOLERANCES UNLESS OTHERWISE SPECIFIED:

0 PLC	± -
1 PLC	± -
2 PLC	± -
3 PLC	± .015
4 PLC	± -
ANGLES	± -

MATERIAL: SEE TABLE

FINISH: SEE TABLE

DWN JR RUTH 2/3/86
CHK M FEHER 2/6/86
APVD C MEYERS 2/7/86
PRODUCT SPEC —
APPLICATION SPEC —
WEIGHT

TE Connectivity

NAME: .250 SERIES FLAG FASTON RECEPTACLE

SIZE	CAGE CODE	DRAWING NO	RESTRICTED TO
A3	00779	C-62056	—

CUSTOMER DRAWING | SCALE NTS | SHEET 1 OF 1 | REV S1

Компания «ЭлектроПласт» предлагает заключение долгосрочных отношений при поставках импортных электронных компонентов на взаимовыгодных условиях!

Наши преимущества:

- Оперативные поставки широкого спектра электронных компонентов отечественного и импортного производства напрямую от производителей и с крупнейших мировых складов;
- Поставка более 17-ти миллионов наименований электронных компонентов;
- Поставка сложных, дефицитных, либо снятых с производства позиций;
- Оперативные сроки поставки под заказ (от 5 рабочих дней);
- Экспресс доставка в любую точку России;
- Техническая поддержка проекта, помощь в подборе аналогов, поставка прототипов;
- Система менеджмента качества сертифицирована по Международному стандарту ISO 9001;
- Лицензия ФСБ на осуществление работ с использованием сведений, составляющих государственную тайну;
- Поставка специализированных компонентов (Xilinx, Altera, Analog Devices, Intersil, Interpoint, Microsemi, Aeroflex, Peregrine, Syfer, Eurofarad, Texas Instrument, Miteq, Cobham, E2V, MA-COM, Hittite, Mini-Circuits,General Dynamics и др.);

Помимо этого, одним из направлений компании «ЭлектроПласт» является направление «Источники питания». Мы предлагаем Вам помощь Конструкторского отдела:

- Подбор оптимального решения, техническое обоснование при выборе компонента;
- Подбор аналогов;
- Консультации по применению компонента;
- Поставка образцов и прототипов;
- Техническая поддержка проекта;
- Защита от снятия компонента с производства.

Как с нами связаться

Телефон: 8 (812) 309 58 32 (многоканальный)
Факс: 8 (812) 320-02-42
Электронная почта: org@eplast1.ru
Адрес: 198099, г. Санкт-Петербург, ул. Калинина, дом 2, корпус 4, литера А.