THIS DRAWING IS UNPUBLISHED. RELEASED FOR PUBLICATION -,- .
© COPYRIGHT - By - ALL RIGHTS RESERVED.

LOC	DIST
AF	50

REVISIONS

P	LTR	DESCRIPTION	DATE	DWN	APVD
	B1	REVISED PER ECR-13-000608	17JAN13	KH	GJ

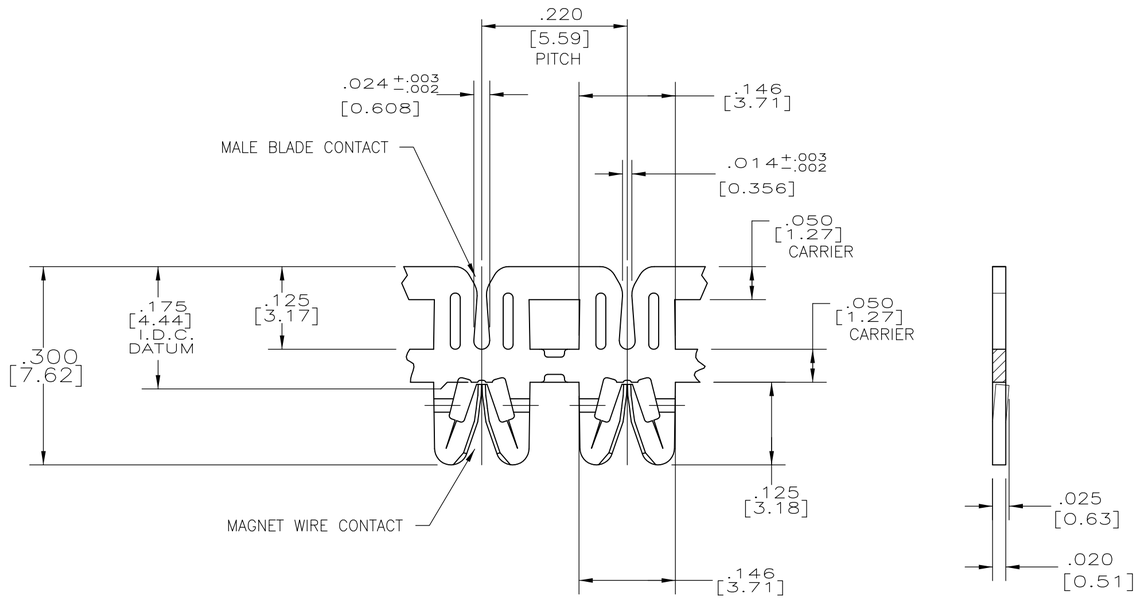

1 SPECIFICATIONS:
MAGNET WIRE #18 – #34 AWG,
.006"(0.16MM)–.040"(1.02MM) DIA COPPER.
OTHER SIZES MAY BE ACCOMMODATED,
CONSULT TYCO ELECTRONICS FOR APPROVAL.
MALE BLADE .020" (0.5mm) THICK BRASS

2 POCKET RECOMMENDATION: #1601426

3 TERMINAL APPLICATION TO COMPLY WITH TYCO ELECTRONICS SPECIFICATION 114–13166 FIGURE 11.

4 PRELIMINARY – NOT FOR PRODUCTION

5 TWO (2) TERMINALS SHOWN FOR ILLUSTRATION PURPOSES ONLY.

6 PRE–PRODUCTION – FASR REQUIRED.

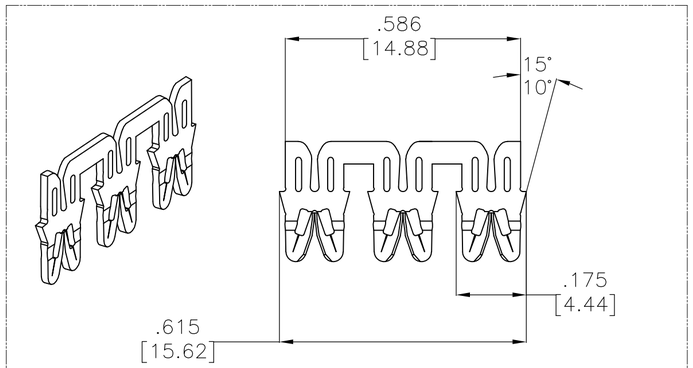

LOOSE BUSSED TRIPLE CONFIGURATION
8–1601196–( )

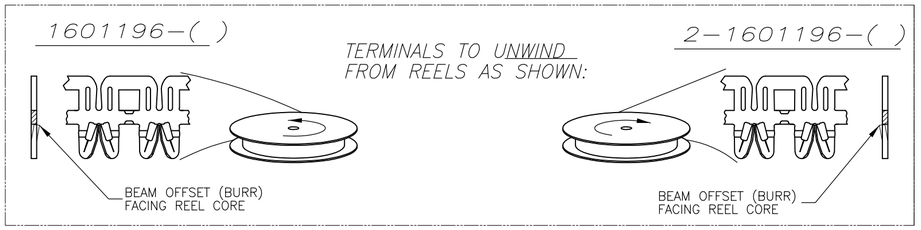

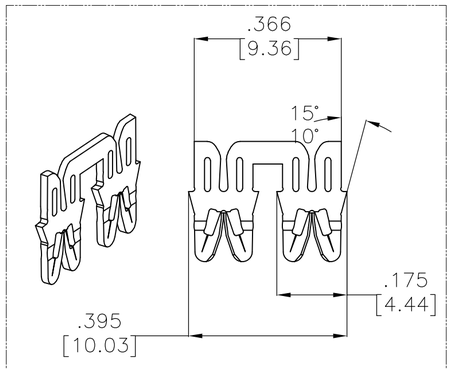

LOOSE BUSSED PAIR CONFIGURATION
6–1601196–( )

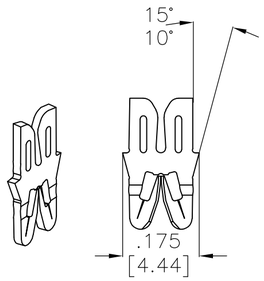

LOOSE PIECE CONFIGURATION
4–1601196–( )

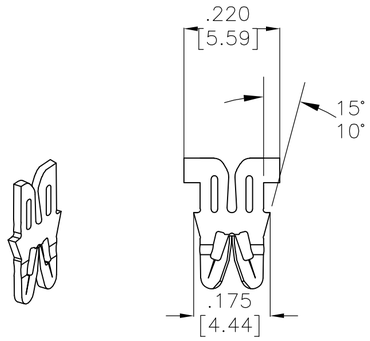

EXTENDED
LOOSE PIECE CONFIGURATION
9–1601196–( )

UNPLATED	4 9–1601196–1
UNPLATED	4 8–1601196–1
UNPLATED	4 6–1601196–1
UNPLATED	2–1601196–1
POST TIN OVER NICKEL	6 1601196–2
UNPLATED	1601196–1
FINISH	PART NUMBER

THIS DRAWING IS A CONTROLLED DOCUMENT.

DIMENSIONS: mm [INCHES]

TOLERANCES UNLESS OTHERWISE SPECIFIED:
0 PLC ± –
1 PLC ± –
2 PLC ± .01[0.25]
3 PLC ± .005[0.13]
4 PLC ± –
ANGLES ± 2°

MATERIAL: BRASS, SPRING HARD

FINISH: SEE TABLE

DWN MICHAEL S. FEHER 25MAY2004
CHK GENE JACONO 25MAY2004
APVD GENE JACONO 25MAY2004
PRODUCT SPEC 108–2085
APPLICATION SPEC – 3
WEIGHT –

TE Connectivity

NAME: STANDARD RANGE HIGH CARRIER WIRE TO BLADE SIAMEZE TERMINAL –

SIZE	CAGE CODE	DRAWING NO	RESTRICTED TO
A2	00779	C-1601196	–

CUSTOMER DRAWING | SCALE 1:1 | SHEET 1 OF 1 | REV B1

1471–9 (3/11)

1601196

Компания «ЭлектроПласт» предлагает заключение долгосрочных отношений при поставках импортных электронных компонентов на взаимовыгодных условиях!

Наши преимущества:

- Оперативные поставки широкого спектра электронных компонентов отечественного и импортного производства напрямую от производителей и с крупнейших мировых складов;
- Поставка более 17-ти миллионов наименований электронных компонентов;
- Поставка сложных, дефицитных, либо снятых с производства позиций;
- Оперативные сроки поставки под заказ (от 5 рабочих дней);
- Экспресс доставка в любую точку России;
- Техническая поддержка проекта, помощь в подборе аналогов, поставка прототипов;
- Система менеджмента качества сертифицирована по Международному стандарту ISO 9001;
- Лицензия ФСБ на осуществление работ с использованием сведений, составляющих государственную тайну;
- Поставка специализированных компонентов (Xilinx, Altera, Analog Devices, Intersil, Interpoint, Microsemi, Aeroflex, Peregrine, Syfer, Eurofarad, Texas Instrument, Miteq, Cobham, E2V, MA-COM, Hittite, Mini-Circuits,General Dynamics и др.);

Помимо этого, одним из направлений компании «ЭлектроПласт» является направление «Источники питания». Мы предлагаем Вам помощь Конструкторского отдела:

- Подбор оптимального решения, техническое обоснование при выборе компонента;
- Подбор аналогов;
- Консультации по применению компонента;
- Поставка образцов и прототипов;
- Техническая поддержка проекта;
- Защита от снятия компонента с производства.

Как с нами связаться

Телефон: 8 (812) 309 58 32 (многоканальный)
Факс: 8 (812) 320-02-42
Электронная почта: org@eplast1.ru
Адрес: 198099, г. Санкт-Петербург, ул. Калинина, дом 2, корпус 4, литера А.