REVISIONS			
REV	DESCRIPTION	DATE	APPROVED
F	REVISED PER ECO-09-026060	11/20/09	ECHEN
G	CABLE LENGTH WAS 64 MIN, SEE ECO-13-003921	3/05/2013	LR

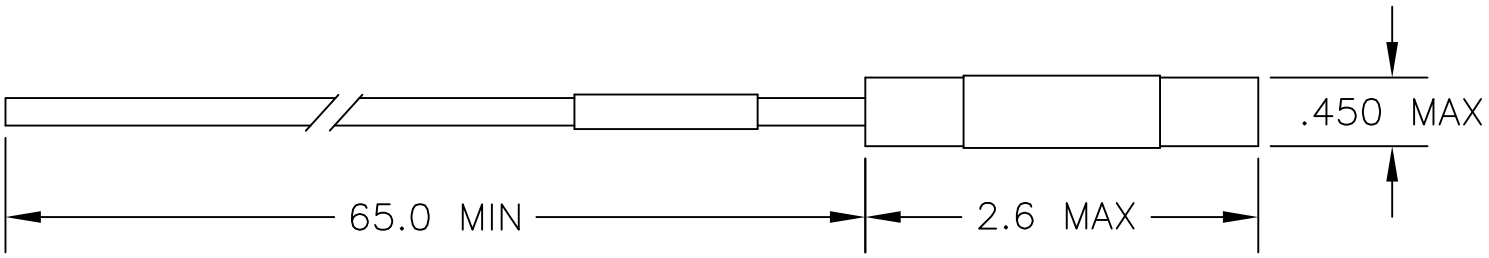

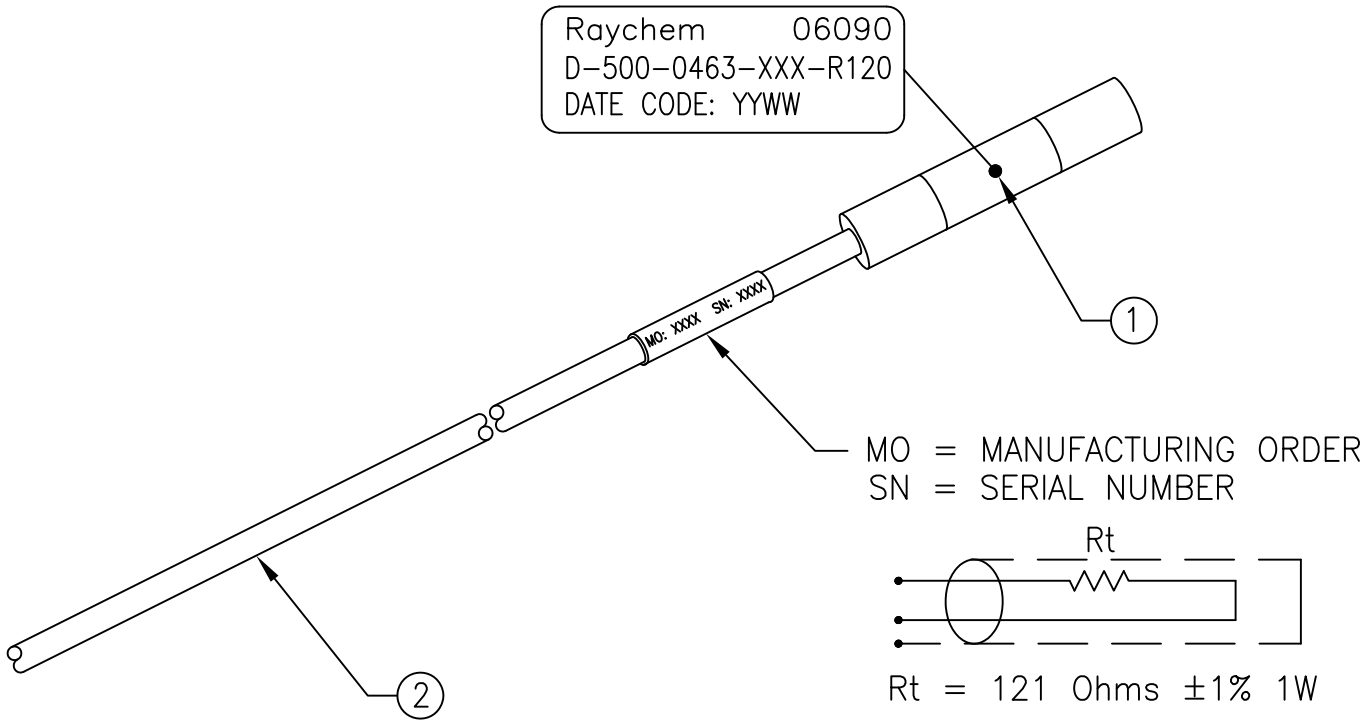

Rt = 121 Ohms ±1% 1W

SCHEMATIC

1. TERMINATOR MODULE, SEALED, STRAIN RELIEVED, BLACK.
2. RAYCHEM CABLE, WHITE JACKET.

PART No. DESCRIPTION	BUS CABLE	CABLE DESCRIPTION (REF)
D-500-0463-H44-R120	2022H4424-9	22 AWG, WITH DOUBLE OPTIMIZED BRAID
D-500-0463-J24-R120	2024J2424-9	24 AWG, WITH SINGLE FLAT BRAID
D-500-0463-J14-R120	2024J1424-9	24 AWG, WITH SINGLE ROUND BRAID
D-500-0463-G24-R120	2026G2424-9	26 AWG, WITH SINGLE OPTIMIZED BRAID

If this document is printed it becomes uncontrolled. Check for the latest revision

© 2009-2013 Tyco Electronics Corporation. All Rights Reserved.

Raychem Databus CUSTOMER DRAWING

TE Connectivity

DIMENSIONING AND TOLERANCING PER ASME Y14.5M-2009

UNLESS OTHERWISE SPECIFIED DIMENSIONS ARE INCHES. METRIC DIMENSIONS ARE IN BRACKETS.

DECIMALS
.XXX ± --- [---mm]
.XX ± --- [---mm]
ANGLES .X ± ---

DRAWN	G.Rositano	9/19/05
APPROVED	T.Ratzlaff	9/19/05
MATERIAL	SEE NOTE 1	
FINISH	SEE NOTE 1	
CAD NAME	D-500-0463-XXX-R120a_CD_G	

TITLE

120 OHM CANBUS TERMINATOR LIGHTWEIGHT SYSTEM

ASSEMBLY WEIGHT WITHOUT CABLE: 5.2g (SEE NOTE 4.0)

THIRD ANGLE PROJECTION

SIZE	CAGE CODE:	DWG. NO.
A	06090	D-500-0463-XXX-R120

DO NOT SCALE THIS DRAWING

SHEET 1 OF 2

1.0 MATERIALS AND FINISHES

1.1 TERMINATOR, WITH 1W RESISTOR, PART NO. RWR81N1210FR TO MIL-PRF-39007/9, SHIELDED USING TIN COATED COPPER BRAID AND Sn96 SOLDER PER ANSIJ-STD-006.

1.2 SEALED STRAIN RELIEF COVER, MODIFIED CROSS LINKED ELASTOMER THAT MEETS THE PERFORMANCE REQUIREMENTS OF RAYCHEM SPEC. RT-1325.

1.3 GENERAL CABLE DESCRIPTION:

120 Ohm, 19 STRANDS OF 34 AWG, SILVER PLATED, TWISTED PAIR CONDUCTORS. WHITE/BLUE DIELECTRICS, WITH FILLERS. FLAT OR ROUND TIN PLATED SHIELD OR SHIELDS. WHITE ETFE JACKET.

REFER TO CABLE SPECIFICATION FOR DETAILED CABLE PROPERTIES.

2.0 CABLE SPLICING/BENDING:

2.1 FOR 2022H4424-9 CABLE, USE SPLICE KIT D-150-0330 (ORDERED SEPARATELY).
FOR 2024J2424-9 CABLE, USE SPLICE KIT D-150-0331 (ORDERED SEPARATELY).
FOR 2024J1424-9 CABLE, USE SPLICE KIT D-150-0331 (ORDERED SEPARATELY).
FOR 2026G2424-9 CABLE, USE SPLICE KIT D-150-0333 (ORDERED SEPARATELY).

2.2 CABLES BEND RADIUS PER SAE-AS50881, STATIC 5 X CABLE OD. MIN.
DYNAMIC 10 X CABLE OD. MIN.

3.0 TEMPERATURE

3.1 CABLE/STRAIN RELIEF COVER MEETS OPERATING TEMPERATURE OF -65° TO 150°C CONTINUOUS.

4.0 ASSEMBLY WEIGHTS

4.1 TOTAL ASSEMBLY WEIGHTS INCLUDING CABLE:
FOR 2022H4424-9 CABLE: 83.7 g MAX
FOR 2024J2424-9 CABLE: 41.8 g MAX
FOR 2024J1424-9 CABLE: 49.5 g MAX
FOR 2026G2424-9 CABLE: 31.4 g MAX

5.0 RESISTOR ELECTRICAL PERFORMANCE (FOR REFERENCE ONLY)

5.1 MAXIMUM EFFECTIVE SERIES INDUCTANCE: .37µH.

5.2 MAXIMUM EFFECTIVE PARALLEL CAPACITANCE: 1.5pF.

If this document is printed it becomes uncontrolled. Check for the latest revision

© 2009-2013 Tyco Electronics Corporation. All Rights Reserved.

Raychem Databus CUSTOMER DRAWING

DRAWN		SIZE	CODE IDENT. NO.	DWG. NO.	REV
G.Rositano	TE connectivity	A	06090	D-500-0463-XXX-R120	G
DATE 9/19/05					
CAD FILE D-500-0463-XXX-R120b_CD_G		DO NOT SCALE THIS DRAWING		SHEET 2 OF 2	

Компания «ЭлектроПласт» предлагает заключение долгосрочных отношений при поставках импортных электронных компонентов на взаимовыгодных условиях!

Наши преимущества:

- Оперативные поставки широкого спектра электронных компонентов отечественного и импортного производства напрямую от производителей и с крупнейших мировых складов;
- Поставка более 17-ти миллионов наименований электронных компонентов;
- Поставка сложных, дефицитных, либо снятых с производства позиций;
- Оперативные сроки поставки под заказ (от 5 рабочих дней);
- Экспресс доставка в любую точку России;
- Техническая поддержка проекта, помощь в подборе аналогов, поставка прототипов;
- Система менеджмента качества сертифицирована по Международному стандарту ISO 9001;
- Лицензия ФСБ на осуществление работ с использованием сведений, составляющих государственную тайну;
- Поставка специализированных компонентов (Xilinx, Altera, Analog Devices, Intersil, Interpoint, Microsemi, Aeroflex, Peregrine, Syfer, Eurofarad, Texas Instrument, Miteq, Cobham, E2V, MA-COM, Hittite, Mini-Circuits,General Dynamics и др.);

Помимо этого, одним из направлений компании «ЭлектроПласт» является направление «Источники питания». Мы предлагаем Вам помощь Конструкторского отдела:

- Подбор оптимального решения, техническое обоснование при выборе компонента;
- Подбор аналогов;
- Консультации по применению компонента;
- Поставка образцов и прототипов;
- Техническая поддержка проекта;
- Защита от снятия компонента с производства.

Как с нами связаться

Телефон: 8 (812) 309 58 32 (многоканальный)
Факс: 8 (812) 320-02-42
Электронная почта: org@eplast1.ru
Адрес: 198099, г. Санкт-Петербург, ул. Калинина, дом 2, корпус 4, литера А.