MICRO SWITCH
a Honeywell Division
FED.MFG.CODE 91929

5.0 AMP CURRENT SENSOR

CATALOG LISTING
CSDD1EC

THIS DRAWING COVERS A PROPRIETARY ITEM AND IS THE PROPERTY OF MICRO SWITCH, A DIVISION OF HONEYWELL. THIS DRAWING IS NOT TO BE COPIED OR USED WITHOUT THE APPROVAL OF MICRO SWITCH.

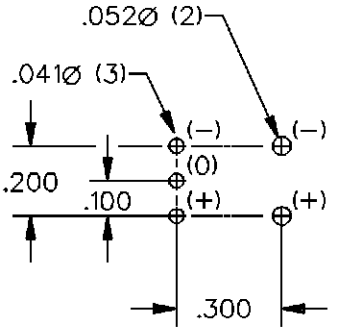

SUGGESTED HOLE CENTERS
SCALE 2:1
COMPONENT SIDE

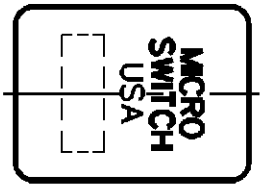

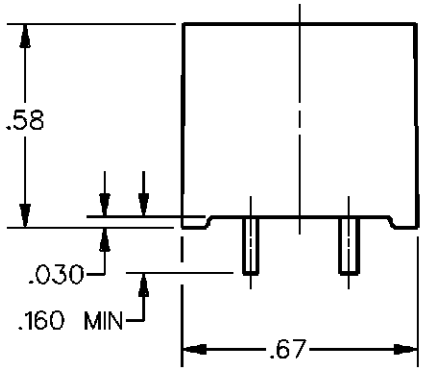

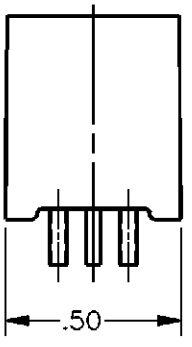

CHARACTERISTICS	
SUPPLY VOLTAGE	4.5 TO 24 VOLTS
SUPPLY CURRENT	22mA MAX, 16mA TYP
TEMPERATURE	−25 TO 85°C
CURRENT: OPERATING	5.0 AMPS±5% (@25°C)
RELEASE	3.8 AMPS MIN (@25°C)
MAX CONTINUOUS	20 AMPS
OUTPUT CURRENT	40mA MAX SINK
Vsat	.4 VOLTS MAX
RESISTANCE	5 mΩ
INDUCTANCE	4 μH

NOTE
1 − ELECTRICAL CONNECTIONS INDICATED ON BOTTOM OF DEVICE

CAUTION
ELECTROSTATIC SENSITIVE DEVICES
DO NOT OPEN OR HANDLE EXCEPT AT A STATIC FREE WORKSTATION
ESD SENSITIVITY: CLASS 3

THIRD ANGLE PROJECTION

SCALE 2:1 | DO NOT SCALE PRINT

UNLESS OTHERWISE SPECIFIED TOLERANCES ARE

ONE PLACE	(.0)	±.030
TWO PLACE	(.00)	±.015
THREE PLACE	(.000)	±.005
ANGLES		±

WEIGHT

REPLACES X87332-CS
RELEASE NO. DR-3709-2
CATALOG LISTING CSDD1EC
PAGE 1 OF 1
ISSUE 3
CHECK
REVISIONS
A CO-95704 DLM 13 MAR 00
CHECK
13 MAR 00
SAV
CHECK
13 MAR 00
DRAWN DLM 13 MAR 00
FORMTEK

Компания «ЭлектроПласт» предлагает заключение долгосрочных отношений при поставках импортных электронных компонентов на взаимовыгодных условиях!

Наши преимущества:

- Оперативные поставки широкого спектра электронных компонентов отечественного и импортного производства напрямую от производителей и с крупнейших мировых складов;
- Поставка более 17-ти миллионов наименований электронных компонентов;
- Поставка сложных, дефицитных, либо снятых с производства позиций;
- Оперативные сроки поставки под заказ (от 5 рабочих дней);
- Экспресс доставка в любую точку России;
- Техническая поддержка проекта, помощь в подборе аналогов, поставка прототипов;
- Система менеджмента качества сертифицирована по Международному стандарту ISO 9001;
- Лицензия ФСБ на осуществление работ с использованием сведений, составляющих государственную тайну;
- Поставка специализированных компонентов (Xilinx, Altera, Analog Devices, Intersil, Interpoint, Microsemi, Aeroflex, Peregrine, Syfer, Eurofarad, Texas Instrument, Miteq, Cobham, E2V, MA-COM, Hittite, Mini-Circuits,General Dynamics и др.);

Помимо этого, одним из направлений компании «ЭлектроПласт» является направление «Источники питания». Мы предлагаем Вам помощь Конструкторского отдела:

- Подбор оптимального решения, техническое обоснование при выборе компонента;
- Подбор аналогов;
- Консультации по применению компонента;
- Поставка образцов и прототипов;
- Техническая поддержка проекта;
- Защита от снятия компонента с производства.

Как с нами связаться

Телефон: 8 (812) 309 58 32 (многоканальный)
Факс: 8 (812) 320-02-42
Электронная почта: org@eplast1.ru
Адрес: 198099, г. Санкт-Петербург, ул. Калинина, дом 2, корпус 4, литера А.