THIS DRAWING IS UNPUBLISHED. RELEASED FOR PUBLICATION 20
© COPYRIGHT 20 BY - ALL RIGHTS RESERVED.

REVISIONS

P	LTR	DESCRIPTION	DATE	DWN	APVD
	9	ADD NEW DASH NUMBERS	25MAY2014	CZ	SZ

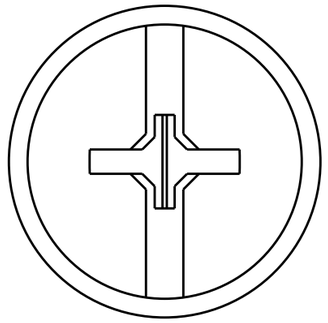

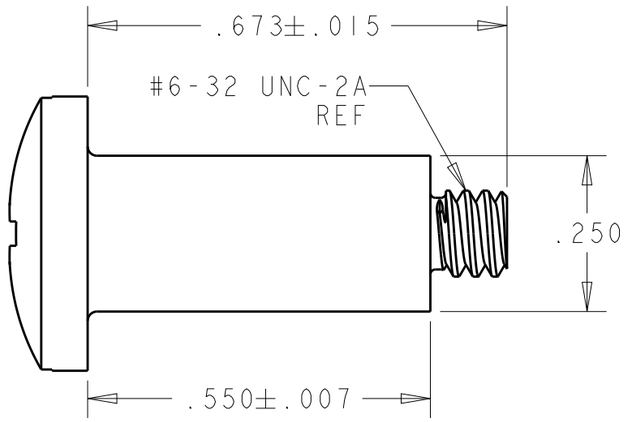

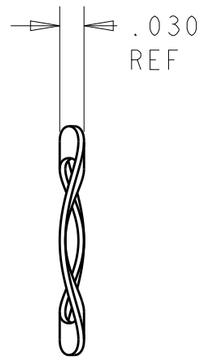

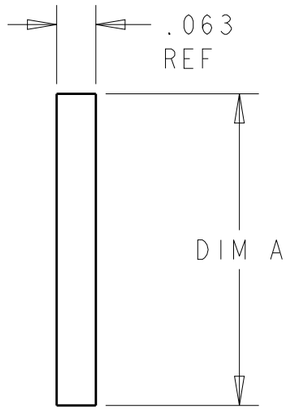

1. ONE(1) KIT CONSISTS OF TWO(2) EACH OF EACH PART SHOWN.
2. BULK PACKAGED.KITS TO BE ORDERED IN MULTIPLES OF 100.
3. SHOULDER SCREW: STAINLESS STEEL 303
   WAVE SPRING WASHER: SPRING STEEL S50C
   FLAT WASHER: STAINLESS STEEL 303
4. RECOMMEND TO USE PEMSERT SELF-CLINCHING FIUSH NUTS,
   PEM PART NUMBER:F-632-1

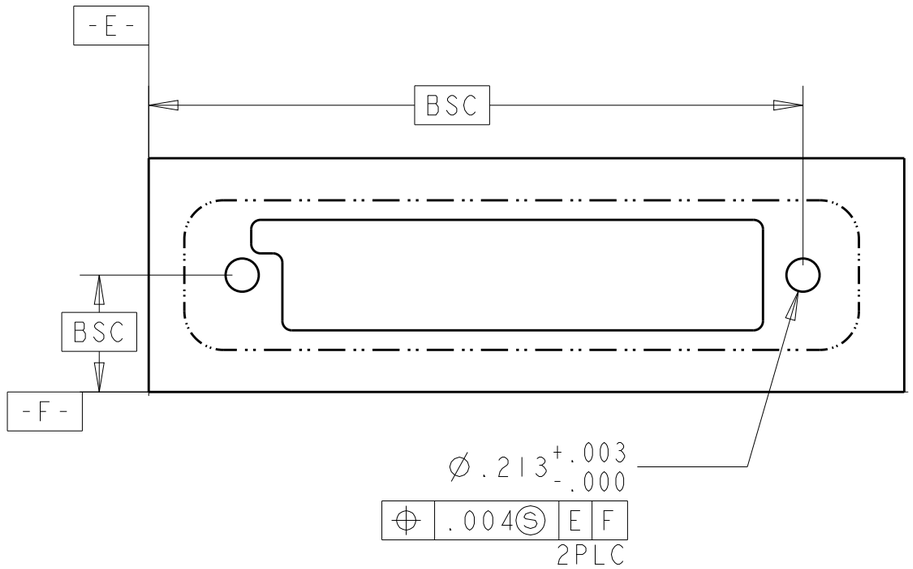

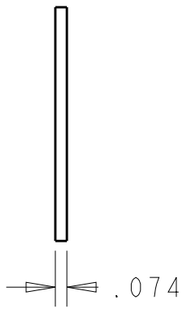

DESCRIPTION	DIM A	PART NUMBER
BULK	.405	1600000-4
KIT	.405	1600000-3
BULK (2)	.500	1600000-2
KIT (1)	.500	1600000-1

IF USE PEMSERT SELF-CLINCHING FLUSH NUT, PLEASE REFER TO THIS PANEL MOUNTING HOLE DIMENSIONS.OTHER DIMENSIONS PLEASE REFER TO C-DRAWING OF DETAIL PART.

THIS DRAWING IS A CONTROLLED DOCUMENT.

DIMENSIONS: INCHES

TOLERANCES UNLESS OTHERWISE SPECIFIED:

0 PLC	±-
1 PLC	±0.1
2 PLC	±0.02
3 PLC	±0.005
4 PLC	±0.0005
ANGLES	±-

MATERIAL (3) -

FINISH - -

DWN HESPER LIU 2SEP2008
CHK SUNY ZHAO 2SEP2008
APVD -
PRODUCT SPEC -
APPLICATION SPEC -
WEIGHT -

TE Connectivity

NAME HARDWARE KIT
PANEL MOUNT MULTI-BEAM
-

SIZE	CAGE CODE	DRAWING NO	RESTRICTED TO
A3	-	C-1600000	-

CUSTOMER DRAWING

SCALE 1:1 SHEET 1 OF 1 REV 9

Компания «ЭлектроПласт» предлагает заключение долгосрочных отношений при поставках импортных электронных компонентов на взаимовыгодных условиях!

Наши преимущества:

- Оперативные поставки широкого спектра электронных компонентов отечественного и импортного производства напрямую от производителей и с крупнейших мировых складов;
- Поставка более 17-ти миллионов наименований электронных компонентов;
- Поставка сложных, дефицитных, либо снятых с производства позиций;
- Оперативные сроки поставки под заказ (от 5 рабочих дней);
- Экспресс доставка в любую точку России;
- Техническая поддержка проекта, помощь в подборе аналогов, поставка прототипов;
- Система менеджмента качества сертифицирована по Международному стандарту ISO 9001;
- Лицензия ФСБ на осуществление работ с использованием сведений, составляющих государственную тайну;
- Поставка специализированных компонентов (Xilinx, Altera, Analog Devices, Intersil, Interpoint, Microsemi, Aeroflex, Peregrine, Syfer, Eurofarad, Texas Instrument, Miteq, Cobham, E2V, MA-COM, Hittite, Mini-Circuits,General Dynamics и др.);

Помимо этого, одним из направлений компании «ЭлектроПласт» является направление «Источники питания». Мы предлагаем Вам помощь Конструкторского отдела:

- Подбор оптимального решения, техническое обоснование при выборе компонента;
- Подбор аналогов;
- Консультации по применению компонента;
- Поставка образцов и прототипов;
- Техническая поддержка проекта;
- Защита от снятия компонента с производства.

Как с нами связаться

Телефон: 8 (812) 309 58 32 (многоканальный)
Факс: 8 (812) 320-02-42
Электронная почта: org@eplast1.ru
Адрес: 198099, г. Санкт-Петербург, ул. Калинина, дом 2, корпус 4, литера А.