THIS DRAWING IS UNPUBLISHED. RELEASED FOR PUBLICATION 2000.
© COPYRIGHT 1998 BY TYCO ELECTRONICS CORPORATION. ALL RIGHTS RESERVED.

LOC	DIST
A1	–

REVISIONS

P	LTR	DESCRIPTION	DATE	DWN	APVD
	A2	Released as per ECR-08-016634	02.July.2008	SP	TS

PN 1-6

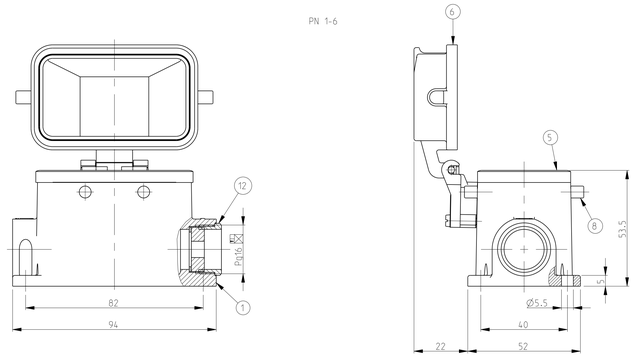

PN 2-2

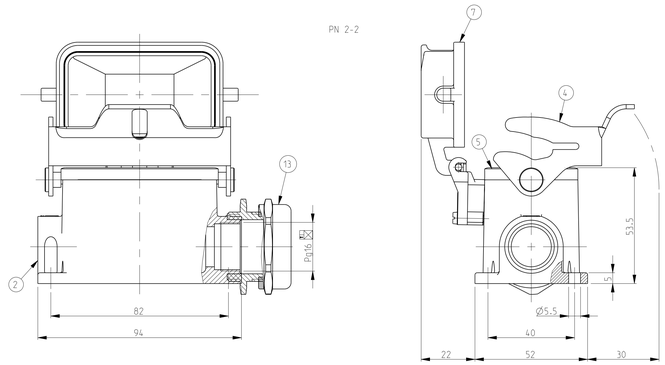

PN 2-6

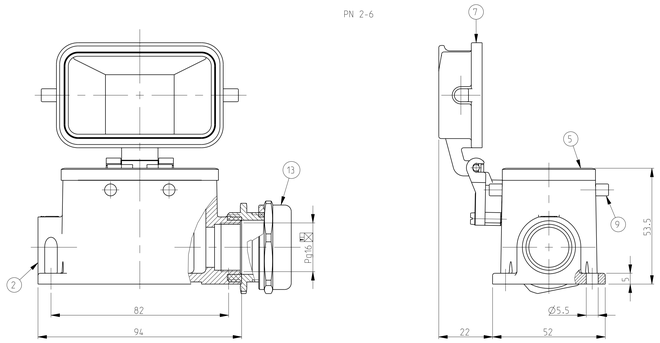

PN 9-2

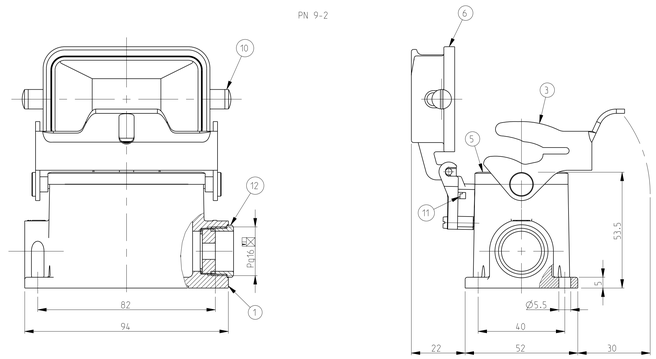

PN 1-2

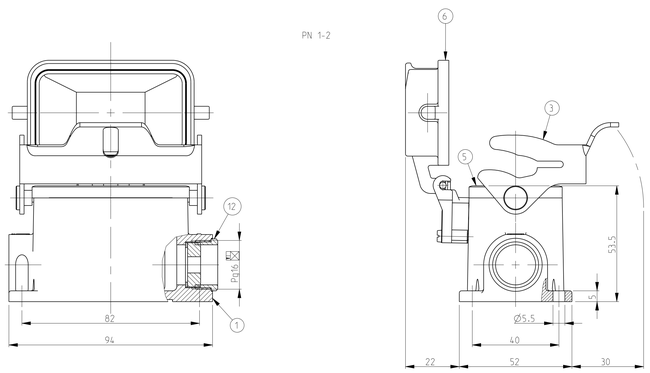

NOTES.

1 Material:Housing:Aluminium Diecasting Alloy
  Seals:Neoprene

2 Surface:Varnish grey
  -Aluminium Oxide +Varnish Black
  -Grey

3 Varnish on the inside not necessary

4 Packaging
  Quantity 5 Pieces in a boX

PN 1-6

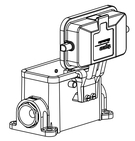

SCALE 1:2

PN 2-6

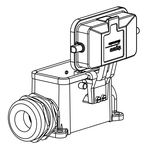

SCALE 1:2

PN 1-2

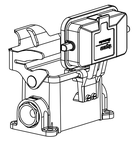

SCALE 1:2

PN 2-2

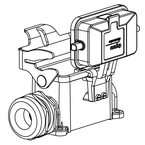

SCALE 1:2

PN 9-2

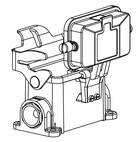

SCALE 1:2

9-2	2-2	1-2	2-6	1-6	DESCRIPTION	MATERIAL	SURFACE	COLOR	ITEM NO	NOTES
	1		1		Hut-Gland fitting round	Brass	Nickel plated	Blue	13	Pg16
1		1		1	DS-Cable fitting round	Brass	Nickel plated	Blue	12	Pg16
1					Cylinder screw M4x8	Steel	Zinc plated	Blue	11	
2					LB-Clip bolt	Steel	Zinc plated	Blue	10	
			4		VS-Clip bolt	Stainless steel	Blank		9	
				4	VS-Clip bolt	Steel	Zinc plated	Blue	8	
	1		1		Cover HB-K	Aluminium	Aluminium oxide	Black	7	
1		1		1	Cover HB	Aluminium		Grey	6	
1	1	1	1	1	Profile seal	Neoprene		Black	5	
	1				LB-Side clip	Stainless steel	Blank		4	
1		1			LB-Side clip	Steel	Zinc plated	Blue	3	
	1		1		Surface mounted housing side entry HB-K	Aluminium	Aluminium oxide	Black	2	
1		1		1	Surface mounted housing side entry HB	Aluminium		Grey	1	

ORDERING TEXT

HB.10.SGD.1.16
HB-K.10.SGD.1.16
HB.10.SGD-LB.1.16
HB-K.10.SGD-LB.1.16
HB.10.SGD-LB.1.16

THIS DRAWING IS PROPRIETARY TO TYCO ELECTRONICS CORPORATION
IT IS SUBMITTED IN CONFIDENCE AND EXCEPT AS AUTHORIZED IN WRITING BY TYCO ELECTRONICS CORPORATION
SHALL NOT BE COPIED OR USED FOR ANY OTHER PURPOSE.

DIMENSIONS: mm

TOLERANCES UNLESS OTHERWISE SPECIFIED:
X DIM ±0.5
X.X DIM ±0.2
X.XX DIM ±0.10
D PLC ±
I PLC ±
Z PLC ±
S PLC ±
K PLC ±
ANGLES ±
FINISH

MATERIAL

DWN Schneider 30.04.03
CHK Schweiger 30.04.03
APVD
PRODUCT SPEC –
APPLICATION SPEC –
WEIGHT –
CUSTOMER DRAWING

Tyco Electronics AMP Gmbh
D-63808 Neunkirchen,Germany

TITLE Surface mounted housing side entry
HB.10.SGD.1.16

SIZE A1 TYPE PLANNING DRAWING
A4 DRAWING NO 1-1623822-2
SCALE 1:1 SHEET 1 OF 1 REV A2

OBSOLETE
NOT the LATEST
REVISION

Компания «ЭлектроПласт» предлагает заключение долгосрочных отношений при поставках импортных электронных компонентов на взаимовыгодных условиях!

Наши преимущества:

- Оперативные поставки широкого спектра электронных компонентов отечественного и импортного производства напрямую от производителей и с крупнейших мировых складов;
- Поставка более 17-ти миллионов наименований электронных компонентов;
- Поставка сложных, дефицитных, либо снятых с производства позиций;
- Оперативные сроки поставки под заказ (от 5 рабочих дней);
- Экспресс доставка в любую точку России;
- Техническая поддержка проекта, помощь в подборе аналогов, поставка прототипов;
- Система менеджмента качества сертифицирована по Международному стандарту ISO 9001;
- Лицензия ФСБ на осуществление работ с использованием сведений, составляющих государственную тайну;
- Поставка специализированных компонентов (Xilinx, Altera, Analog Devices, Intersil, Interpoint, Microsemi, Aeroflex, Peregrine, Syfer, Eurofarad, Texas Instrument, Miteq, Cobham, E2V, MA-COM, Hittite, Mini-Circuits,General Dynamics и др.);

Помимо этого, одним из направлений компании «ЭлектроПласт» является направление «Источники питания». Мы предлагаем Вам помощь Конструкторского отдела:

- Подбор оптимального решения, техническое обоснование при выборе компонента;
- Подбор аналогов;
- Консультации по применению компонента;
- Поставка образцов и прототипов;
- Техническая поддержка проекта;
- Защита от снятия компонента с производства.

Как с нами связаться

Телефон: 8 (812) 309 58 32 (многоканальный)
Факс: 8 (812) 320-02-42
Электронная почта: org@eplast1.ru
Адрес: 198099, г. Санкт-Петербург, ул. Калинина, дом 2, корпус 4, литера А.