P/N J1-00105-S-G

ELECTRICAL CHARACTERISTICS.

SWITCH TYPE	V4
NO. OF SWITCHES	4
NOMINAL CURRENT	5 AMP
MAX VOLTAGE	250 VAC
CONTACT LIFE	LOAD DEPENDANT
TERMINATION	SOLDER
OPERATING TEMPERATURE	−20°C − +50°C
MECHANICAL LIFE	> 5 MILLION OPERATIONS
LEVER TRAVEL	±12° FROM CENTER
LEVER MATERIAL	STAINLESS STEEL
BODY MATERIAL	MINERAL FILLED NYLON−6
KNOB MATERIAL	NYLON OR ALUMINUM
BOOT MATERIAL	VINYL
ENVIRONMENTAL	IP 65 ABOVE PANEL
PUSH−BUTTON SWITCH	50VDC/0.1AMP

LEVER DIRECTION

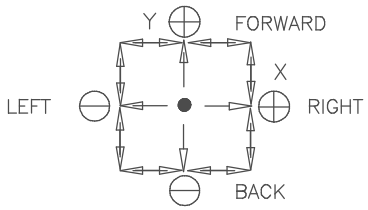

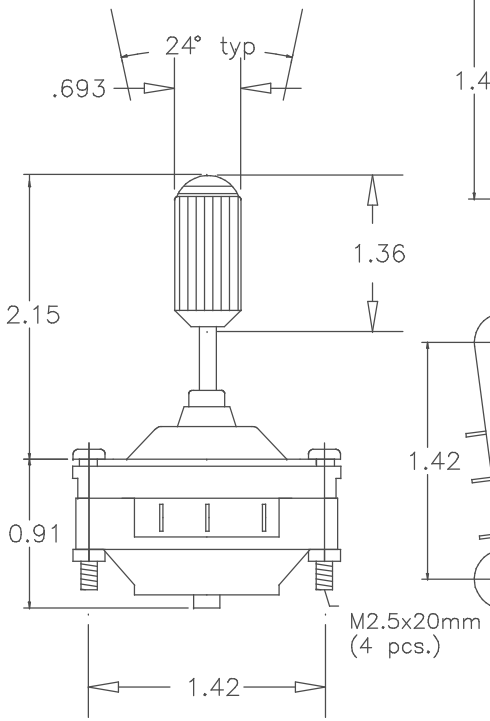

Panel Cut−out

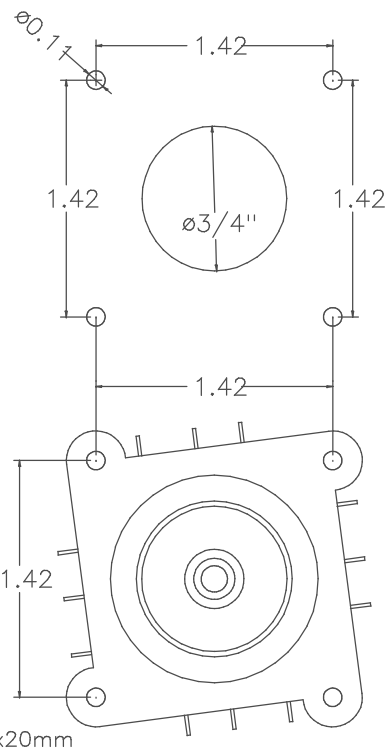

Plan View

SWITCH SCHEMATICS:

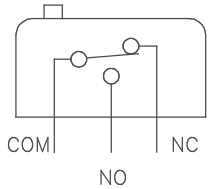

PUSH−BUTTON:

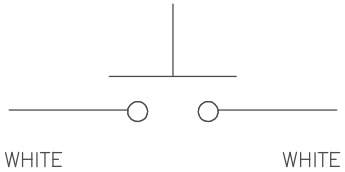

TOLERANCES	SCALE	DATE:	12−11−08	ETI SYSTEMS CARLSBAD CALIFORNIA	TITLE	PART NO.
XX = +/− .010" FRACT. = +/− 1/64"	NONE	BY	AT		SWITCH STICK	J1−00105−S−G
XXX= +/− .005" ANGLES = +/− 1/2°		APPRV'D				
ALL SPECIFICATIONS SUBJECT TO CHANGE WITHOUT NOTICE.	CODE IDENT: 19477					

Компания «ЭлектроПласт» предлагает заключение долгосрочных отношений при поставках импортных электронных компонентов на взаимовыгодных условиях!

Наши преимущества:

- Оперативные поставки широкого спектра электронных компонентов отечественного и импортного производства напрямую от производителей и с крупнейших мировых складов;
- Поставка более 17-ти миллионов наименований электронных компонентов;
- Поставка сложных, дефицитных, либо снятых с производства позиций;
- Оперативные сроки поставки под заказ (от 5 рабочих дней);
- Экспресс доставка в любую точку России;
- Техническая поддержка проекта, помощь в подборе аналогов, поставка прототипов;
- Система менеджмента качества сертифицирована по Международному стандарту ISO 9001;
- Лицензия ФСБ на осуществление работ с использованием сведений, составляющих государственную тайну;
- Поставка специализированных компонентов (Xilinx, Altera, Analog Devices, Intersil, Interpoint, Microsemi, Aeroflex, Peregrine, Syfer, Eurofarad, Texas Instrument, Miteq, Cobham, E2V, MA-COM, Hittite, Mini-Circuits,General Dynamics и др.);

Помимо этого, одним из направлений компании «ЭлектроПласт» является направление «Источники питания». Мы предлагаем Вам помощь Конструкторского отдела:

- Подбор оптимального решения, техническое обоснование при выборе компонента;
- Подбор аналогов;
- Консультации по применению компонента;
- Поставка образцов и прототипов;
- Техническая поддержка проекта;
- Защита от снятия компонента с производства.

Как с нами связаться

Телефон: 8 (812) 309 58 32 (многоканальный)
Факс: 8 (812) 320-02-42
Электронная почта: org@eplast1.ru
Адрес: 198099, г. Санкт-Петербург, ул. Калинина, дом 2, корпус 4, литера А.