THIS DRAWING IS UNPUBLISHED. RELEASED FOR PUBLICATION -,- .
© COPYRIGHT - BY TYCO ELECTRONICS CORPORATION. ALL INTERNATIONAL RIGHTS RESERVED.

LOC	DIST
AF	50

REVISIONS

P	LTR	DESCRIPTION	DATE	DWN	APVD
	C3	REVISED PER ECR-10-021309	19OCT10	HMR	GJ

1 SPECIFICATIONS:
LEAD WIRE #18 – #22 AWG, ($0.8mm^2$–$0.3mm^2$)
INSULATED LEAD WIRE.
MAX INSULATION O.D. 2.9mm(.115").
OTHER SIZES MAY BE ACCOMMODATED,
CONSULT TYCO ELECTRONICS FOR APPROVAL.

2 POCKET RECOMMENDATION: #1601421

3 STRAIN RELIEF APPLICATION TO COMPLY WITH
TYCO ELECTRONICS SPECIFICATION 114–13166, FIG 3

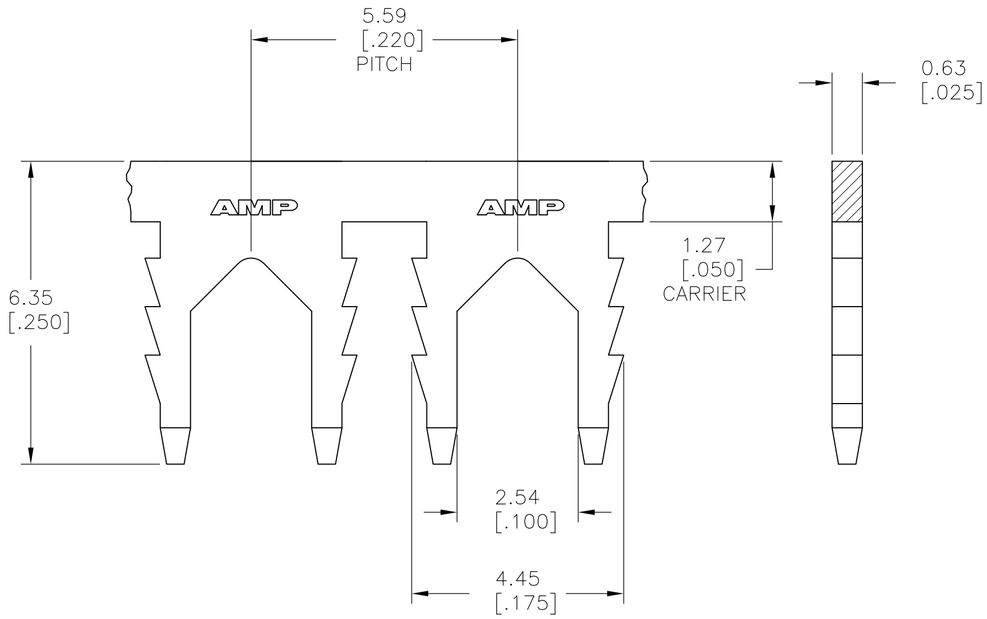

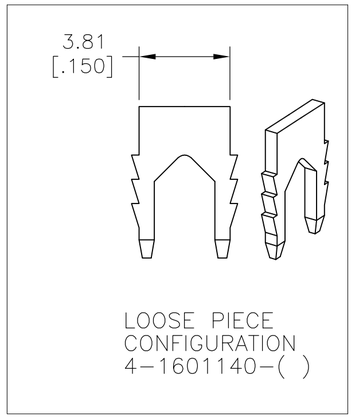

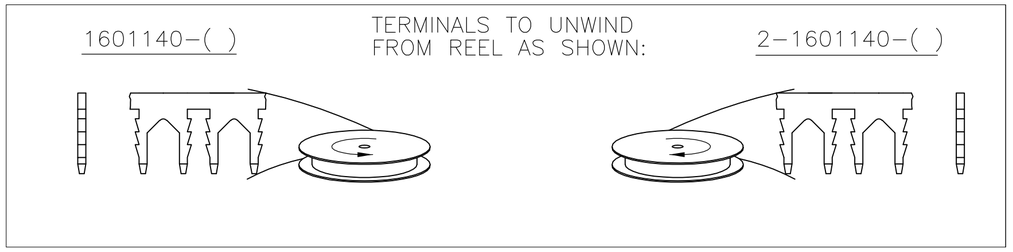

–	–	–
–	–	–
POST PLATED NICKEL	–	4–1601140–2
UNPLATED	053–001–000	4–1601140–1
UNPLATED	153–004–000	2–1601140–1
UNPLATED	153–001–000	1601140–1
FINISH	REFERENCE PART NUMBER	PART NUMBER

THIS DRAWING IS A CONTROLLED DOCUMENT.

DIMENSIONS: mm [INCHES]

TOLERANCES UNLESS OTHERWISE SPECIFIED:
0 PLC ± –
1 PLC ± 0.25[.010]
2 PLC ± 0.13[.005]
3 PLC ± –
4 PLC ± –
ANGLES ± 2°

MATERIAL: BRASS, SPRING HARD
FINISH: SEE TABLE

DWN J.WELLER 11JAN2002
CHK M.FEHER 11JAN2002
APVD K.RANDOLPH 11JAN2002
PRODUCT SPEC —
APPLICATION SPEC — 3
WEIGHT —

Tyco Electronics
Tyco Electronics Corporation
Harrisburg, PA 17105–3608

NAME: LEAD–LOK II STRAIN RELIEF TERMINAL –

SIZE	CAGE CODE	DRAWING NO	RESTRICTED TO
A2	00779	C–1601140	—

CUSTOMER DRAWING | SCALE 11:1 | SHEET 1 OF 1 | REV C3

1601140

Компания «ЭлектроПласт» предлагает заключение долгосрочных отношений при поставках импортных электронных компонентов на взаимовыгодных условиях!

Наши преимущества:

- Оперативные поставки широкого спектра электронных компонентов отечественного и импортного производства напрямую от производителей и с крупнейших мировых складов;
- Поставка более 17-ти миллионов наименований электронных компонентов;
- Поставка сложных, дефицитных, либо снятых с производства позиций;
- Оперативные сроки поставки под заказ (от 5 рабочих дней);
- Экспресс доставка в любую точку России;
- Техническая поддержка проекта, помощь в подборе аналогов, поставка прототипов;
- Система менеджмента качества сертифицирована по Международному стандарту ISO 9001;
- Лицензия ФСБ на осуществление работ с использованием сведений, составляющих государственную тайну;
- Поставка специализированных компонентов (Xilinx, Altera, Analog Devices, Intersil, Interpoint, Microsemi, Aeroflex, Peregrine, Syfer, Eurofarad, Texas Instrument, Miteq, Cobham, E2V, MA-COM, Hittite, Mini-Circuits,General Dynamics и др.);

Помимо этого, одним из направлений компании «ЭлектроПласт» является направление «Источники питания». Мы предлагаем Вам помощь Конструкторского отдела:

- Подбор оптимального решения, техническое обоснование при выборе компонента;
- Подбор аналогов;
- Консультации по применению компонента;
- Поставка образцов и прототипов;
- Техническая поддержка проекта;
- Защита от снятия компонента с производства.

Как с нами связаться

Телефон: 8 (812) 309 58 32 (многоканальный)
Факс: 8 (812) 320-02-42
Электронная почта: org@eplast1.ru
Адрес: 198099, г. Санкт-Петербург, ул. Калинина, дом 2, корпус 4, литера А.