PART NUMBER	CONTACT AREA PLATING
10078837-001LF	0.75um GOLD
10078837-001FLF	GOLD FLASH

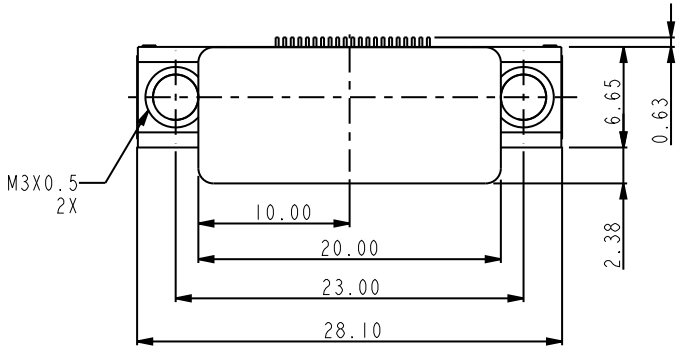

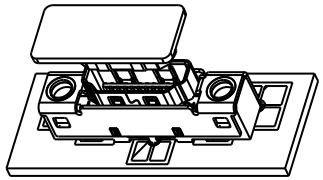

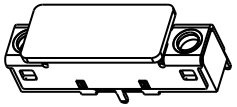

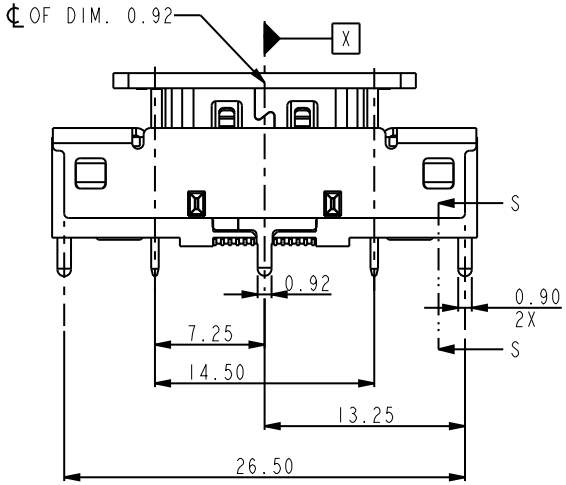

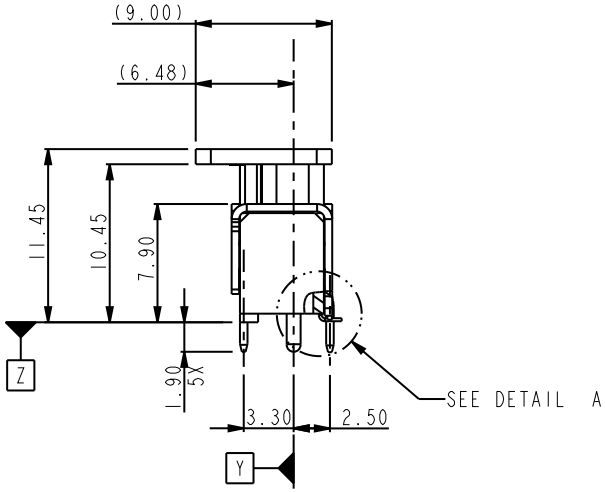

SECTION S-S

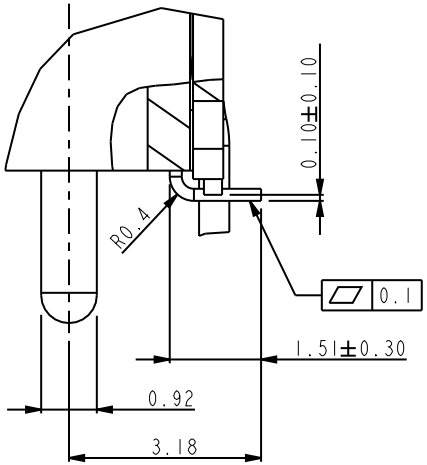

DETAIL A
SCALE 8.000

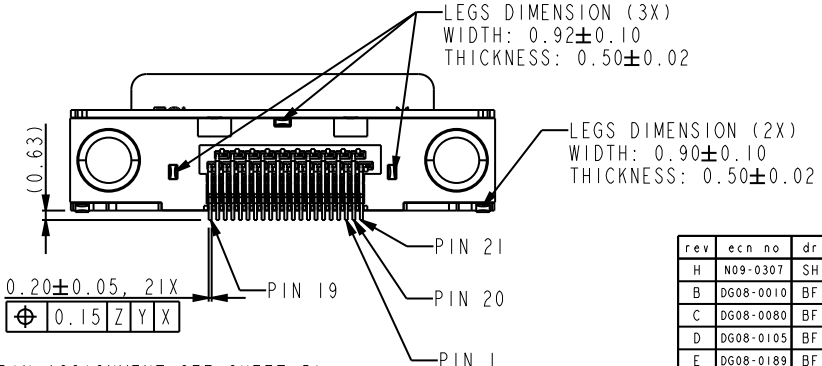

(PIN ASSIGNMENT SEE SHEET 5)

rev	ecn no	dr	date
H	N09-0307	SH	102109
B	DG08-0010	BF	122407
C	DG08-0080	BF	040808
D	DG08-0105	BF	050508
E	DG08-0189	BF	072108
F	DG08-0193	BF	072908
G	N09-0142	BF	051209

www.fciconnect.com

surface - ✓ | tolerance std | projection | MM

TOLERANCES UNLESS OTHERWISE SPECIFIED

Dr	BEER FU	061107	ANGULAR	LINEAR	0.X	±0.30
Eng	BEER FU	061107			0.XX	±0.15
Chr	PAUL WANG	061107	0° ±2°		0.XXX	±0.08
Appr	JOSEPH HSIA	061107	Product family		-	

size A4 | Scale 1.000 | ECN N09-0142 | Spec ref *

title: ASSEMBLY
HDMI BOARD CONNECTOR, VERTICAL TYPE

dwg no 10078837 | Rev. H

catalog no - | CUSTOMER | sheet 1 of 5

Copyright FCI.

REV F - 2006-04-17

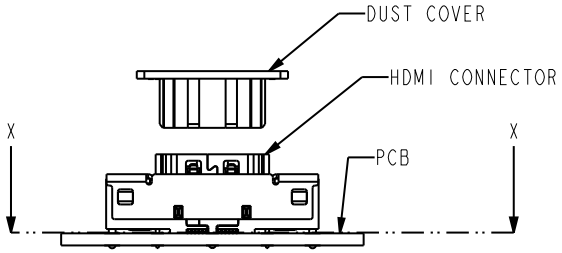

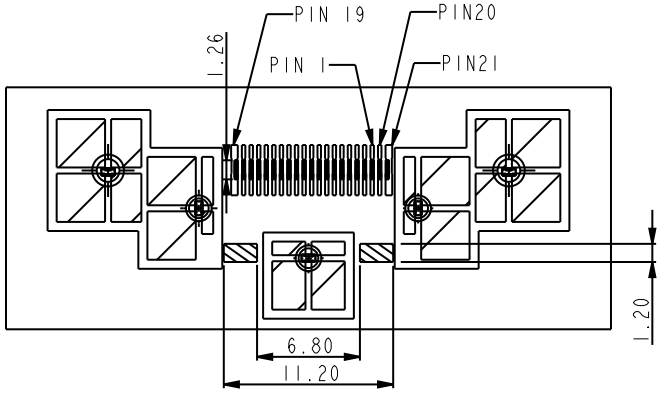

SECTION X-X
SCALE 2.000

SOLDER TAIL JOINTS (21X)

METAL POSTS (5X)

PLASTIC STANDOFF (2X)

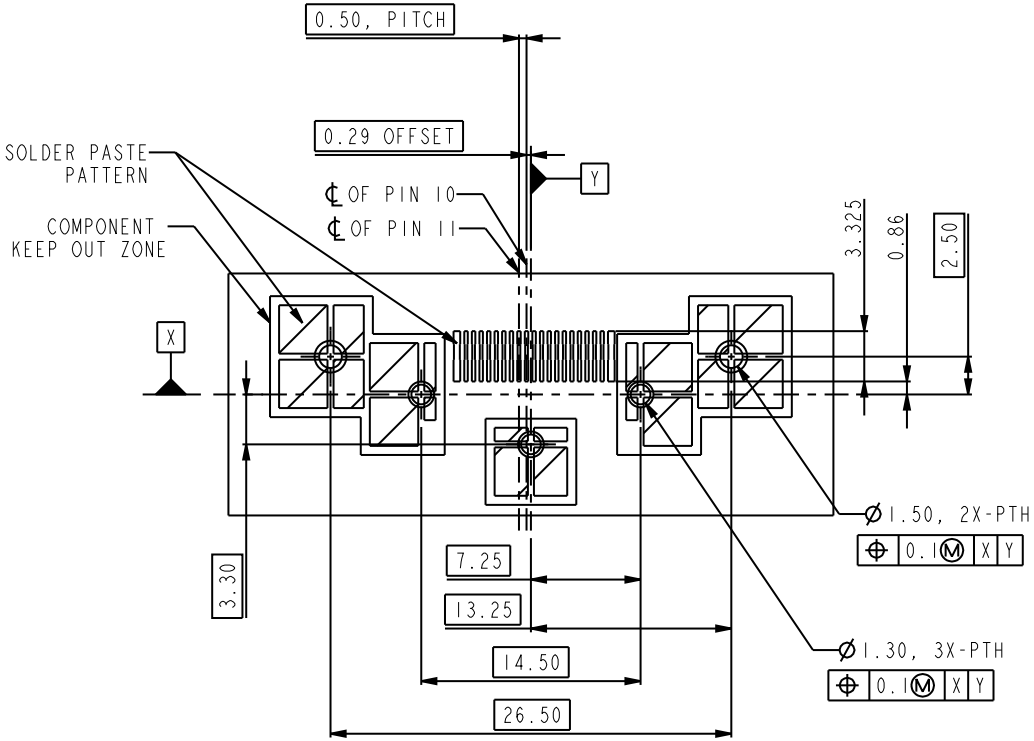

SOLDER PASTE PATTERN
AND PCB LAYOUT
THICKNESS=1.6MM
(SEE DETAIL DIMENSION IN SHEET 3&4)

NOTES:
1. MATERIAL
 1-1 HOUSING:GLASS FILLD HIGH-TEMP. RESIN.(UL94V-0)
 1-2 CONTACT: COPPER ALLOY
 1-3 MAJOR SHELL: STAINLESS STELL
 1-4 SECOND SHELL: STAINLESS STEEL
2. FINSIH
 2-1 CONTACT: Ni UNDER PLATED ALL OVER
 CONTACT AREA:
 2-1-1)PART NUMBER 10078837-001LF: 0.75 MICROMETER Au MIN.
 2-1-2)PART NUMBER 10078837-001FLF: GOLD FLASH.
 SMT TAIL 1.27 MICROMENTER MATTE TIN.
 2-2 MAJOR SHELL: Ni PLATED, 0.75 MICROMETERS MIN.
 2-3 SECOND SHELL: Ni PLATED, 0.75 MICROMETERS MIN.
3. PACKAGING:
 PACKAGING SPECIFICATION GS-14-939
4. RoHS STANDARD SPECIFICATION ACCORDING TO FCI GS-22-008.
5. PARTS MEET REFLOW APPLICATION PEAK TEMP. 260 DEGREE C, 10 SECONDS MAX.
 PIN IN PASTE REFLOW APPLICATION IS RECOMMENDED.
6. PRODUCT SPECIFICATION REFERENCE FCI GS-12-309.

www.fciconnect.com			surface -		tolerance std		projection	MM
			TOLERANCES UNLESS OTHERWISE SPECIFIED					
Dr	BEER FU	061107	ANGULAR	LINEAR	0.X	±0.30	size A4	Scale 1.000
Eng	BEER FU	061107			0.XX	±0.15		
Chr	PAUL WANG	061107	0° ±2°		0.XXX	±0.08	ECN	N09-0142
Appr	JOSEPH HSIA	061107	Product family			-	Spec ref	*
title	ASSEMBLY HDMI BOARD CONNECTOR, VERTICAL TYPE				dwg no	10078837		Rev. H
catalog no			-		CUSTOMER		sheet 2 of 5	

REV F - 2006-04-17

Copyright FCI.

SOLDER PASTE PATTERN
AND KEEP-OUT ZONE

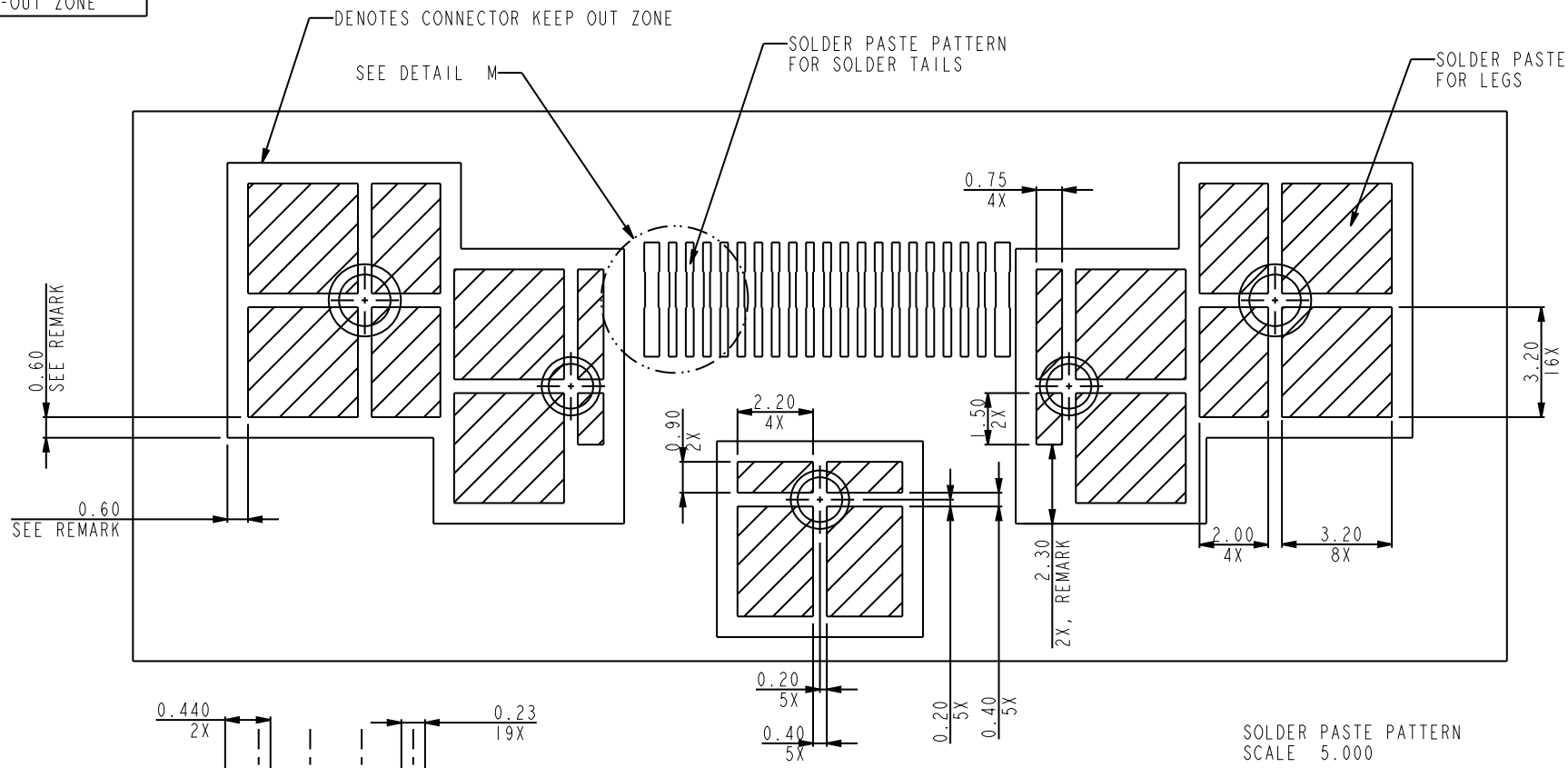

SOLDER PASTE PATTERN
SCALE 5.000

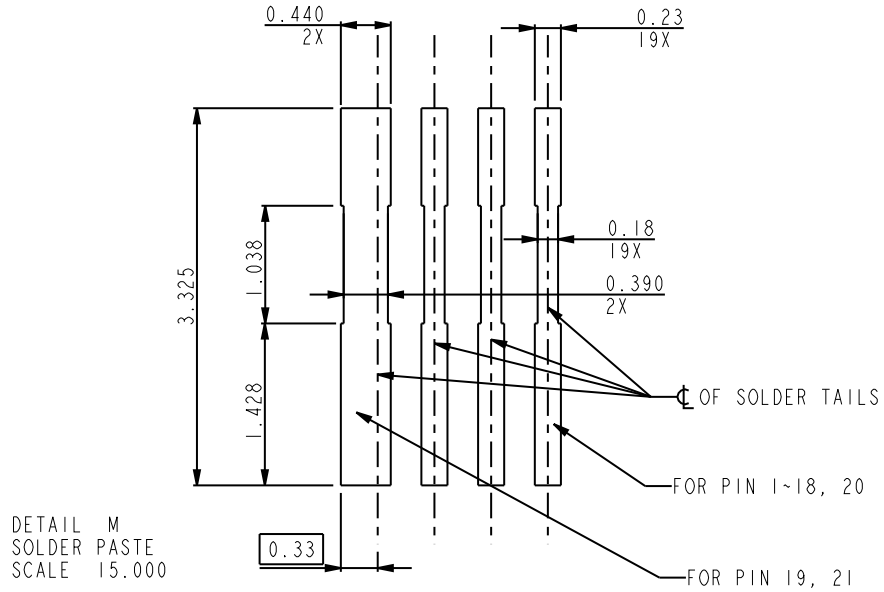

DETAIL M
SOLDER PASTE
SCALE 15.000

REMARKS:
1. CONNECTOR KEEP OUT ZONE IS 0.60MM OFFSET FROM SOLDER PASTE BOUNDARY UNLESS OTHERWISE 2.30 SPECIFIED.
2. SOLDER PASTE THICKNESS IS 0.15MM NORMINAL.

www.fciconnect.com			surface - ✓	tolerance std		projection	MM
			TOLERANCES UNLESS OTHERWISE SPECIFIED				
Dr	BEER FU	061107	ANGULAR	LINEAR	0.X ±0.30	size A4	Scale 1.000
Eng	BEER FU	061107			0.XX ±0.15		
Chr	PAUL WANG	061107	0° ±2°		0.XXX ±0.08	ECN	N09-0142
Appr	JOSEPH HSIA	061107	Product family		-	Spec ref	*
title	ASSEMBLY HDMI BOARD CONNECTOR, VERTICAL TYPE					dwg no 10078837	Rev. H
			catalog no		-	CUSTOMER	sheet 3 of 5

Copyright FCI.

REV F - 2006-04-17

COPPER LAND AND
SOLDER REISTER OPENING

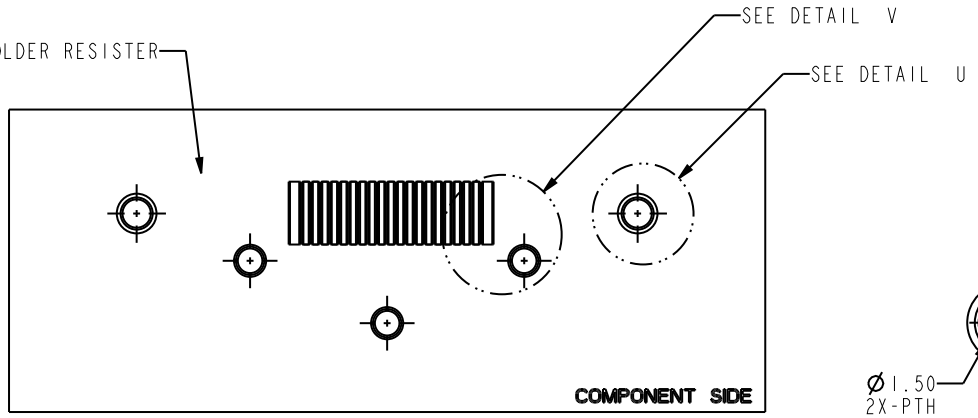

COMPONENT SIDE
SCALE 2.500

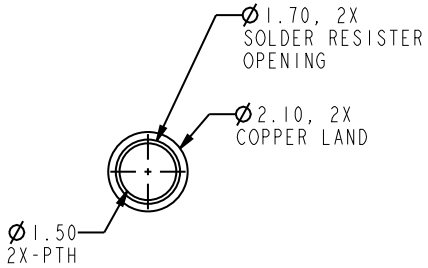

DETAIL U
SCALE 5.000

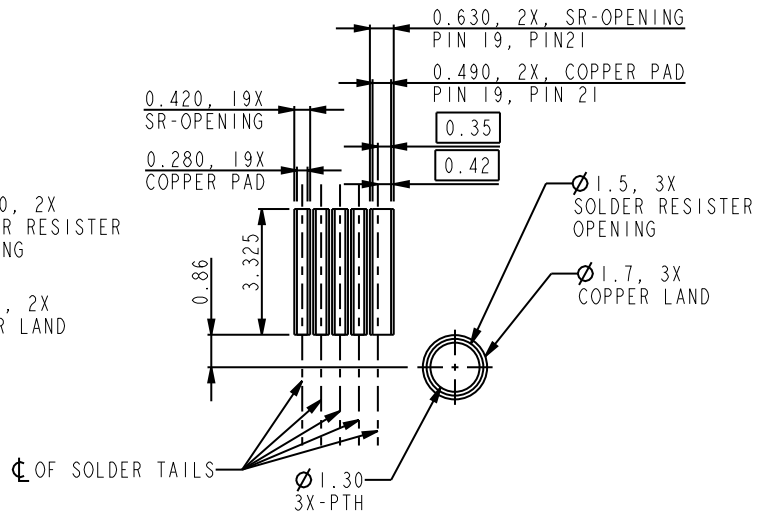

DETAIL V
SCALE 5.000

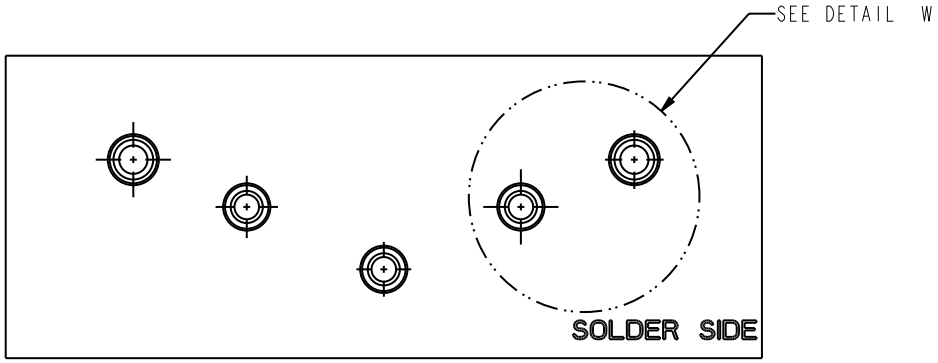

SOLDER SIDE
SCALE 2.500

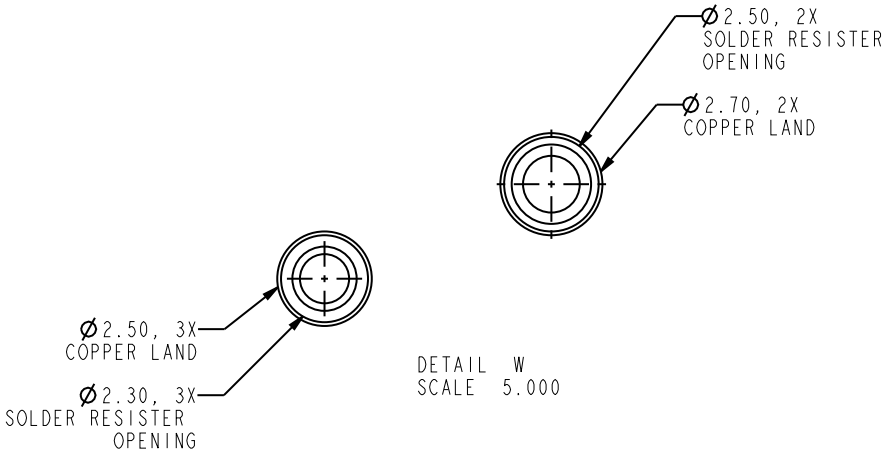

DETAIL W
SCALE 5.000

www.fciconnect.com			surface - ✓		tolerance std		projection	MM
			TOLERANCES UNLESS OTHERWISE SPECIFIED					
Dr	BEER FU	061107	ANGULAR	LINEAR	0.X	±0.30	size A4	Scale 1.000
Eng	BEER FU	061107			0.XX	±0.15		
Chr	PAUL WANG	061107	0° ±2°		0.XXX	±0.08	ECN	PRE
Appr	JOSEPH HSIA	061107	Product family			-	Spec ref	*
title	ASSEMBLY HDMI BOARD CONNECTOR, VERTICAL TYPE				dwg no	10078837		Rev. H
catalog no			-		CUSTOMER		sheet 4 of 5	

Copyright FCI.

REV F - 2006-04-17

PIN ASSIGNMENT

CONNECTOR MATING SIDE	
PIN	SIGNAL ASSIGNMENT
1	TMDS Data2+
2	TMDS Data2 Shield
3	TMDS Data2-
4	TMDS Data1+
5	TMDS Data1 Shield
6	TMDS Data1-
7	TMDS Data0+
8	TMDS Data0 Shield
9	TMDS Data0-
10	TMDS Clock+
11	TMDS Clock Shield
12	TMDS Clock-
13	CEC
14	Reserved (N.C. on device)
15	SCL
16	SDA
17	DDC/CEC Ground
18	+5V Power
19	Hot Plug Detect

Remark:
There are 19 Pins in mating side,
HDMI type A cable is compatible.

CONNECTOR SOLDER TAILS	
PIN	SIGNAL ASSIGNMENT
1	TMDS Data2+
2	TMDS Data2 Shield
3	TMDS Data2-
4	TMDS Data1+
5	TMDS Data1 Shield
6	TMDS Data1-
7	TMDS Data0+
8	TMDS Data0 Shield
9	TMDS Data0-
10	TMDS Clock+
11	TMDS Clock Shield
12	TMDS Clock-
13	CEC
14	Reserved (N.C. on device)
15	SCL
16	SDA
17	DDC/CEC Ground
18	+5V Power
19	Hot Plug Detect
20	Ground to PCB
21	Ground to PCB

Remark:
Two extra pin 20, 21 are designed to ground to board, enhance the EMI performance in system level.

Copyright FCI.

www.fciconnect.com			surface -		tolerance std		projection	MM
			TOLERANCES UNLESS OTHERWISE SPECIFIED					
Dr	BEER FU	061107	ANGULAR	LINEAR	0.X	±0.30	size A4	Scale 1.000
Eng	BEER FU	061107			0.XX	±0.15		
Chr	PAUL WANG	061107	0° ±2°		0.XXX	±0.08	ECN	N09-0142
Appr	JOSEPH HSIA	061107	Product family			-	Spec ref	*

title	ASSEMBLY HDMI BOARD CONNECTOR, VERTICAL TYPE	dwg no 10078837	Rev. H
	catalog no -	CUSTOMER	sheet 5 of 5

REV F - 2006-04-17

Компания «ЭлектроПласт» предлагает заключение долгосрочных отношений при поставках импортных электронных компонентов на взаимовыгодных условиях!

Наши преимущества:

- Оперативные поставки широкого спектра электронных компонентов отечественного и импортного производства напрямую от производителей и с крупнейших мировых складов;
- Поставка более 17-ти миллионов наименований электронных компонентов;
- Поставка сложных, дефицитных, либо снятых с производства позиций;
- Оперативные сроки поставки под заказ (от 5 рабочих дней);
- Экспресс доставка в любую точку России;
- Техническая поддержка проекта, помощь в подборе аналогов, поставка прототипов;
- Система менеджмента качества сертифицирована по Международному стандарту ISO 9001;
- Лицензия ФСБ на осуществление работ с использованием сведений, составляющих государственную тайну;
- Поставка специализированных компонентов (Xilinx, Altera, Analog Devices, Intersil, Interpoint, Microsemi, Aeroflex, Peregrine, Syfer, Eurofarad, Texas Instrument, Miteq, Cobham, E2V, MA-COM, Hittite, Mini-Circuits,General Dynamics и др.);

Помимо этого, одним из направлений компании «ЭлектроПласт» является направление «Источники питания». Мы предлагаем Вам помощь Конструкторского отдела:

- Подбор оптимального решения, техническое обоснование при выборе компонента;
- Подбор аналогов;
- Консультации по применению компонента;
- Поставка образцов и прототипов;
- Техническая поддержка проекта;
- Защита от снятия компонента с производства.

Как с нами связаться

Телефон: 8 (812) 309 58 32 (многоканальный)
Факс: 8 (812) 320-02-42
Электронная почта: org@eplast1.ru
Адрес: 198099, г. Санкт-Петербург, ул. Калинина, дом 2, корпус 4, литера А.