DO NOT SCALE | DIMENSIONS IN MM.

C.A.D. FILE CODE S. C346350.

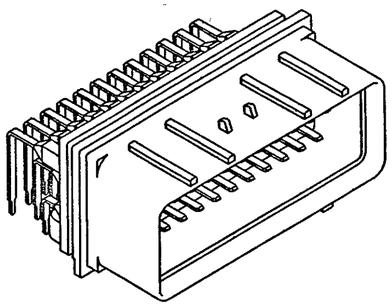

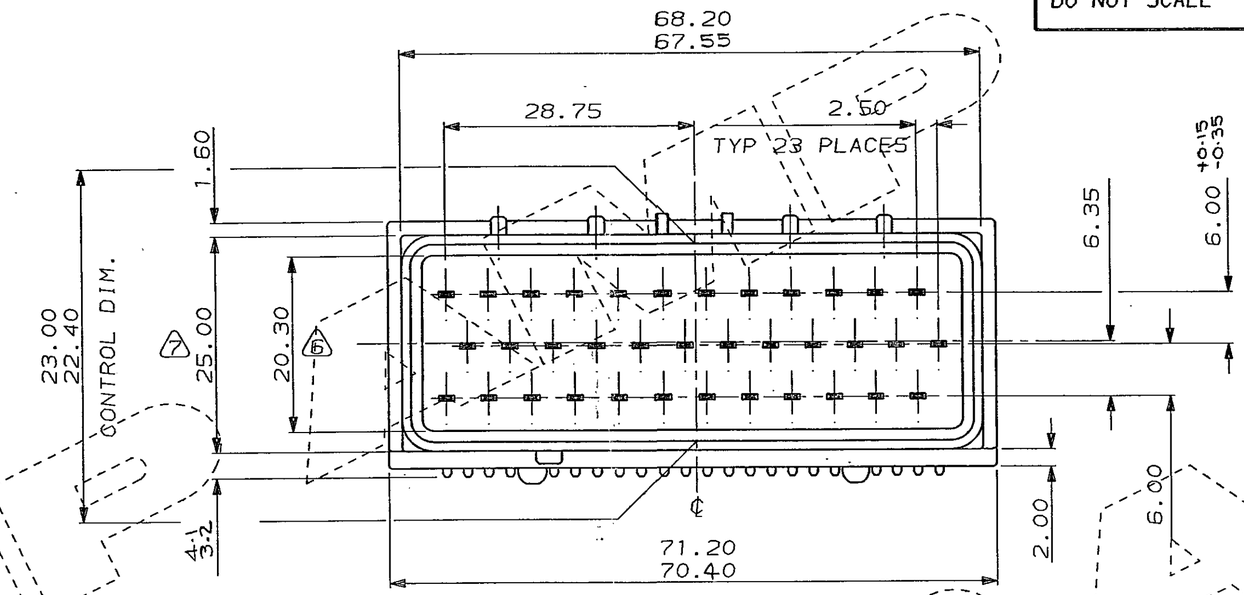

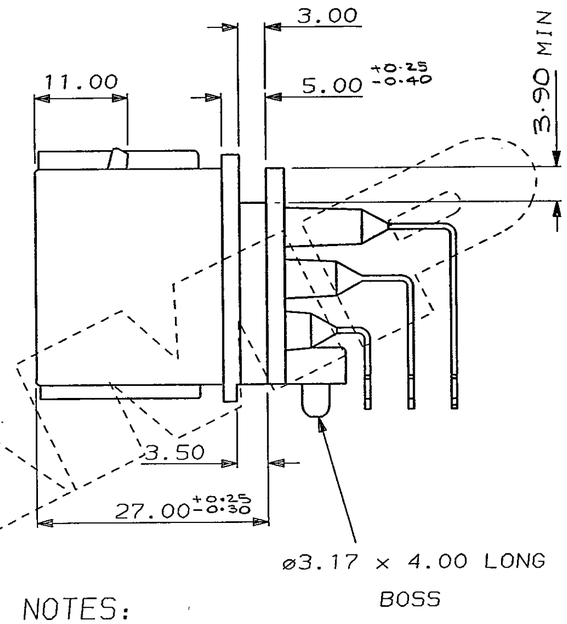

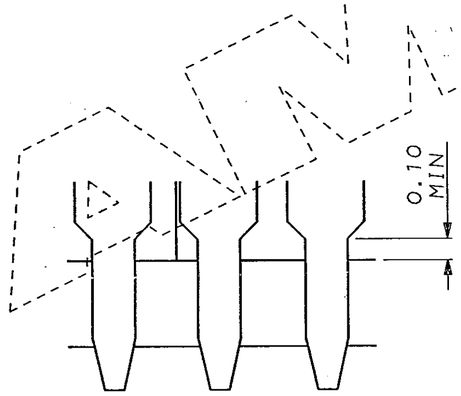

SCRAP VIEW OF PINS
SCALE 5:1

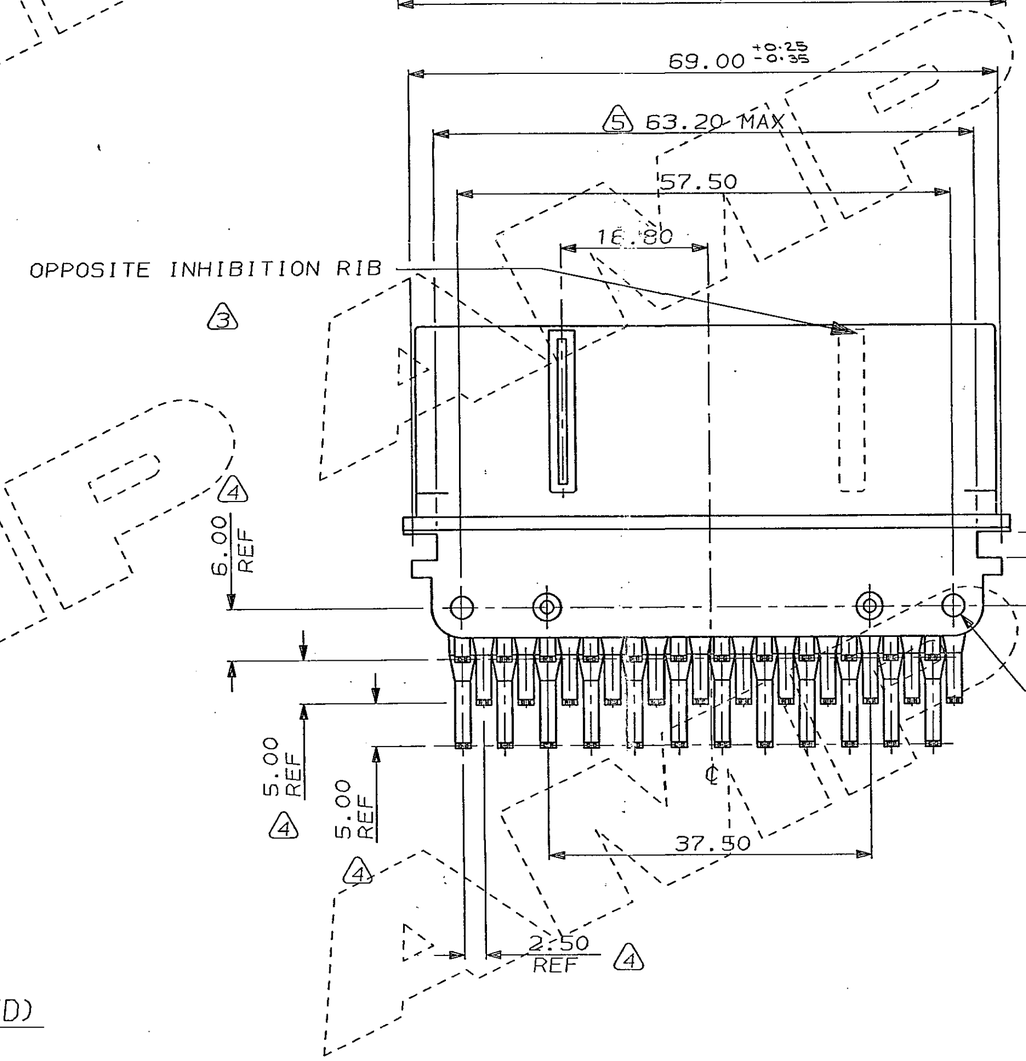

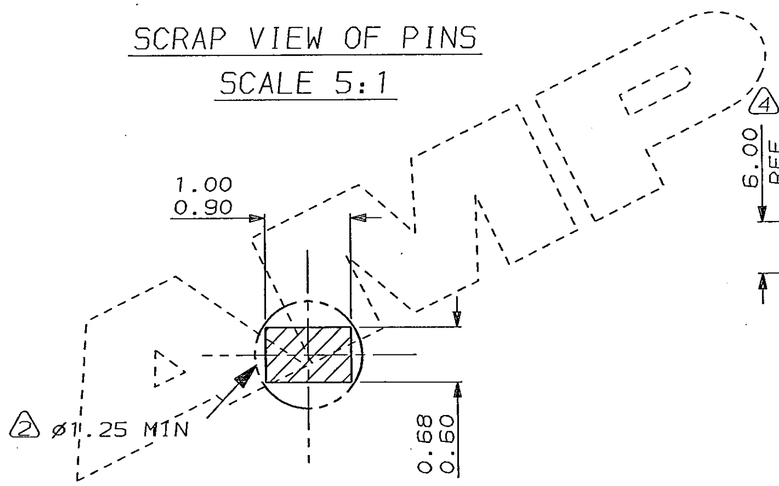

SCRAP VIEW OF PIN
DETAIL SHOWING MINIMUM
HOLE SIZE IN P.C.B (DOTTED)

NOTES:

1. TO SUIT SCREW 5.00mm LONG FLASH ACCEPTABLE AT END OF HOLE
2. P.C.B. HOLE SIZE ø 1.35 mm 1.25
3. PROVISION FOR OPPOSITE INHIBITION RIB (IF REQUIRED)
4. THE POSITIONING OF THE P.C.B. LEGS MUST BE SUCH THAT IT FITS GAUGE No. 38-347 WHICH HAS A POSITIONAL TOLERANCE OF ±0.25
5. FLASH ACCEPTABLE AT TOOL SPLIT LINE (0.1 MAX.)
6. TO BE MEASURED AT THE CORNERS. DIMENSION AT ℄ TO BE 19.90 MIN.
7. TO BE MEASURED AT THE CORNERS.

SAME AS 346350-5 (ALTERNATIVE PACKING)			2-346350-5
TIN-LEAD LEGS, GOLD TABS	TEMPER 4 BRASS	IN-MOULDED TAB	346350-5
RED	13% GLASS FILLED NYLON	HEADER MOULDING	
FINISH	MATERIAL	DESCRIPTION	PART NUMBER

CUSTOMER DWG
FOR REFERENCE ONLY

© COPYRIGHT 1987 BY AMP of GREAT BRITAIN LTD. ALL INTERNATIONAL RIGHTS RESERVED. ALL PRODUCTS MAY BE COVERED BY BRITISH AND FOREIGN PATENTS AND/OR PATENTS PENDING.

RELEASED FOR PUBLICATION 08/07/87

REV	APPROVED	ECN	DATE
-	-	-	-
-	-	-	-
-	-	-	-
B	EB00-0363-97	JPA	8-1-98
A	EB00-0277-97	JPA	16-5-97
0	EB00-0231-97	JPA	21-4-97
1	M.McG	-	04/02/91

TOLERANCES UNLESS OTHERWISE STATED : DEC ± 0.25 ANGLES ± 1°

DR. M.McG 04/09/91
CH. J.PALMER
APP. M.McG

AMP of Great Britain Ltd.
TERMINAL HOUSE STANMORE MIDDX.

NAME 36 WAY HEADER (MKII) FOR ECONOSEAL 3 (WIRE TO BOARD)

SCALE	LOC	SIZE	DWG.No.	REV	SHEET
2/1	E	A2	C346350	B	1/1

FORMAT 22/05/85

Компания «ЭлектроПласт» предлагает заключение долгосрочных отношений при поставках импортных электронных компонентов на взаимовыгодных условиях!

Наши преимущества:

- Оперативные поставки широкого спектра электронных компонентов отечественного и импортного производства напрямую от производителей и с крупнейших мировых складов;
- Поставка более 17-ти миллионов наименований электронных компонентов;
- Поставка сложных, дефицитных, либо снятых с производства позиций;
- Оперативные сроки поставки под заказ (от 5 рабочих дней);
- Экспресс доставка в любую точку России;
- Техническая поддержка проекта, помощь в подборе аналогов, поставка прототипов;
- Система менеджмента качества сертифицирована по Международному стандарту ISO 9001;
- Лицензия ФСБ на осуществление работ с использованием сведений, составляющих государственную тайну;
- Поставка специализированных компонентов (Xilinx, Altera, Analog Devices, Intersil, Interpoint, Microsemi, Aeroflex, Peregrine, Syfer, Eurofarad, Texas Instrument, Miteq, Cobham, E2V, MA-COM, Hittite, Mini-Circuits,General Dynamics и др.);

Помимо этого, одним из направлений компании «ЭлектроПласт» является направление «Источники питания». Мы предлагаем Вам помощь Конструкторского отдела:

- Подбор оптимального решения, техническое обоснование при выборе компонента;
- Подбор аналогов;
- Консультации по применению компонента;
- Поставка образцов и прототипов;
- Техническая поддержка проекта;
- Защита от снятия компонента с производства.

Как с нами связаться

Телефон: 8 (812) 309 58 32 (многоканальный)
Факс: 8 (812) 320-02-42
Электронная почта: org@eplast1.ru
Адрес: 198099, г. Санкт-Петербург, ул. Калинина, дом 2, корпус 4, литера А.