# 3/16 HEX BINDING SWAGE STANDOFFS

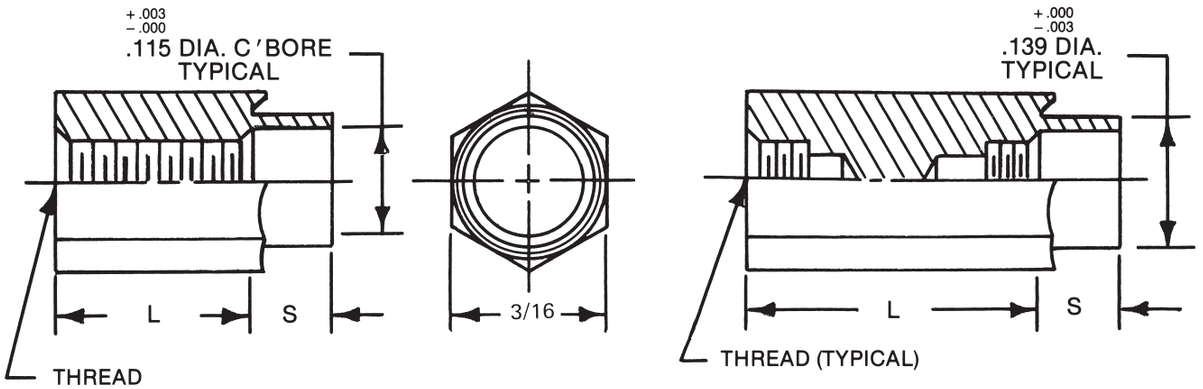


L = STANDOFF LENGTH
S = SHANK LENGTH
P = BOARD THICKNESS

See page iv for installation information

See page 10 for thread depth chart
See page 9 for finish codes
For non-standard parts contact Sales Office

| SWAGE TOOLING | | |
|---|---|---|
| PUNCH | ANVIL | LENGTH |
| P-3 | AH-48 | 1/8-3/16 |
| | AH-49 | 1/4-7/16 |
| | AH-50 | 1/2-11/16 |
| | AH-51 | 3/4-2″ |

ORDERING CODE

| XXXX | X | XXX | X | X |
|---|---|---|---|---|
| LENGTH | SHANK | THREAD | MATERIAL | FINISH |

| SWAGE/PANEL CODE | | |
|---|---|---|
| ±.003 | S | P |
| .075 | A | 1/32 |
| .105 | B | 1/16 |
| .135 | C | 3/32 |
| .165 | D | 1/8 |

| LENGTH | PART NO. |
|---|---|
| 1/8 | 3300 |
| 3/16 | 3301 |
| 1/4 | 3302 |
| 5/16 | 3303 |
| 3/8 | 3304 |
| 7/16 | 3305 |
| 1/2 | 3306 |
| 9/16 | 3307 |
| 5/8 | 3308 |
| 11/16 | 3309 |
| 3/4 | 3310 |
| 13/16 | 3311 |
| 7/8 | 3312 |
| 15/16 | 3313 |
| 1″ | 3314 |

| LENGTH | PART NO. |
|---|---|
| 1-1/16 | 3315 |
| 1-1/8 | 3316 |
| 1-3/16 | 3317 |
| 1-1/4 | 3318 |
| 1-5/16 | 3319 |
| 1-3/8 | 3320 |
| 1-7/16 | 3321 |
| 1-1/2 | 3322 |
| 1-9/16 | 3323 |
| 1-5/8 | 3324 |
| 1-11/16 | 3325 |
| 1-3/4 | 3326 |
| 1-13/16 | 3327 |
| 1-7/8 | 3328 |
| 1-15/16 | 3329 |
| 2″ | 3330 |

| THREAD | CODE |
|---|---|
| 2-56 | 256 |
| 4-40 | 440 |

| MATERIAL | CODE | RoHS |
|---|---|---|
| Aluminum | AL | YES |
| Brass | B | YES |
| Stainless Steel | SS | YES |
| Steel | S | YES |



RAF ELECTRONIC HARDWARE
95 Silvermine Road, Seymour, Ct. 06483 Phone: 203-888-2133 Fax: 203-888-9860
e-mail : info@rafhdwe.com Web: www.rafhdwe.com

Компания «ЭлектроПласт» предлагает заключение долгосрочных отношений при поставках импортных электронных компонентов на взаимовыгодных условиях!

Наши преимущества:

- Оперативные поставки широкого спектра электронных компонентов отечественного и импортного производства напрямую от производителей и с крупнейших мировых складов;
- Поставка более 17-ти миллионов наименований электронных компонентов;
- Поставка сложных, дефицитных, либо снятых с производства позиций;
- Оперативные сроки поставки под заказ (от 5 рабочих дней);
- Экспресс доставка в любую точку России;
- Техническая поддержка проекта, помощь в подборе аналогов, поставка прототипов;
- Система менеджмента качества сертифицирована по Международному стандарту ISO 9001;
- Лицензия ФСБ на осуществление работ с использованием сведений, составляющих государственную тайну;
- Поставка специализированных компонентов (Xilinx, Altera, Analog Devices, Intersil, Interpoint, Microsemi, Aeroflex, Peregrine, Syfer, Eurofarad, Texas Instrument, Miteq, Cobham, E2V, MA-COM, Hittite, Mini-Circuits,General Dynamics и др.);

Помимо этого, одним из направлений компании «ЭлектроПласт» является направление «Источники питания». Мы предлагаем Вам помощь Конструкторского отдела:

- Подбор оптимального решения, техническое обоснование при выборе компонента;
- Подбор аналогов;
- Консультации по применению компонента;
- Поставка образцов и прототипов;
- Техническая поддержка проекта;
- Защита от снятия компонента с производства.

**Как с нами связаться**

**Телефон:** 8 (812) 309 58 32 (многоканальный)
**Факс:** 8 (812) 320-02-42
**Электронная почта:** org@eplast1.ru
**Адрес:** 198099, г. Санкт-Петербург, ул. Калинина, дом 2, корпус 4, литера А.