THIS DRAWING IS UNPUBLISHED. RELEASED FOR PUBLICATION -,- .
© COPYRIGHT - By - ALL RIGHTS RESERVED.

LOC	DIST
FT	0

REVISIONS

P	LTR	DESCRIPTION	DATE	DWN	APVD
	B	REVISED PER ECO-15-007842	23JUN2015	NG	PS

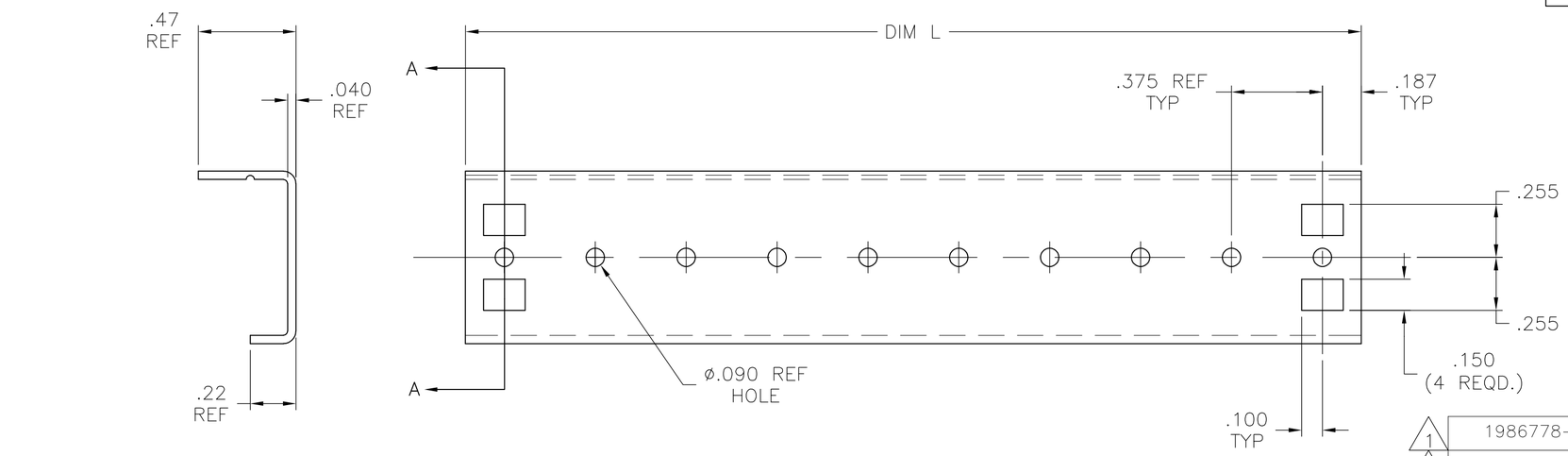

SAFETY COVER
QTY 1

1 OBSOLETE

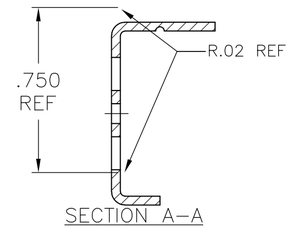

SECTION A–A

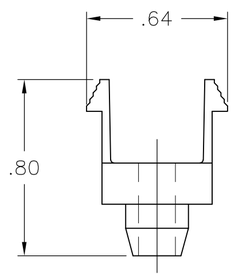

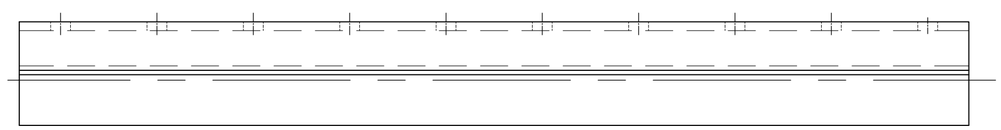

COVER RETAINER
QTY 2

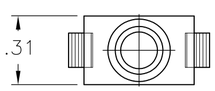

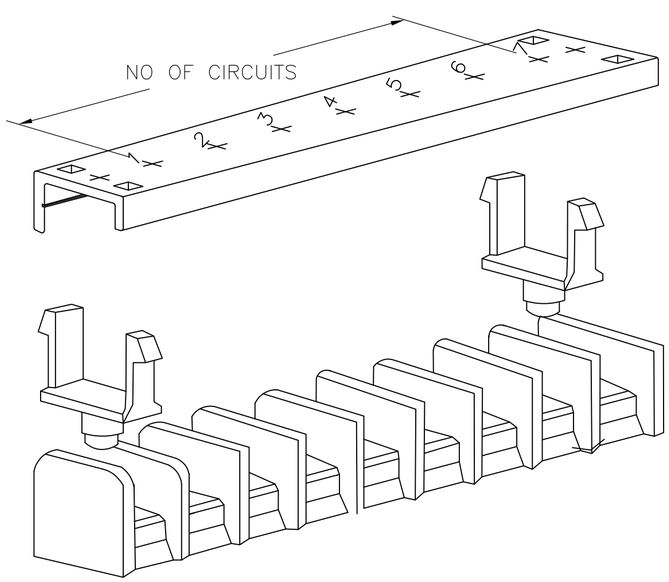

6	C	1	*	*
6=.375 C/L SPACING	COVER MATERIAL YELLOW PVC	CLOSED BACK	N=NO MARKING F=FORWARD SEQUENCE	NUMBER OF CIRCUITS

	COVER RETAINER QTY=2	DIM L ± 0.040	TOTAL NUMBER OF HOLES	TOTAL NUMBER OF CIRCUITS	CATALOG NUMBER	PART NUMBER
1	1986778-2	11.625	31	29	6C1N29	~~2-1776437-9~~
1	1986778-2	11.25	30	28	6C1N28	~~2-1776437-8~~
1	1986778-2	10.875	29	27	6C1N27	~~2-1776437-7~~
1	1986778-2	10.5	28	26	6C1N26	~~2-1776437-6~~
1	1986778-2	10.125	27	25	6C1N25	~~2-1776437-5~~
1	1986778-2	9.375	25	23	6C1N23	~~2-1776437-3~~
1	1986778-2	9	24	22	6C1N22	~~2-1776437-2~~
1	1986778-2	8.625	23	21	6C1N21	~~2-1776437-1~~
1	1986778-2	8.25	22	20	6C1N20	~~2-1776437-0~~
1	1986778-2	7.875	21	19	6C1N19	~~1-1776437-9~~
1	1986778-2	7.125	19	17	6C1N17	~~1-1776437-7~~
1	1986778-2	6	16	14	6C1N14	~~1-1776437-4~~
1	1986778-2	5.625	15	13	6C1N13	~~1-1776437-3~~
1	1986778-2	4.875	13	11	6C1N11	~~1-1776437-1~~
	1986778-2	4.125	11	9	6C1F09	7-1437418-1
	1986778-2	9.75	26	24	6C1N24	2-1437418-7
	1986778-2	7.5	20	18	6C1N18	2-1437418-6
	1986778-2	6.75	18	16	6C1N16	2-1437418-5
	1986778-2	6.575	17	15	6C1N15	2-1437418-4
	1986778-2	4.125	11	9	6C1N09	2-1437418-1
	1986778-2	3.75	10	8	6C1N08	2-1437418-0
	1986778-2	3	8	6	6C1N06	1-1437418-8
	1986778-2	2.25	6	4	6C1N04	1-1437418-6
	1986778-2	1.875	5	3	6C1N03	1-1437418-5
	1986778-2	10.5	28	26	6C1F26	1-1437418-3
1	1986778-2	2.625	7	5	6C1F05	~~1437418-9~~

1437418-7

THIS DRAWING IS A CONTROLLED DOCUMENT.

DIMENSIONS: INCHES

TOLERANCES UNLESS OTHERWISE SPECIFIED:
0 PLC ± –
1 PLC ± –
2 PLC ± .01
3 PLC ± .005
4 PLC ± –
ANGLES ± 1°

MATERIAL

FINISH –

DWN	S SCHLEGEL	9/29/06
CHK	S YODER	9/29/06
APVD	S YODER	9/29/06
PRODUCT SPEC	—	
APPLICATION SPEC	—	
WEIGHT	—	

TE Connectivity

NAME 6C1F03=SSB 3/8 SAFE CVR 3CKT

SIZE	CAGE CODE	DRAWING NO	RESTRICTED TO
A2	00779	C-1437418-7	—

CUSTOMER DRAWING | SCALE 2:1 | SHEET 1 OF 1 | REV B

Компания «ЭлектроПласт» предлагает заключение долгосрочных отношений при поставках импортных электронных компонентов на взаимовыгодных условиях!

Наши преимущества:

- Оперативные поставки широкого спектра электронных компонентов отечественного и импортного производства напрямую от производителей и с крупнейших мировых складов;
- Поставка более 17-ти миллионов наименований электронных компонентов;
- Поставка сложных, дефицитных, либо снятых с производства позиций;
- Оперативные сроки поставки под заказ (от 5 рабочих дней);
- Экспресс доставка в любую точку России;
- Техническая поддержка проекта, помощь в подборе аналогов, поставка прототипов;
- Система менеджмента качества сертифицирована по Международному стандарту ISO 9001;
- Лицензия ФСБ на осуществление работ с использованием сведений, составляющих государственную тайну;
- Поставка специализированных компонентов (Xilinx, Altera, Analog Devices, Intersil, Interpoint, Microsemi, Aeroflex, Peregrine, Syfer, Eurofarad, Texas Instrument, Miteq, Cobham, E2V, MA-COM, Hittite, Mini-Circuits,General Dynamics и др.);

Помимо этого, одним из направлений компании «ЭлектроПласт» является направление «Источники питания». Мы предлагаем Вам помощь Конструкторского отдела:

- Подбор оптимального решения, техническое обоснование при выборе компонента;
- Подбор аналогов;
- Консультации по применению компонента;
- Поставка образцов и прототипов;
- Техническая поддержка проекта;
- Защита от снятия компонента с производства.

Как с нами связаться

Телефон: 8 (812) 309 58 32 (многоканальный)
Факс: 8 (812) 320-02-42
Электронная почта: org@eplast1.ru
Адрес: 198099, г. Санкт-Петербург, ул. Калинина, дом 2, корпус 4, литера А.