Coax Probes Attached Cable

100445 & 100746 Signal Plungers

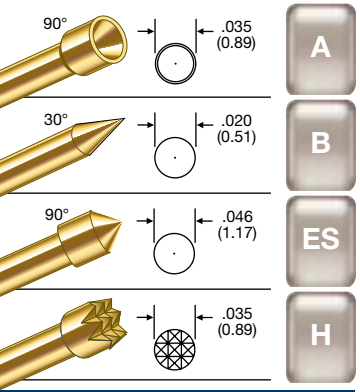

100445 & 100746 Shielding Plungers

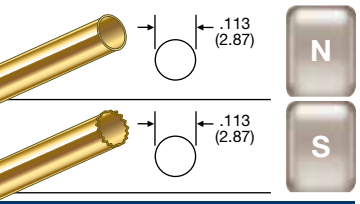

100999 Plungers Tips

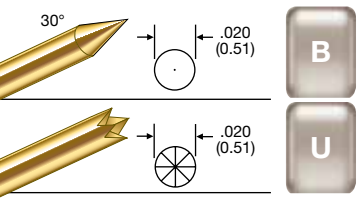

100445/100746

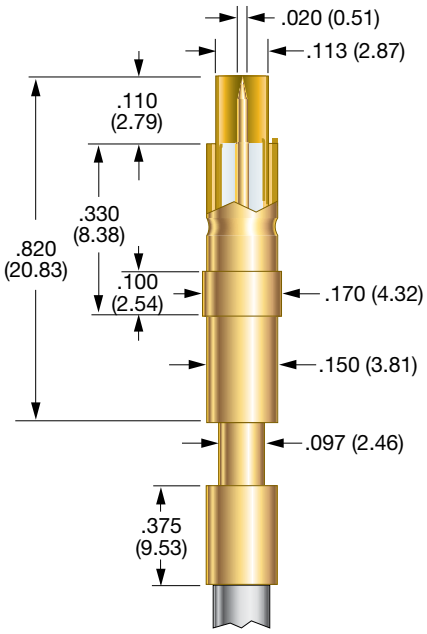

100999

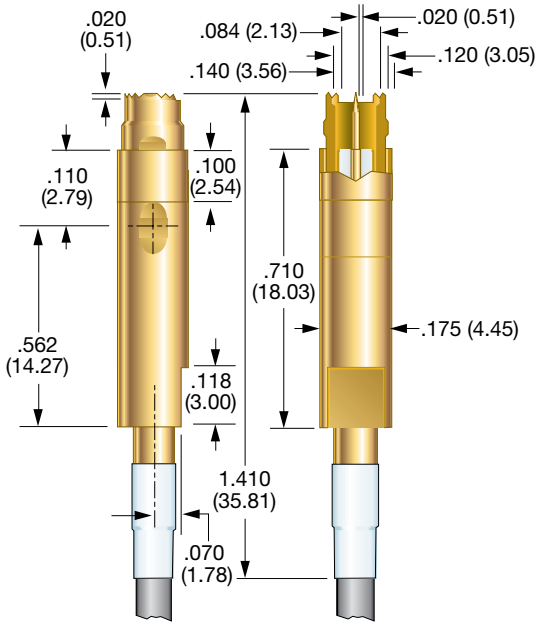

Probe Specifications

Minimum Centers: .200 (5.08)
Current Rating: 3 amps continuous
Spring Force: Signal Conductor:
B Tip: 1.6 oz. @ .070 (1.78) travel
A, ES, H Tips: 2.0 oz. @ .070 (1.78) travel
Shielding Plunger: 4.3 oz. @ .070 (1.78) travel
Nominal Impedance: 50 Ω
Maximum Travel:
.090 (2.29) for tip B
.075 (1.91) for tips A, ES, H
Working Travel: .070 (1.78)

Probe Specifications

Minimum Centers: .200 (5.08)
Current Rating: 3 amps continuous
Spring Force: Signal Conductor:
B Tip: 1.6 oz. @ .070 (1.78) travel
U Tip: 3.3 oz. @ .070 (1.78) travel
Shielding Plunger: 4.5 oz. @ .070 (1.78) travel
Nominal Impedance: 50 Ω
Maximum Travel: .090 (2.29)
Working Travel: .070 (1.78)

Materials

Barrel: Brass, gold plated
Spring:
Signal Conductor: Beryllium copper, gold plated
Shielding Plunger: Stainless steel, gold plated
Shielding Plunger: Beryllium copper, gold plated
Dielectric Insulator: Teflon
Shielding Tube: Stainless steel, gold plated
Signal Conductor: Series S, Size 00 probe
Crimp Ferrule: Brass, gold plated
Coaxial Cable: 100445: RG 174U
100746: RG 316

Materials

Barrel: Brass, gold plated
Spring:
Signal Conductor: Beryllium copper, gold plated
Shielding Plunger: Stainless steel, gold plated
Shielding Plunger: Beryllium copper, gold plated
Dielectric Insulator: Teflon
Shielding Tube: Brass, gold plated
Signal Conductor: Series S, Size 00 probe
Coaxial Cable: Semi-flex or flex cable

How to Order

100445	B	F	N	12	AM
Base Part Number	Signal Probe Tip	Mounting Flange	Shielding Plunger	Cable Length	Termination

N: Without flange
F: With flange

Shielding Plunger:
S: Serrated
N: Flat

Cable Length:
12 - 12 inches
36 - 36 inches

AM: SMA Male
AF: SMA Female
NC: No Connector

How to Order

100999	B	12	AM	F
Base Part Number	Signal Probe Tip	Cable Length	Termination	Cable Type

Cable Length:
12 - 12 inches
36 - 36 inches

AM: SMA Male
AF: SMA Female
NC: No Connector

F: Flex
S: Semi-Flex

* When ordering with a preattached connector, please note that the connector will not fit through the probe mounting hole. The probe must be inserted from the bottom side of the mounting plate.

Consult IDI for more information.

Specifications subject to change without notice. Dimensions in inches (millimeters)

IDI Interconnect Devices, Inc. welcomes your e-mail at info@idinet.com

Компания «ЭлектроПласт» предлагает заключение долгосрочных отношений при поставках импортных электронных компонентов на взаимовыгодных условиях!

Наши преимущества:

- Оперативные поставки широкого спектра электронных компонентов отечественного и импортного производства напрямую от производителей и с крупнейших мировых складов;
- Поставка более 17-ти миллионов наименований электронных компонентов;
- Поставка сложных, дефицитных, либо снятых с производства позиций;
- Оперативные сроки поставки под заказ (от 5 рабочих дней);
- Экспресс доставка в любую точку России;
- Техническая поддержка проекта, помощь в подборе аналогов, поставка прототипов;
- Система менеджмента качества сертифицирована по Международному стандарту ISO 9001;
- Лицензия ФСБ на осуществление работ с использованием сведений, составляющих государственную тайну;
- Поставка специализированных компонентов (Xilinx, Altera, Analog Devices, Intersil, Interpoint, Microsemi, Aeroflex, Peregrine, Syfer, Eurofarad, Texas Instrument, Miteq, Cobham, E2V, MA-COM, Hittite, Mini-Circuits,General Dynamics и др.);

Помимо этого, одним из направлений компании «ЭлектроПласт» является направление «Источники питания». Мы предлагаем Вам помощь Конструкторского отдела:

- Подбор оптимального решения, техническое обоснование при выборе компонента;
- Подбор аналогов;
- Консультации по применению компонента;
- Поставка образцов и прототипов;
- Техническая поддержка проекта;
- Защита от снятия компонента с производства.

Как с нами связаться

Телефон: 8 (812) 309 58 32 (многоканальный)
Факс: 8 (812) 320-02-42
Электронная почта: org@eplast1.ru
Адрес: 198099, г. Санкт-Петербург, ул. Калинина, дом 2, корпус 4, литера А.