THIS DRAWING AND THE INFORMATION SET FORTH HEREON ARE THE PROPERTY OF TYCO ELECTRONICS CORPORATION, AND ARE TO BE HELD IN TRUST AND CONFIDENCE. PUBLICATION, DUPLICATION, DISCLOSURE, OR USE FOR ANY PURPOSE NOT EXPRESSLY AUTHORIZED IN WRITING BY TYCO ELECTRONICS IS PROHIBITED.

REVISIONS

| LTR | DESCRIPTION | DATE | APPROVED |
|---|---|---|---|
| A1 | PRELIMINARY | | |
| B | REVISED PER ECO-09-015832 | 07/07/09 | A. BUI |

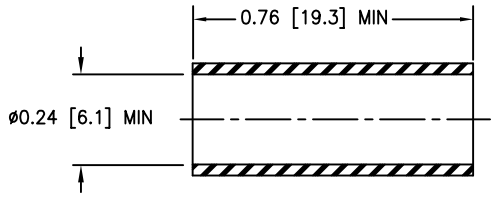


1) INSULATION SLEEVE

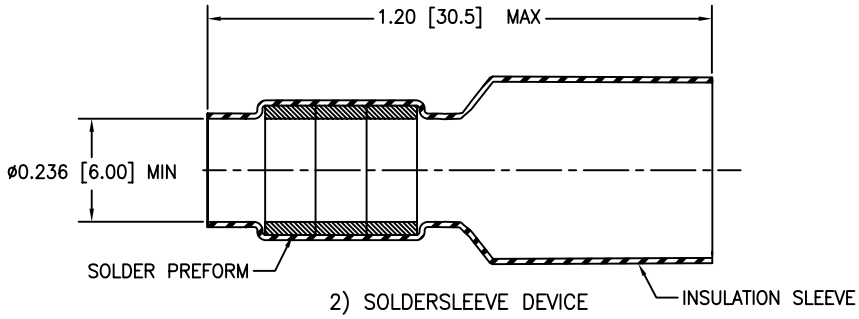


2) SOLDERSLEEVE DEVICE

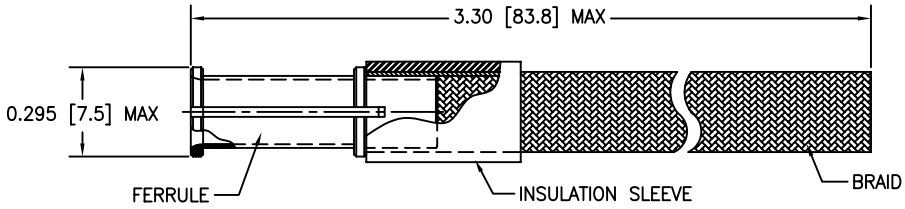


3) FLEXBRAID ASSEMBLY

MATERIALS:

1. INSULATION SLEEVE: HEAT-SHRINKABLE, TRANSPARENT BLUE, RADIATION CROSS-LINKED POLYVINYLIDENE FLUORIDE.
2. SOLDERSLEEVE DEVICE:
   INSULATION SLEEVE: HEAT-SHRINKABLE, TRANSPARENT BLUE, RADIATION CROSS-LINKED POLYVINYLIDENE FLUORIDE.
   SOLDER PREFORM WITH FLUX:
   SOLDER: Sn96Ag4 PER ANSI/J-STD-006.
   FLUX: ROM1 PER ANSI/J-STD-004.

3. FLEXBRAID ASSEMBLY:
   FERRULE: BASE METAL – ALLOY C17200 OR C17300 PER ASTM B196/-196M
   PLATINGS – ELECTROLESS NICKEL CONFORMING TO SAE AMS-C-26074, CLASS 3, GRADE C
   – CADMIUM OLIVE DRAB CONFORMING TO SAE AMS-QQ-P-416 TYPE II CLASS 3 (500 HOUR SALT SPRAY)

   INSULATION SLEEVE: HEAT-SHRINKABLE, RADIATION CROSS-LINKED POLYVINYLIDENE FLUORIDE.
   BRAID: SILVER PLATED COPPER.

APPLICATION:

1. THIS DEVICE IS DESIGNED TO BE USED IN A HEXASHIELDF EMI TERMINATION SYSTEM.

PART NUMBERING: FLX40-04X-01

0: ELECTROLESS NICKEL
1: CADMIUM OLIVE DRAB

©2007-2009 Tyco Electronics Corporation. All rights reserved.

CUSTOMER DRAWING

UNLESS OTHERWISE SPECIFIED DIMENSIONS ARE IN INCHES. METRIC DIMENSIONS ARE IN BRACKETS.

DECIMALS
.XXX ± ———
.XX ± ———
ANGLES ———

WEIGHT
---

| | | |
|---|---|---|
| DRAWN | K. YEE | 11/21/07 |
| CHECKED | | |
| APPROVED | MPIOZET | 11/21/07 |
| REVISED | | |

CAD NAME: FLX40-04X-01

THIRD ANGLE PROJECTION

Tyco Electronics

Raychem Interconnect
300 Constitution Drive
Menlo Park, CA 94025 U.S.A

TITLE
FLEXBRAID KIT
HEXASHIELDF EMI TERMINATION SYSTEM

| SIZE | CODE IDENT. NO. | DWG. NO. | REV |
|---|---|---|---|
| A | 06090 | FLX40-04X-01 | B |

DO NOT SCALE THIS DRAWING | SHEET 1 OF 1

If this document is printed it becomes uncontrolled. Check for the latest revision

Компания «ЭлектроПласт» предлагает заключение долгосрочных отношений при поставках импортных электронных компонентов на взаимовыгодных условиях!

Наши преимущества:

- Оперативные поставки широкого спектра электронных компонентов отечественного и импортного производства напрямую от производителей и с крупнейших мировых складов;
- Поставка более 17-ти миллионов наименований электронных компонентов;
- Поставка сложных, дефицитных, либо снятых с производства позиций;
- Оперативные сроки поставки под заказ (от 5 рабочих дней);
- Экспресс доставка в любую точку России;
- Техническая поддержка проекта, помощь в подборе аналогов, поставка прототипов;
- Система менеджмента качества сертифицирована по Международному стандарту ISO 9001;
- Лицензия ФСБ на осуществление работ с использованием сведений, составляющих государственную тайну;
- Поставка специализированных компонентов (Xilinx, Altera, Analog Devices, Intersil, Interpoint, Microsemi, Aeroflex, Peregrine, Syfer, Eurofarad, Texas Instrument, Miteq, Cobham, E2V, MA-COM, Hittite, Mini-Circuits,General Dynamics и др.);

Помимо этого, одним из направлений компании «ЭлектроПласт» является направление «Источники питания». Мы предлагаем Вам помощь Конструкторского отдела:

- Подбор оптимального решения, техническое обоснование при выборе компонента;
- Подбор аналогов;
- Консультации по применению компонента;
- Поставка образцов и прототипов;
- Техническая поддержка проекта;
- Защита от снятия компонента с производства.

**Как с нами связаться**

**Телефон:** 8 (812) 309 58 32 (многоканальный)
**Факс:** 8 (812) 320-02-42
**Электронная почта:** org@eplast1.ru
**Адрес:** 198099, г. Санкт-Петербург, ул. Калинина, дом 2, корпус 4, литера А.