THIS DRAWING IS UNPUBLISHED. RELEASED FOR PUBLICATION - ,N/A .
© COPYRIGHT N/A By - ALL RIGHTS RESERVED.

LOC	DIST
DF	FO

REVISIONS

P	LTR	DESCRIPTION	DATE	DWN	APVD
	G	TYCO logo replaced with the AMP brand logo	28JUN2011	CCT	DH

1. ALL PARTS ASSEMBLED BY TYCO ELECTRONICS CORP.

2. STANDOFFS:
POSN 10 (8) STANDOFFS AS SHOWN.
POSN 14 (11) STANDOFFS, 3 PER DIAGONAL ROW.
POSN 18 (14) STANDOFFS, 3 PER DIAGONAL ROW.
POSN 22 (17) STANDOFFS, 3 PER DIAGONAL ROW.
POSN 26 (20) STANDOFFS, 3 PER DIAGONAL ROW.
POSN 30 (23) STANDOFFS, 3 PER DIAGONAL ROW.
POSN 34 (26) STANDOFFS, 3 PER DIAGONAL ROW.
POSN 38 (29) STANDOFFS, 3 PER DIAGONAL ROW.
POSN 42 (32) STANDOFFS, 3 PER DIAGONAL ROW.
POSN 46 (35) STANDOFFS, 3 PER DIAGONAL ROW.
POSN 50 (38) STANDOFFS, 3 PER DIAGONAL ROW.
POSN 54 (41) STANDOFFS, 3 PER DIAGONAL ROW.
POSN 58 (44) STANDOFFS, 3 PER DIAGONAL ROW.

3. FLAME RETARDANT, 94 V-0 RATED, GLASS FILLED, NYLON OR POLYESTER, COLOR: BLACK.

4. FINISH: BRIGHT TIN-LEAD .000100-.000200 THK OVER NICKEL .000050 MIN THK.

5. FINISH: BRIGHT TIN .000100-.000200 THK OVER NICKEL .000050 MIN THK.

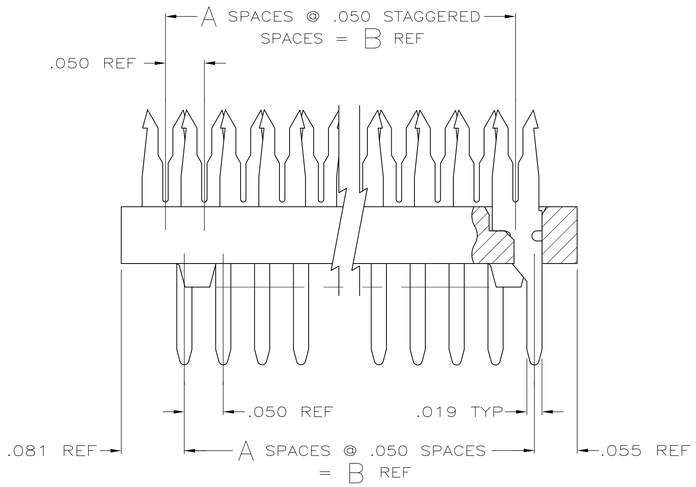

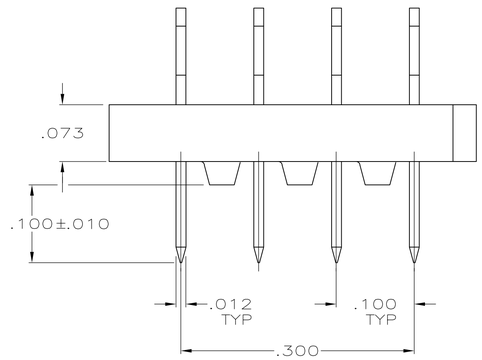

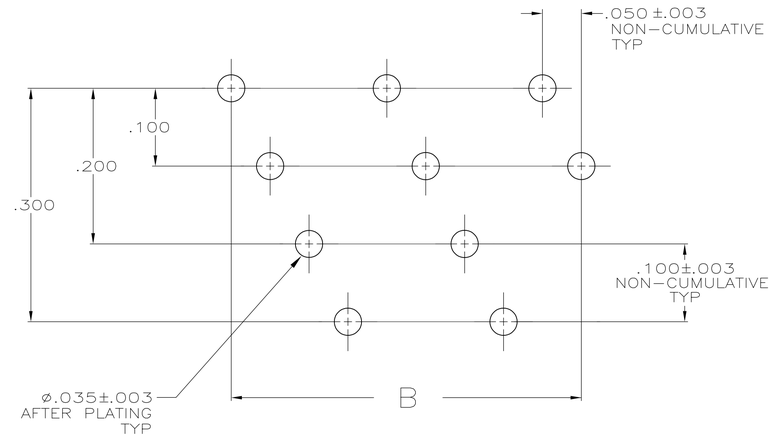

RECOMMENDED HOLE LAYOUT

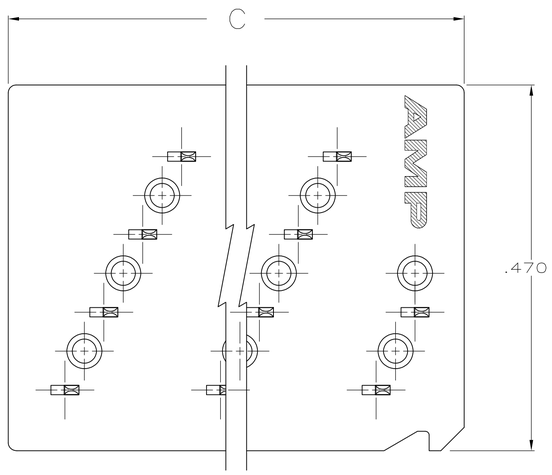

	FINISH	C	B	A	NO OF POSN	PART NUMBER
	5	2.586	2.450	49	50	6-111360-1
	5	1.786	1.650	33	34	5-111360-7
	5	1.386	1.250	25	26	5-111360-5
	5	.786	.650	13	14	5-111360-2
	5	.586	.450	9	10	5-111360-1
OBSOLETE	4	2.986	2.850	57	58	1-111360-3
OBSOLETE	4	2.786	2.650	53	54	1-111360-2
	4	2.586	2.450	49	50	1-111360-1
OBSOLETE	4	2.386	2.250	45	46	1-111360-0
OBSOLETE	4	2.186	2.050	41	42	111360-9
OBSOLETE	4	1.986	1.850	37	38	111360-8
	4	1.786	1.650	33	34	111360-7
OBSOLETE	4	1.586	1.450	29	30	111360-6
	4	1.386	1.250	25	26	111360-5
OBSOLETE	4	1.186	1.050	21	22	111360-4
OBSOLETE	4	.986	.850	17	18	111360-3
	4	.786	.650	13	14	111360-2
	4	.586	.450	9	10	111360-1

THIS DRAWING IS A CONTROLLED DOCUMENT.

DIMENSIONS: INCHES

TOLERANCES UNLESS OTHERWISE SPECIFIED:
0 PLC ± -
1 PLC ± -
2 PLC ± -
3 PLC ± .005
4 PLC ± -
ANGLES ± 0°30'

MATERIAL
MOLDED PARTS: - 3
CONTACTS: PH BRZ PER QQ-B-750

FINISH
CONTACTS 4

DWN S.WELDON 23-FEB-86
CHK W.LENKER 23-FEB-86
APVD M.VISELLI 24-FEB-86

PRODUCT SPEC —
APPLICATION SPEC —
WEIGHT —

TE Connectivity

NAME
ASSEMBLY, PADDLEBOARD, SHORT END
.100 LONG POSTS, FULL TIN PLATED CONTACTS
AMP-LATCH

SIZE	CAGE CODE	DRAWING NO	RESTRICTED TO
A1	00779	C-111360	—

CUSTOMER DRAWING | SCALE 10:1 | SHEET 1 OF 1 | REV G

4805 (3/11)

Компания «ЭлектроПласт» предлагает заключение долгосрочных отношений при поставках импортных электронных компонентов на взаимовыгодных условиях!

Наши преимущества:

- Оперативные поставки широкого спектра электронных компонентов отечественного и импортного производства напрямую от производителей и с крупнейших мировых складов;
- Поставка более 17-ти миллионов наименований электронных компонентов;
- Поставка сложных, дефицитных, либо снятых с производства позиций;
- Оперативные сроки поставки под заказ (от 5 рабочих дней);
- Экспресс доставка в любую точку России;
- Техническая поддержка проекта, помощь в подборе аналогов, поставка прототипов;
- Система менеджмента качества сертифицирована по Международному стандарту ISO 9001;
- Лицензия ФСБ на осуществление работ с использованием сведений, составляющих государственную тайну;
- Поставка специализированных компонентов (Xilinx, Altera, Analog Devices, Intersil, Interpoint, Microsemi, Aeroflex, Peregrine, Syfer, Eurofarad, Texas Instrument, Miteq, Cobham, E2V, MA-COM, Hittite, Mini-Circuits,General Dynamics и др.);

Помимо этого, одним из направлений компании «ЭлектроПласт» является направление «Источники питания». Мы предлагаем Вам помощь Конструкторского отдела:

- Подбор оптимального решения, техническое обоснование при выборе компонента;
- Подбор аналогов;
- Консультации по применению компонента;
- Поставка образцов и прототипов;
- Техническая поддержка проекта;
- Защита от снятия компонента с производства.

Как с нами связаться

Телефон: 8 (812) 309 58 32 (многоканальный)
Факс: 8 (812) 320-02-42
Электронная почта: org@eplast1.ru
Адрес: 198099, г. Санкт-Петербург, ул. Калинина, дом 2, корпус 4, литера А.