THIS DRAWING IS UNPUBLISHED. RELEASED FOR PUBLICATION AUG ,2005.
© COPYRIGHT 2005 By – ALL RIGHTS RESERVED.

LOC	DIST
J	–

REVISIONS 変更

P	LTR	DESCRIPTION	DATE	DWN	APVD
	P	REVISED PER ECO-11-005030	11MAR11	RK	HMR

1. MATERIAL AND FINISH
   CAP HOUSING
   ; THERMOPLASTIC (UL94V-0) COLOR:BLACK
   POST CONTACT
   ; COPPER ALLOY FINISH,OVER NICKEL
   MATING END:0.0002 MIN. OR
   0.00076 MIN. GOLD
   TERMINATION END:TIN
   OVER SEALING TREATMENT.
2. P.C.B. LAYOUT AND P.C.B. TREATMENT(REF.)
   USE A P.C.B. SURFACE ARE TREATED WITH SOLDER RESIST.
3. KINK POSITIONS(4 POSITIONS).
4. OBSOLETE PARTS: OBSOLETE CIS STREAMLINING PER D.RENAUD/D.SINISI

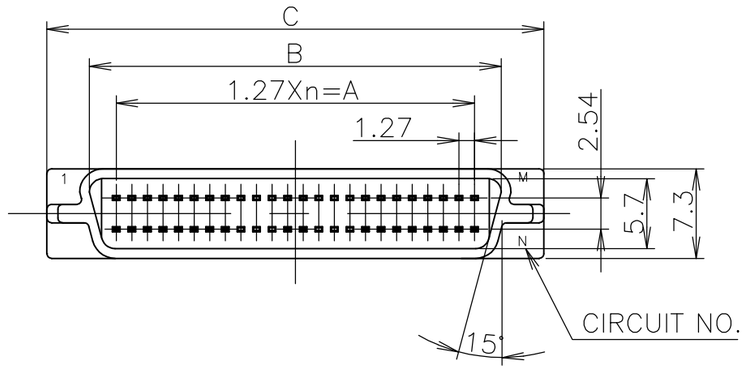

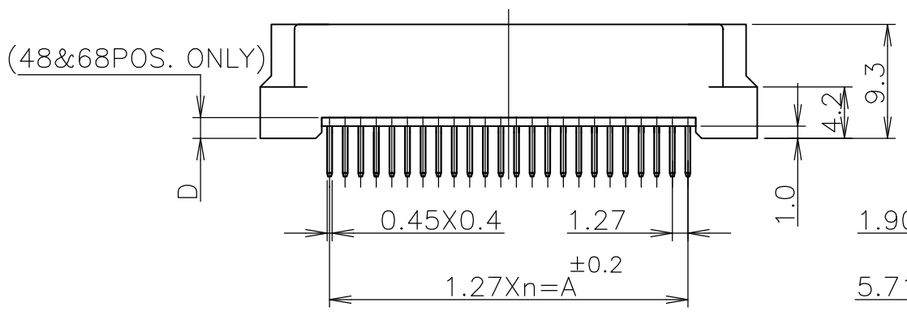

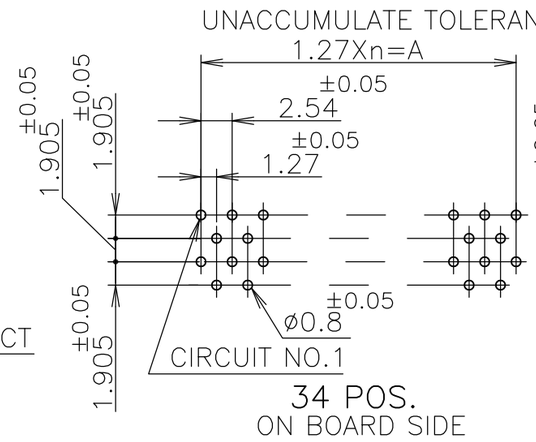

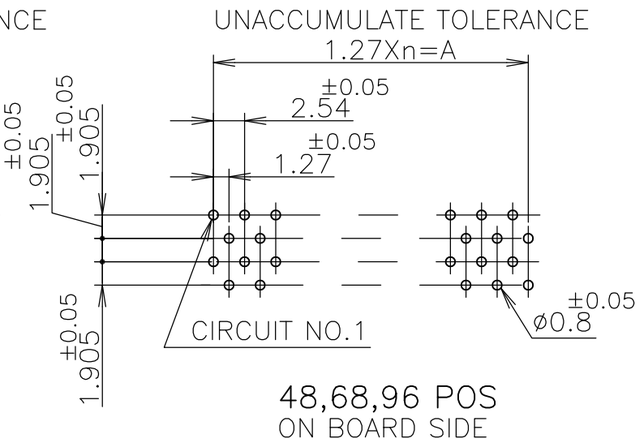

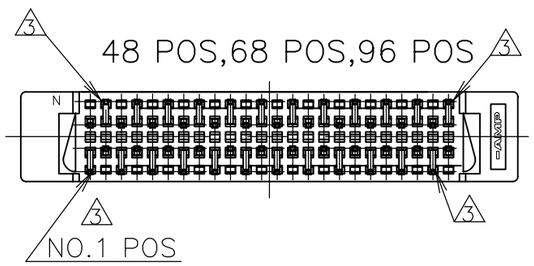

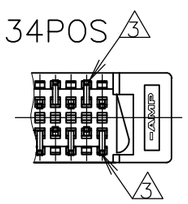

		N	M	A	B	C	D	n	POS.	PART NO.
		CIRCUIT NO.		DIMENSION						
4 OBSOLETE	Au PL. 0.00076 MIN.	96	48	59.69	64.06	71.00	—	47	96	~~6–~~ ~~–8~~
		68	34	41.91	46.28	53.22	1.7	33	68	6– –7
		48	24	29.21	33.58	40.52	1.7	23	48	6– –6
		34	17	20.32	24.69	31.63	—	16	34	6– –5
	Au PL. 0.0002 MIN.	96	48	59.69	64.05	71.00	—	47	96	–8
		68	34	41.91	46.28	53.22	1.7	33	68	–7
		48	24	29.21	33.58	40.52	1.7	23	48	–6
4 OBSOLETE		34	17	20.32	24.69	31.63	—	16	34	~~5174683–5~~
	REMARK									

THIS DRAWING IS A CONTROLLED DOCUMENT.

GENERAL TOLERANCE 一般公差
10 ≧ : ±0.2
30≧ > 10: ±0.25
100 ≧ > 30: ±0.3
ANGLES: ±3°

DIMENSIONS: 単位： 耗 mm

TOLERANCES UNLESS OTHERWISE SPECIFIED: 一般公差
0 PLC ± –
1 PLC ± –
2 PLC ± –
3 PLC ± –
4 PLC ± –
ANGLES ± –

MATERIAL 材料 1
FINISH 仕上 1

DWN	T.KAWAMAE	04AUG05
CHK	T.SASAKI	04AUG05
APVD	T.SASAKI	04AUG05
PRODUCT SPEC 製品規格		
APPLICATION SPEC 取付適用規格		
WEIGHT		

TE Connectivity

NAME 名称: CAP ASSY VERTICAL (W/KINK) AMPLIMITE 050 SERIES I B-TO-B CONN.

SIZE	CAGE CODE	DRAWING NO 番号	RESTRICTED TO
A3	00779	C-5174683	—

CUSTOMER DRAWING | SCALE 尺度 2:1 | SHEET 1 OF 1 | REV P

1470-19 (3/11)

Компания «ЭлектроПласт» предлагает заключение долгосрочных отношений при поставках импортных электронных компонентов на взаимовыгодных условиях!

Наши преимущества:

- Оперативные поставки широкого спектра электронных компонентов отечественного и импортного производства напрямую от производителей и с крупнейших мировых складов;
- Поставка более 17-ти миллионов наименований электронных компонентов;
- Поставка сложных, дефицитных, либо снятых с производства позиций;
- Оперативные сроки поставки под заказ (от 5 рабочих дней);
- Экспресс доставка в любую точку России;
- Техническая поддержка проекта, помощь в подборе аналогов, поставка прототипов;
- Система менеджмента качества сертифицирована по Международному стандарту ISO 9001;
- Лицензия ФСБ на осуществление работ с использованием сведений, составляющих государственную тайну;
- Поставка специализированных компонентов (Xilinx, Altera, Analog Devices, Intersil, Interpoint, Microsemi, Aeroflex, Peregrine, Syfer, Eurofarad, Texas Instrument, Miteq, Cobham, E2V, MA-COM, Hittite, Mini-Circuits,General Dynamics и др.);

Помимо этого, одним из направлений компании «ЭлектроПласт» является направление «Источники питания». Мы предлагаем Вам помощь Конструкторского отдела:

- Подбор оптимального решения, техническое обоснование при выборе компонента;
- Подбор аналогов;
- Консультации по применению компонента;
- Поставка образцов и прототипов;
- Техническая поддержка проекта;
- Защита от снятия компонента с производства.

Как с нами связаться

Телефон: 8 (812) 309 58 32 (многоканальный)
Факс: 8 (812) 320-02-42
Электронная почта: org@eplast1.ru
Адрес: 198099, г. Санкт-Петербург, ул. Калинина, дом 2, корпус 4, литера А.