THIS DRAWING IS UNPUBLISHED. RELEASED FOR PUBLICATION .1997
© COPYRIGHT 1997 BY - ALL RIGHTS RESERVED.

REVISIONS					
P	LTR	DESCRIPTION	DATE	DWN	APVD
	A6	REVISED PER ECR-16-016780	21AUG2017	NG	MKO

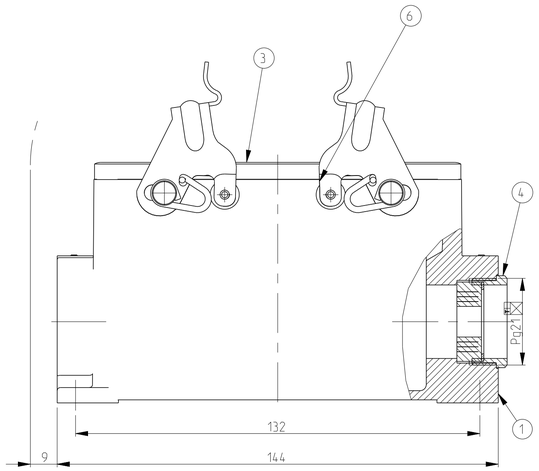

PN 1-1

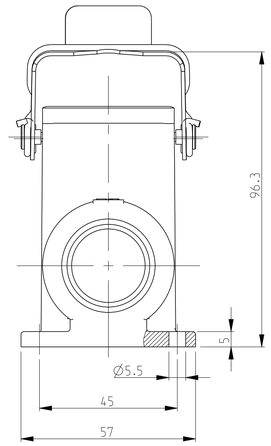

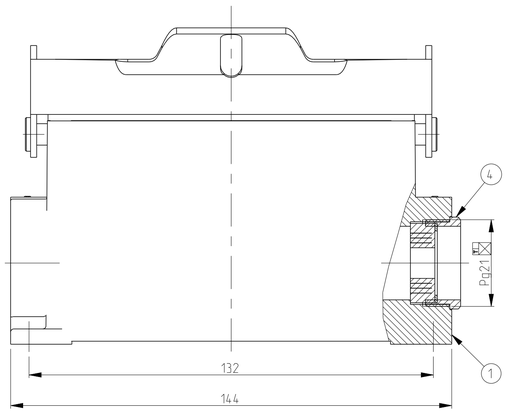

PN 1-2

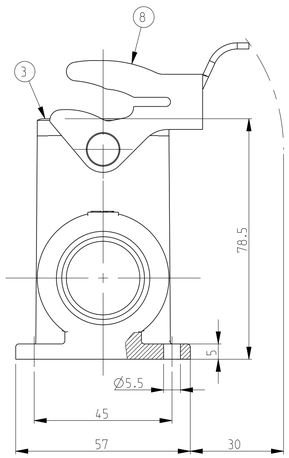

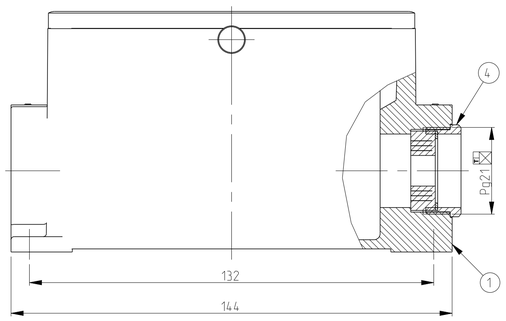

PN 1-8

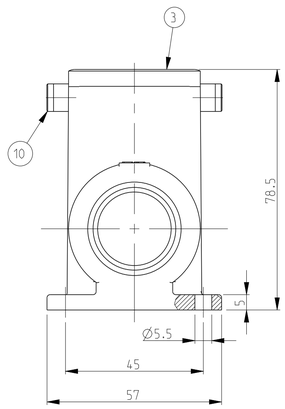

NOTES.

1 Material:Housing:Aluminium Diecasting Alloy

2 Surface:Varnish grey

3 Varnish on the inside not necessary

4 Packaging
Quantity 5 Pieces in a box

5 OBSOLETE PARTS: OBSOLETE CIS STREAMLINING PER D.RENAUD/D.SINISI

PN 1-1

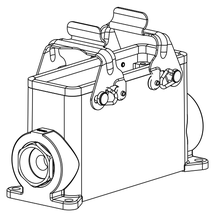

SCALE 1:2

PN 1-2

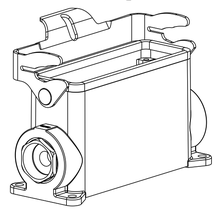

SCALE 1:2

PN 1-8

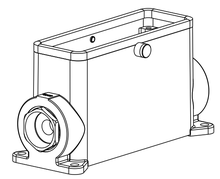

SCALE 1:2

OBSOLETE 5	OBSOLETE 5	OBSOLETE 5		OBSOLETE	OBSOLETE						
2						ZB-Clip bolt	Stainless steel			11	
	2					ZB-Clip bolt	Steel	Zinc plated	Blue	10	
		1				LB-Side clip	Stainless steel			9	
			1			LB-Side clip	Steel	Zinc plated	Blue	8	
				2		VS-Locking clip	Stainless steel			7	
					2	VS-Locking clip	Steel	Zinc plated	Blue	6	
1		1		1		Gland fitting Pg21	Brass	Nickel plated		5	
	1		1		1	Cable connection round Pg21	Brass	Nickel plated		4	
1	1	1	1	1	1	Profile seal	Neoprene		Black	3	
		1		1		Surface mounted housing side entry HD.64.Pg1.1.21	Aluminium	Aluminium oxide	Black	2	
	1		1		1	Surface mounted housing side entry HD.64.Pg1.1.21	Aluminium		Grey	1	
2-8	1-8	2-2	1-2	2-1	1-1	DESCRIPTION	MATERIAL	SURFACE	COLOR	ITEM NO	REMARKS

ORDERING TEXT
HD.64.SG-VS.1.21
HD-K.64.SG-VS.1.21
HD.64.SG-LB.1.21
HD-K.64.SG-LB.1.21
HD-Z.64.SG-ZVGR.1.21
HD-K/Z.64.SG-ZVGR.1.21

THIS DRAWING IS A CONTROLLED DOCUMENT.

DIMENSIONS: mm

TOLERANCES UNLESS OTHERWISE SPECIFIED:
0 PLC ±
1 PLC ±
2 PLC ±
3 PLC ±
4 PLC ±
ANGLES ±

MATERIAL

FINISH -
-

DWN Schweiger 17.07.1997
CHK Kramer 26.06.98
APVD -
PRODUCT SPEC 108-74003
APPLICATION SPEC 114-74001
WEIGHT -

TE Connectivity

NAME Surface mounted housing side entry HD.64.1.21

SIZE	CAGE CODE	DRAWING NO	RESTRICTED TO
A1	00779	C-1103345	-

CUSTOMER DRAWING

SCALE 1:1 SHEET 1 OF 1 REV A6

4805 (3/13)

Компания «ЭлектроПласт» предлагает заключение долгосрочных отношений при поставках импортных электронных компонентов на взаимовыгодных условиях!

Наши преимущества:

- Оперативные поставки широкого спектра электронных компонентов отечественного и импортного производства напрямую от производителей и с крупнейших мировых складов;
- Поставка более 17-ти миллионов наименований электронных компонентов;
- Поставка сложных, дефицитных, либо снятых с производства позиций;
- Оперативные сроки поставки под заказ (от 5 рабочих дней);
- Экспресс доставка в любую точку России;
- Техническая поддержка проекта, помощь в подборе аналогов, поставка прототипов;
- Система менеджмента качества сертифицирована по Международному стандарту ISO 9001;
- Лицензия ФСБ на осуществление работ с использованием сведений, составляющих государственную тайну;
- Поставка специализированных компонентов (Xilinx, Altera, Analog Devices, Intersil, Interpoint, Microsemi, Aeroflex, Peregrine, Syfer, Eurofarad, Texas Instrument, Miteq, Cobham, E2V, MA-COM, Hittite, Mini-Circuits,General Dynamics и др.);

Помимо этого, одним из направлений компании «ЭлектроПласт» является направление «Источники питания». Мы предлагаем Вам помощь Конструкторского отдела:

- Подбор оптимального решения, техническое обоснование при выборе компонента;
- Подбор аналогов;
- Консультации по применению компонента;
- Поставка образцов и прототипов;
- Техническая поддержка проекта;
- Защита от снятия компонента с производства.

Как с нами связаться

Телефон: 8 (812) 309 58 32 (многоканальный)
Факс: 8 (812) 320-02-42
Электронная почта: org@eplast1.ru
Адрес: 198099, г. Санкт-Петербург, ул. Калинина, дом 2, корпус 4, литера А.