REVISIONS			
REV	DESCRIPTION, ECN, EAR NO.	DATE	APP'D
A	PROPOSAL DRAWING	JUN18/15	Lawrence
B	PROPOSAL DRAWING	MAY0818	Lawrence

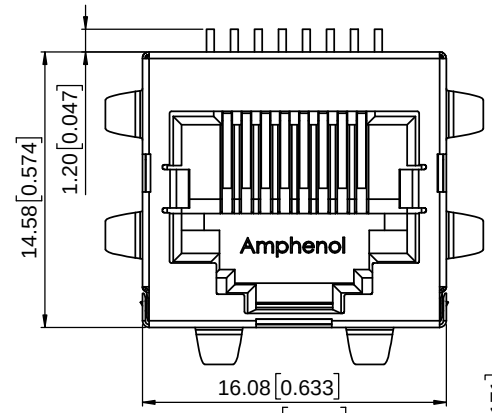

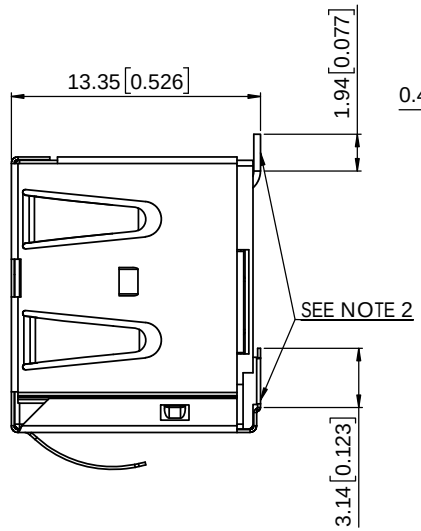

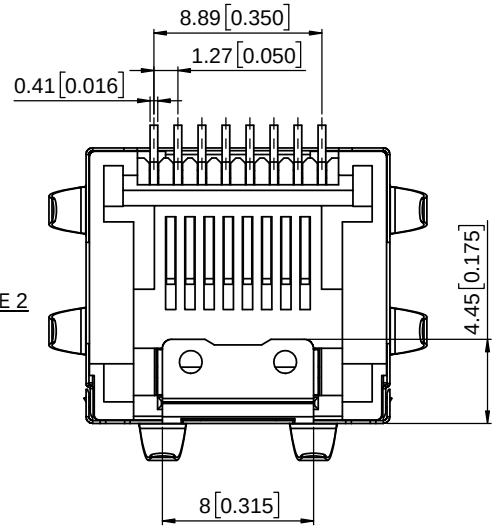

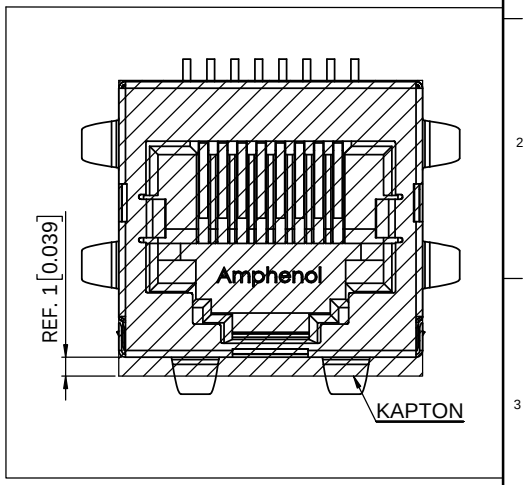

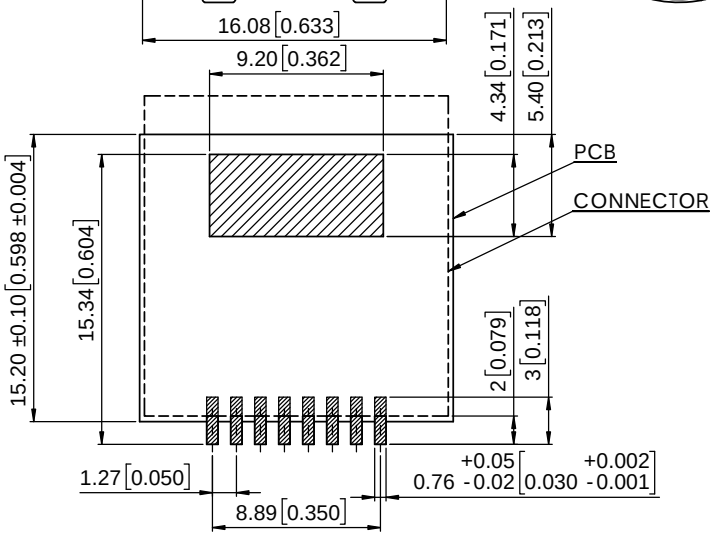

RECOMMENDED P.C.B LAYOUT
COMPONENT SIDE OF BOARD
TOLERANCE: +/- 0.05[0.002]

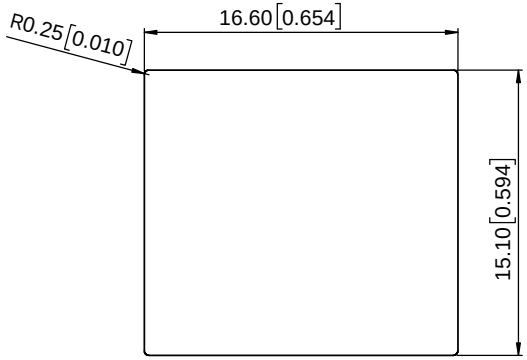

RECOMMENDED PANEL CUTOUT

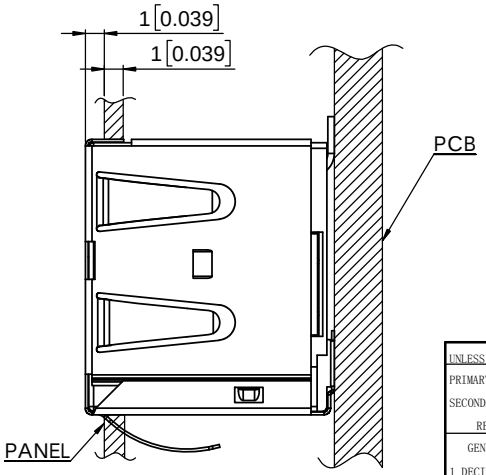

1. MATERIALS:
   HOUSING: HIGH TEMPERATURE ENGINEERING THERMOPLASTIC, FLAMMABILITY RATING UL94 V-0, COLOUR: BLACK
   CONTACTS: PHOSPHOR BRONZE
   PLATING: SELECTIVE GOLD PLATING ON MATING SURFACES; 100u"[2.54 MICRONS]MIN. MATTE TIN ON SOLDER TAILS 50u"[1.27 MICRONS]MIN. NICKEL UNDERPLATING OVERALL

   SHIELD: STAINLESS STEEL WITH MATTE TIN PLATING

2. COPLANARITY SPECIFICATION:
   WITH THE MODULAR JACK SITTING ON A LEVEL SURFACE, THE MAXIMUM GAP BETWEEN THE LEVEL SURFACE AND ALL TERMINAL TAILS AND BOTH FITTING NAILS IS 0.10[.004].

AMPHENOL PART NUMBER: RJE23-188-3X1X-X

GOLD PLATING OPTION
1= 6u" [0.15 MICRONS] GOLD PLATING
2= 15u" [0.38 MICRONS] GOLD PLATING
3= 30u" [0.76 MICRONS] GOLD PLATING
4= 50u" [1.27 MICRONS] GOLD PLATING

MODIFIER CODE
5= WITH KAPTON TAPE
6= WITHOUT KAPTON TAPE

PACKAGING OPTION
BLANK= STANDARD (TRAY WITHOUT MYLAR)
T= TAPE AND REEL

UNLESS SPECIFIED OTHERWISE		DRAWN Justin Feng	JUN18/15
PRIMARY UNITS	MILLIMETERS	CHECKED L.Chan	JUN18/15
SECONDARY	INCHES	M.E. APP'D	
REFERENCE IN PARENTHESES		Q.A. APP'D	
GENERAL TOLERANCES FOR MM		DWG APPR.	
1 DECIMAL PLACE	0.38	ENG. REL. NO.	
2 DECIMAL PLACES	0.25	REF.	
3 DECIMAL PLACES	0.XXX	THIRD ANGLE PROJECTION	DO NOT SCALE DRAWING
ANGULAR DEGREES	1.5		

Amphenol Canada Corp.
www.amphenolcanada.com

TITLE:
RJ45 SINGLE PORT MODULAR JACK, TOP ENTRY, 8P8C, SURFACE MOUNT, SHIELD WITH TABS-RoHS COMPLIANT

DWG. NO. P-RJE23-188-3X1X-X REV B

CODE ID NO. 03554 | DWG SIZE: C | SCALE: 5:1 | SHEET 1 OF 1

THIS DOCUMENT CONTAINS PROPRIETARY INFORMATION AND SUCH INFORMATION MAY NOT BE DISCLOSED TO OTHERS FOR ANY PURPOSE OR USED FOR MANUFACTURING PURPOSES WITHOUT WRITTEN PERMISSION FROM AMPHENOL CANADA CORP.

Компания «ЭлектроПласт» предлагает заключение долгосрочных отношений при поставках импортных электронных компонентов на взаимовыгодных условиях!

Наши преимущества:

- Оперативные поставки широкого спектра электронных компонентов отечественного и импортного производства напрямую от производителей и с крупнейших мировых складов;
- Поставка более 17-ти миллионов наименований электронных компонентов;
- Поставка сложных, дефицитных, либо снятых с производства позиций;
- Оперативные сроки поставки под заказ (от 5 рабочих дней);
- Экспресс доставка в любую точку России;
- Техническая поддержка проекта, помощь в подборе аналогов, поставка прототипов;
- Система менеджмента качества сертифицирована по Международному стандарту ISO 9001;
- Лицензия ФСБ на осуществление работ с использованием сведений, составляющих государственную тайну;
- Поставка специализированных компонентов (Xilinx, Altera, Analog Devices, Intersil, Interpoint, Microsemi, Aeroflex, Peregrine, Syfer, Eurofarad, Texas Instrument, Miteq, Cobham, E2V, MA-COM, Hittite, Mini-Circuits,General Dynamics и др.);

Помимо этого, одним из направлений компании «ЭлектроПласт» является направление «Источники питания». Мы предлагаем Вам помощь Конструкторского отдела:

- Подбор оптимального решения, техническое обоснование при выборе компонента;
- Подбор аналогов;
- Консультации по применению компонента;
- Поставка образцов и прототипов;
- Техническая поддержка проекта;
- Защита от снятия компонента с производства.

Как с нами связаться

Телефон: 8 (812) 309 58 32 (многоканальный)
Факс: 8 (812) 320-02-42
Электронная почта: org@eplast1.ru
Адрес: 198099, г. Санкт-Петербург, ул. Калинина, дом 2, корпус 4, литера А.