THIS DRAWING IS UNPUBLISHED. RELEASED FOR PUBLICATION -,- .
© COPYRIGHT - By - ALL RIGHTS RESERVED.

LOC	DIST
AD	47

REVISIONS

P	LTR	DESCRIPTION	DATE	DWN	APVD
	A2	REVISED PER ECO-12-007590	19JUL12	KH	MH

1. HOUSING: LIQUID CRYSTAL POLYMER, COLOR BLACK.
CONTACTS: HIGH RELIABILITY COPPER ALLOY.
GROUND BUSSES: BRASS,UNS C26000

2. CONTACTS & GROUND BUSES: NICKEL UNDERPLATE ALL OVER, MATING SURFACE PLATED TO MEET LEVEL 1 PERFORMANCE REQUIREMENTS OF TE CONNECTIVITY PRODUCT SPECIFICATION 108-1422, SOLDER TAILS PLATED MATTE TIN.

3. DATE CODE MARKED IN AREA INDICATED ON OPPOSITE SIDE OF POSITION #1.

4. ONE GROUND BUS WITH 5 TAILS PER EACH MODULE.

5. TOLERANCE NON-ACCUMULATIVE.

6. FOR STANDARD APPLICATIONS, ORIENTATION HOLE TO BE ø.094±.002[2.39±0.05].
FOR SLIP-FIT APPLICATIONS, ORIENTATION HOLE TO BE ø.079±.001[2.00±0.03].

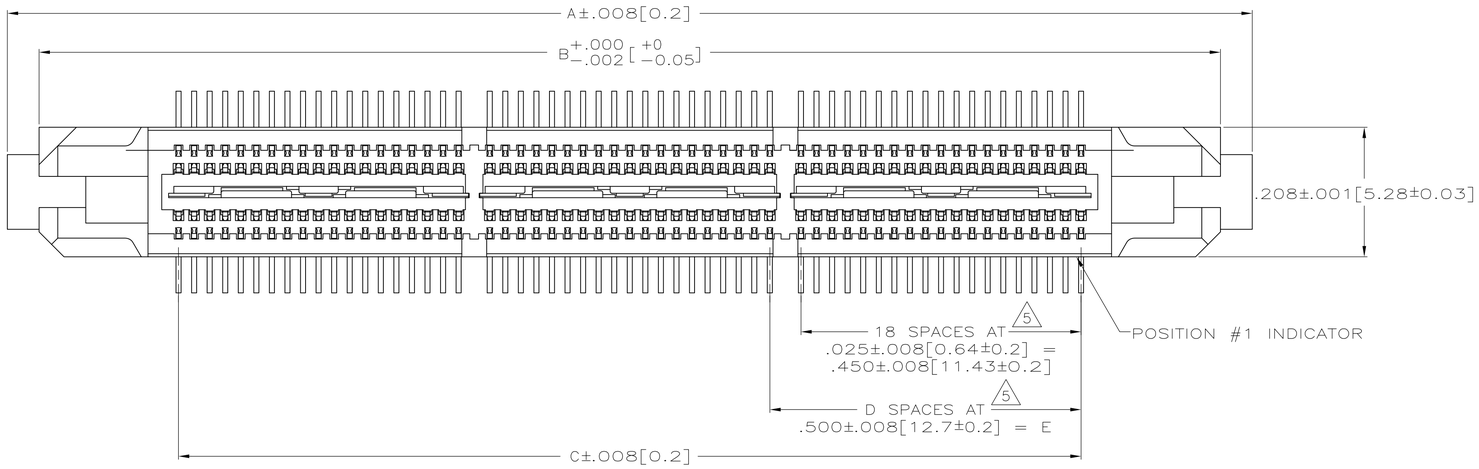

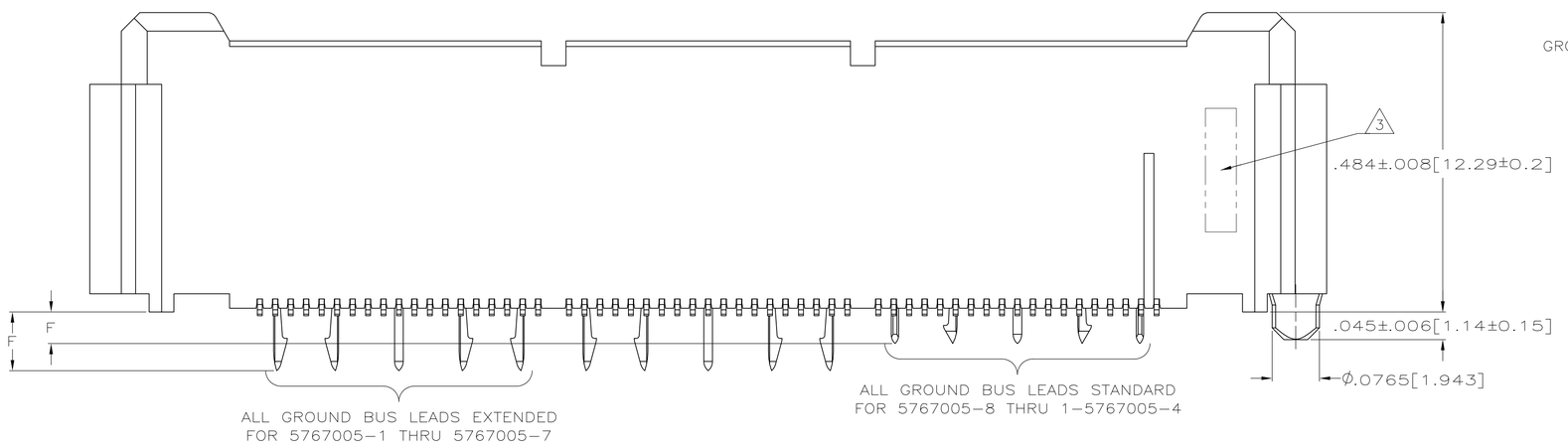

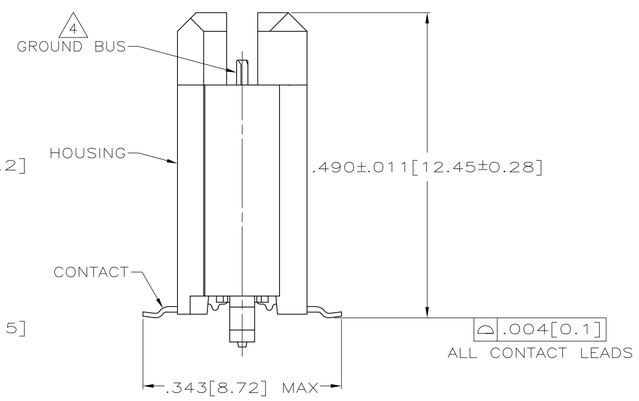

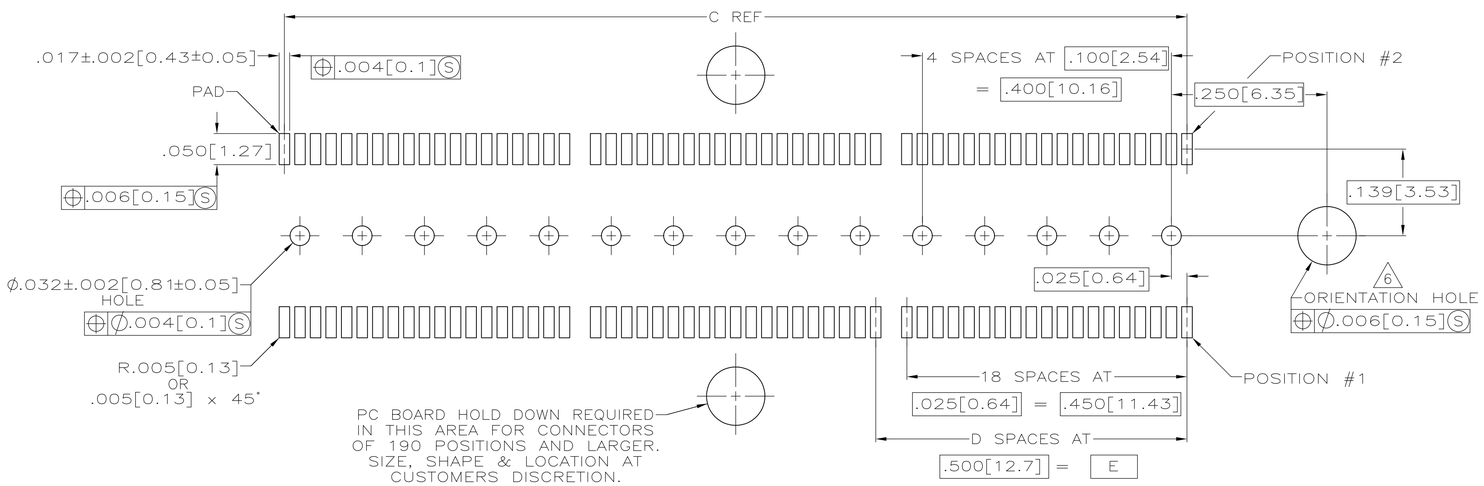

RECOMMENDED PC BOARD LAYOUT
(VIEWED FROM CONNECTOR SIDE)

	BUS LEADS TYPE	F	E	D	C	B	A	NO OF POS	PART NUMBER
	STANDARD	.060[1.52]	3.000[76.2]	6	3.450[87.63]	3.898[99]	4.000[101.6]	266	1-5767005-4
	STANDARD	.060[1.52]	2.500[63.5]	5	2.950[74.93]	3.398[86.31]	3.500[88.9]	228	1-5767005-3
	STANDARD	.060[1.52]	2.000[50.8]	4	2.450[62.23]	2.898[73.61]	3.000[76.2]	190	1-5767005-2
	STANDARD	.060[1.52]	1.500[38.1]	3	1.950[49.53]	2.398[60.91]	2.500[63.5]	152	1-5767005-1
	STANDARD	.060[1.52]	1.000[25.4]	2	1.450[36.83]	1.898[48.21]	2.000[50.8]	114	1-5767005-0
	STANDARD	.060[1.52]	.500[12.7]	1	.950[24.13]	1.398[35.51]	1.500[38.1]	76	5767005-9
	STANDARD	.060[1.52]	.000[0]	0	.450[11.43]	.898[22.81]	1.000[25.4]	38	5767005-8
OBSOLETE	EXTENDED	.104[2.64]	3.000[76.2]	6	3.450[87.63]	3.898[99]	4.000[101.6]	266	5767005-7
OBSOLETE	EXTENDED	.104[2.64]	2.500[63.5]	5	2.950[74.93]	3.398[86.31]	3.500[88.9]	228	5767005-6
OBSOLETE	EXTENDED	.104[2.64]	2.000[50.8]	4	2.450[62.23]	2.898[73.61]	3.000[76.2]	190	5767005-5
OBSOLETE	EXTENDED	.104[2.64]	1.500[38.1]	3	1.950[49.53]	2.398[60.91]	2.500[63.5]	152	5767005-4
OBSOLETE	EXTENDED	.104[2.64]	1.000[25.4]	2	1.450[36.83]	1.898[48.21]	2.000[50.8]	114	5767005-3
OBSOLETE	EXTENDED	.104[2.64]	.500[12.7]	1	.950[24.13]	1.398[35.51]	1.500[38.1]	76	5767005-2
OBSOLETE	EXTENDED	.104[2.64]	.000[0]	0	.450[11.43]	.898[22.81]	1.000[25.4]	38	5767005-1

THIS DRAWING IS A CONTROLLED DOCUMENT.

DIMENSIONS: INCHES

TOLERANCES UNLESS OTHERWISE SPECIFIED:
0 PLC ± -
1 PLC ± -
2 PLC ± -
3 PLC ± .005[0.13]
4 PLC ± -
ANGLES ± -

MATERIAL 1 FINISH 2

DWN G. ATTADIA 25 OCT 04
CHK D. DIXON 25 OCT 04
APVD D. DIXON 25 OCT 04
PRODUCT SPEC 108-1422
APPLICATION SPEC 114-11004
WEIGHT -

TE Connectivity

NAME PLUG ASSEMBLY, .495[12.57] VERTICAL, .025[0.64]CL, GULL WING LEADS, MICTOR -

SIZE	CAGE CODE	DRAWING NO	RESTRICTED TO
A1	00779	C-5767005	-

CUSTOMER DRAWING SCALE 8:1 SHEET 1 OF 1 REV A2

Компания «ЭлектроПласт» предлагает заключение долгосрочных отношений при поставках импортных электронных компонентов на взаимовыгодных условиях!

Наши преимущества:

- Оперативные поставки широкого спектра электронных компонентов отечественного и импортного производства напрямую от производителей и с крупнейших мировых складов;
- Поставка более 17-ти миллионов наименований электронных компонентов;
- Поставка сложных, дефицитных, либо снятых с производства позиций;
- Оперативные сроки поставки под заказ (от 5 рабочих дней);
- Экспресс доставка в любую точку России;
- Техническая поддержка проекта, помощь в подборе аналогов, поставка прототипов;
- Система менеджмента качества сертифицирована по Международному стандарту ISO 9001;
- Лицензия ФСБ на осуществление работ с использованием сведений, составляющих государственную тайну;
- Поставка специализированных компонентов (Xilinx, Altera, Analog Devices, Intersil, Interpoint, Microsemi, Aeroflex, Peregrine, Syfer, Eurofarad, Texas Instrument, Miteq, Cobham, E2V, MA-COM, Hittite, Mini-Circuits,General Dynamics и др.);

Помимо этого, одним из направлений компании «ЭлектроПласт» является направление «Источники питания». Мы предлагаем Вам помощь Конструкторского отдела:

- Подбор оптимального решения, техническое обоснование при выборе компонента;
- Подбор аналогов;
- Консультации по применению компонента;
- Поставка образцов и прототипов;
- Техническая поддержка проекта;
- Защита от снятия компонента с производства.

Как с нами связаться

Телефон: 8 (812) 309 58 32 (многоканальный)
Факс: 8 (812) 320-02-42
Электронная почта: org@eplast1.ru
Адрес: 198099, г. Санкт-Петербург, ул. Калинина, дом 2, корпус 4, литера А.