SIGN	DATE	DESCRIPTION	APPROVER
1	01/26'10	Soldering temperature changed from 245°C to 250°C	Tason
2	01/26'10	Part No. is changed	Tason
3	03/18'11	Add is " TUV " and Torque is changed	Juany
4	01/08'14	change the structure	Guoxue

THIS IS CAD DRAWING, DO NOT REVISE MANUALLY!!!

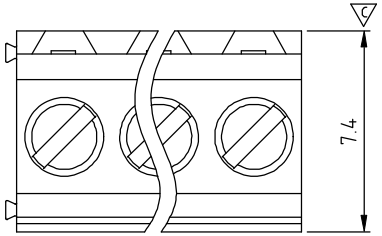

N = Number of poles
Dim A=Nx3.5
Dim B=(N-1)x3.5

Poles	Dim A	Dim B
2-6p	±0.15	±0.15
7-12p	±0.25	±0.25
13-18p	±0.35	±0.35
19-24p	±0.40	±0.40

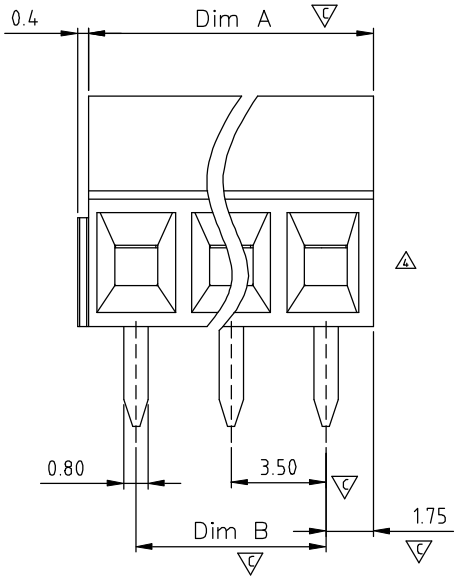

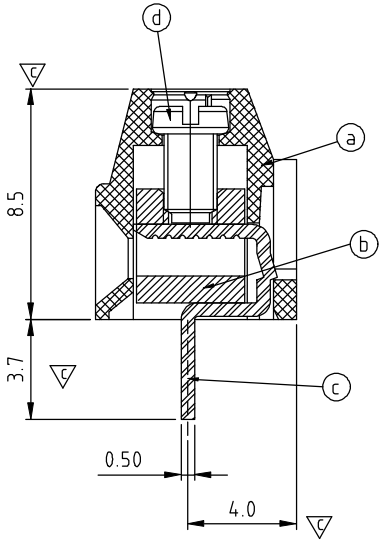

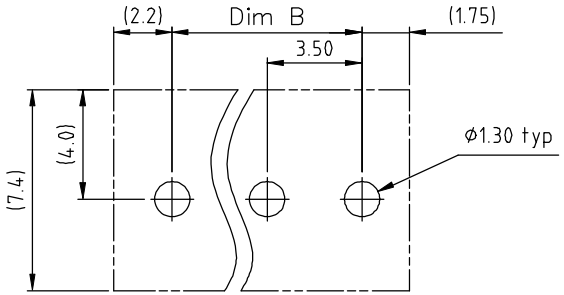

P.C.B. LAYOUT
TOP VIEW

Material:

- Item ⓐ Terminal housing :Thermoplastic (UL 94V-0)
- Item ⓑ Clamp : Brass,Ni plated
- Item ⓒ Wire guard solder pin : Brass,Tin plated
- Item ⓓ Terminal screw: Steel Zinc plating"-"slot type

3 Electrical cULus / TUV

- Voltage rating: 300V / 300V
- Current rating: 10A / 12A
- Wire range: 0.2~1.5mm²
- Solid wire(AWG): 16-24
- Stranded wire(AWG): 16-24
- 3 Torque: 1.7 Lb-In / 0.2Nm (stackable type: 1.5Kgf·cm)
- Screw: M2
- Wire strip length: 5-6mm
- Withstanding Voltage: 1.6KV / 1.25KV
- Operating temperature: -40°C to +115°C
- 1 Soldering temperature: 260°C±5°C/5 Sec
- Safety Approval: c UL us TÜV
- Critical dimension: 4

2 YO xx 01 x 0 xxxx G

RoHS compliant (lead<4%) In copper Alloy

No. of poles
02 2 POLES
03 3 POLES
... ...
24 24 POLES

0 Black (RAL9005)
2 Red (RAL3001/D)
3 Orange(RAL2011/P)
4 Yellow(RAL1018/A)
5 Green(RAL6018/T)
6 Blue (RAL5015/A)
8 Grey(RAL7035/D)
9 White(RAL1102)
C Green(RAL6018/U)

0000 Standard @ Logo
000A Standard ANY Logo
Any special item by customer request, please contact sales department.

ANYTEK

CUSTOMER COPY

ALL RIGHTS RESERVED. REPRODUCTION OR ISSUE TO THIRD PARTIES IN ANY FORM WHATEVER IS NOT PERMITTED WITHOUT WRITTEN AUTHORITY FROM THE PROPRIETOR. PROPERTY OF ANYTEK TECHNOLOGY CO., LTD

TITLE	YO 3.5 Series 2P-24P				
PART NO.	YOxx01x0xxxxG			DWG NO.	8YO0001
APPROVED	CHECKED	DESIGNED	DRAWN	CUST NO.	
		Guoxue 2014.01.25	Guoxue 2014.01.25	UNIT: mm / SCALE: NONE / SHEET: 01/01 / REV.: G	

Tolerance	
X.	±0.50
X.X	±0.30
X.XX	±0.10
X°	±1°

Компания «ЭлектроПласт» предлагает заключение долгосрочных отношений при поставках импортных электронных компонентов на взаимовыгодных условиях!

Наши преимущества:

- Оперативные поставки широкого спектра электронных компонентов отечественного и импортного производства напрямую от производителей и с крупнейших мировых складов;
- Поставка более 17-ти миллионов наименований электронных компонентов;
- Поставка сложных, дефицитных, либо снятых с производства позиций;
- Оперативные сроки поставки под заказ (от 5 рабочих дней);
- Экспресс доставка в любую точку России;
- Техническая поддержка проекта, помощь в подборе аналогов, поставка прототипов;
- Система менеджмента качества сертифицирована по Международному стандарту ISO 9001;
- Лицензия ФСБ на осуществление работ с использованием сведений, составляющих государственную тайну;
- Поставка специализированных компонентов (Xilinx, Altera, Analog Devices, Intersil, Interpoint, Microsemi, Aeroflex, Peregrine, Syfer, Eurofarad, Texas Instrument, Miteq, Cobham, E2V, MA-COM, Hittite, Mini-Circuits,General Dynamics и др.);

Помимо этого, одним из направлений компании «ЭлектроПласт» является направление «Источники питания». Мы предлагаем Вам помощь Конструкторского отдела:

- Подбор оптимального решения, техническое обоснование при выборе компонента;
- Подбор аналогов;
- Консультации по применению компонента;
- Поставка образцов и прототипов;
- Техническая поддержка проекта;
- Защита от снятия компонента с производства.

Как с нами связаться

Телефон: 8 (812) 309 58 32 (многоканальный)
Факс: 8 (812) 320-02-42
Электронная почта: org@eplast1.ru
Адрес: 198099, г. Санкт-Петербург, ул. Калинина, дом 2, корпус 4, литера А.