US PATENT NO. 5,656,985 6,297,720B1
6,297,721B1 6,320,489B1 6,344,785B1

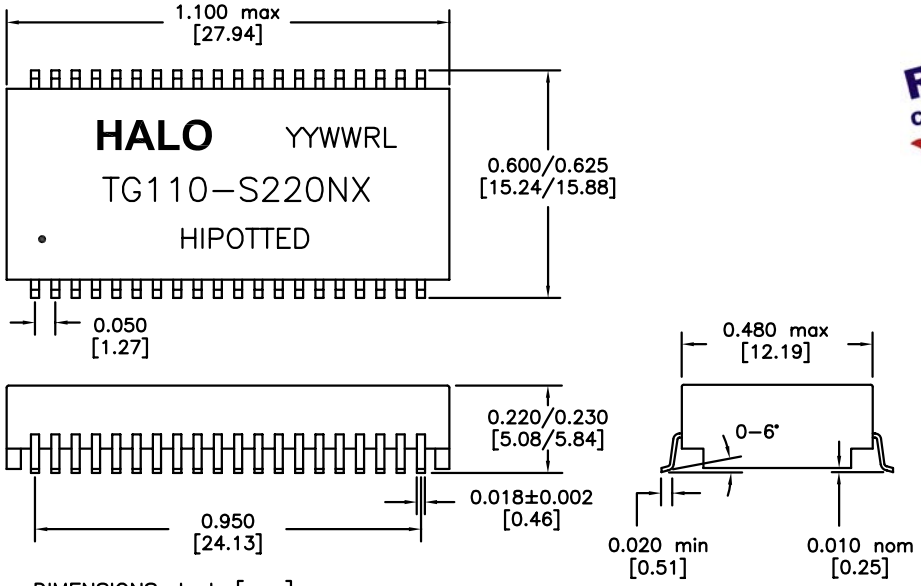

DIMENSIONS: Inch [mm]
CO–PLANARITY: 0.004 [0.10]
TOLERANCES: ±0.005 INCH IF NOT SPECIFIED

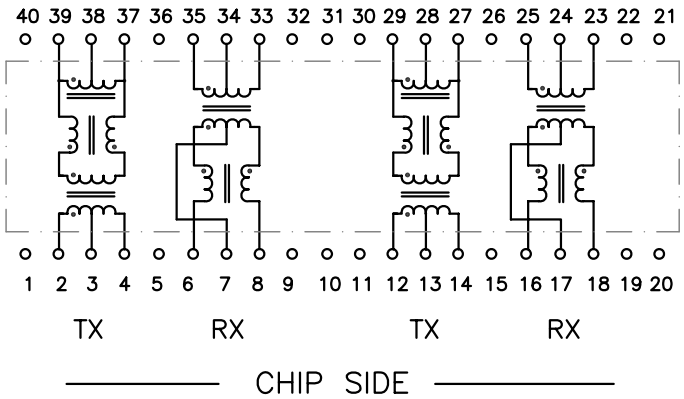

RoHS COMPLIANT

PART NO. : TG110-S220NXRL

DUAL–PORT 10/100BASE–TX ISOLATION MODULE

RoHS COMPLIANT

COMPATIBLE TO LEAD–FREE SOLDERING PROCESS CONDITION PER IPC/JEDEC J–STD–020C

OPERATING TEMPERATURE 0/+70°C

ELECTRICAL SPECIFICATIONS @ 25° C

TURNS RATIO	
TX CHIP:LINE	2CT:1CT ±3%
RX CHIP:LINE	1CT:1CT ±3%
OCL (100KHz,0.1Vrms,8mA)	
CHIP SIDE	350µH min
DCR	
P2–4,P12–14,P25–23,P35–33	0.9Ω max
LL (1MHz)	
P25–23,P29–27,P35–33,P39–37	0.4µH max
Cw/w	30pF max
CROSSTALK 0.1–100MHz	–40dB typ
CMR 0.1–100MHz	–40dB typ
ISOLATION	1,500Vrms

HALO/PBL	TITLE	ISOLATION MODULE	SIGNATURES	DATE	REV.	DESC.	DATE
	FOR	FAST ETHERNET	DRAWN PETER LU	8/9/06	B	PROD. RELEASE	8/22/06
	PART NO.	TG110–S220NXRL	CHECKED LEI KEONG	8/22/06			
CALIFORNIA, USA KOWLOON, HONG KONG SINGAPORE	SCALE NONE	PAGE 1 OF 1	APPROVED PETER LU	8/22/06			
			FILE S220NXRL.DWG				

Компания «ЭлектроПласт» предлагает заключение долгосрочных отношений при поставках импортных электронных компонентов на взаимовыгодных условиях!

Наши преимущества:

- Оперативные поставки широкого спектра электронных компонентов отечественного и импортного производства напрямую от производителей и с крупнейших мировых складов;
- Поставка более 17-ти миллионов наименований электронных компонентов;
- Поставка сложных, дефицитных, либо снятых с производства позиций;
- Оперативные сроки поставки под заказ (от 5 рабочих дней);
- Экспресс доставка в любую точку России;
- Техническая поддержка проекта, помощь в подборе аналогов, поставка прототипов;
- Система менеджмента качества сертифицирована по Международному стандарту ISO 9001;
- Лицензия ФСБ на осуществление работ с использованием сведений, составляющих государственную тайну;
- Поставка специализированных компонентов (Xilinx, Altera, Analog Devices, Intersil, Interpoint, Microsemi, Aeroflex, Peregrine, Syfer, Eurofarad, Texas Instrument, Miteq, Cobham, E2V, MA-COM, Hittite, Mini-Circuits,General Dynamics и др.);

Помимо этого, одним из направлений компании «ЭлектроПласт» является направление «Источники питания». Мы предлагаем Вам помощь Конструкторского отдела:

- Подбор оптимального решения, техническое обоснование при выборе компонента;
- Подбор аналогов;
- Консультации по применению компонента;
- Поставка образцов и прототипов;
- Техническая поддержка проекта;
- Защита от снятия компонента с производства.

Как с нами связаться

Телефон: 8 (812) 309 58 32 (многоканальный)
Факс: 8 (812) 320-02-42
Электронная почта: org@eplast1.ru
Адрес: 198099, г. Санкт-Петербург, ул. Калинина, дом 2, корпус 4, литера А.