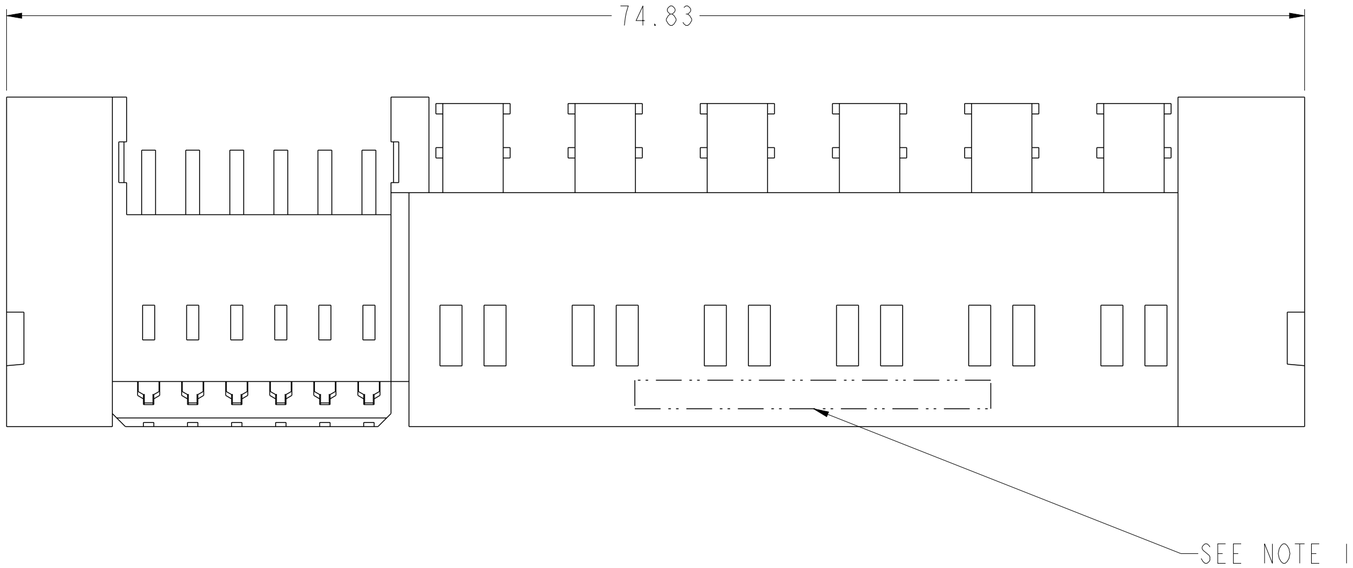

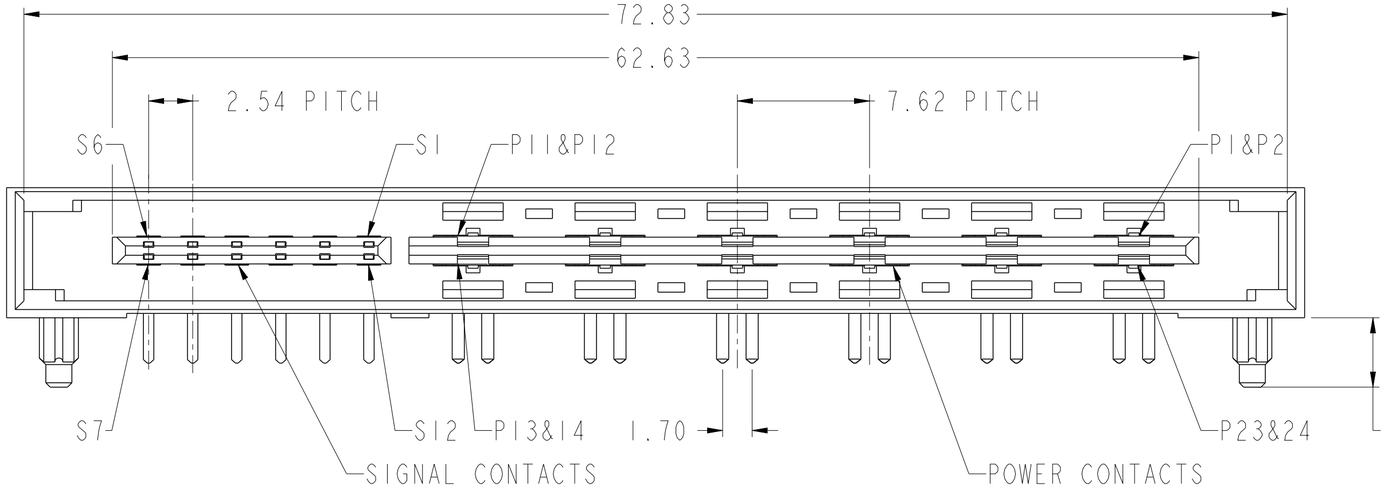

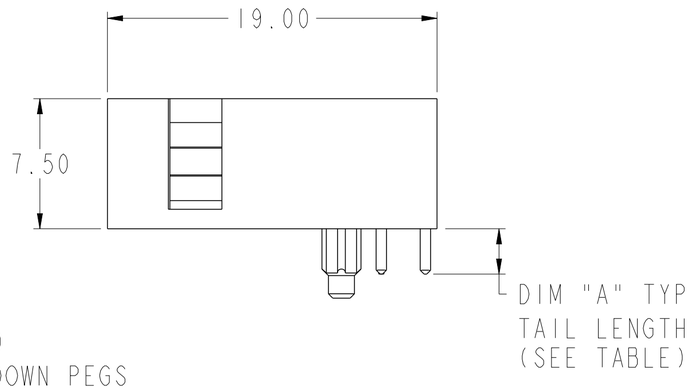

spec ref	-			dr	Feng Zheng	2017/03/27	projection	MM	size A2 / scale 3:1
tolerance std ISO 406 ISO 1101	TOLERANCES UNLESS OTHERWISE SPECIFIED			eng	Feng Zheng	2017/05/05			ecn no -
				chr	Terris Liu	2017/05/05			
				appr	Pei-Ming Zheng	2017/05/05	product family	HPCE	rel level Released
surface ✓	linear	0.X	±0.5	Amphenol FCi	title: HPCE CTB R/A HEADER 12HP12S with short latch		dwg no 10143280		rev A
		0.XX	±0.25						
		0.XXX	±0.10						
ISO 1302	angular	0°	±2°		cat. no. -		Product - Customer Drw		sheet 1 of 3

© 2016 AFCI

CONTACT TYPE	TOP LAYER DESCRIPTION	TABLE 1 (HPCE / SOLDER TAILS) PLATED THROUGH-HOLE REQUIREMENTS				
		DRILLED HOLE DIAMETER	COPPER THICKNESS	TIN-LEAD THICKNESS	TIN THICKNESS	FINISHED HOLE DIAMETER
POWER & SIGNAL	TIN-LEAD	1.10-1.16 (1.15 DRILL)	0.025 - 0.050	0.005 - 0.015	--	0.94 - 1.10
	IMMERSION TIN	1.10-1.16 (1.15 DRILL)	0.025 - 0.050	--	0.9 - 1.5um	0.94 - 1.10
	COPPER	1.10-1.16 (1.15 DRILL)	0.025 - 0.050	--	--	0.94 - 1.10

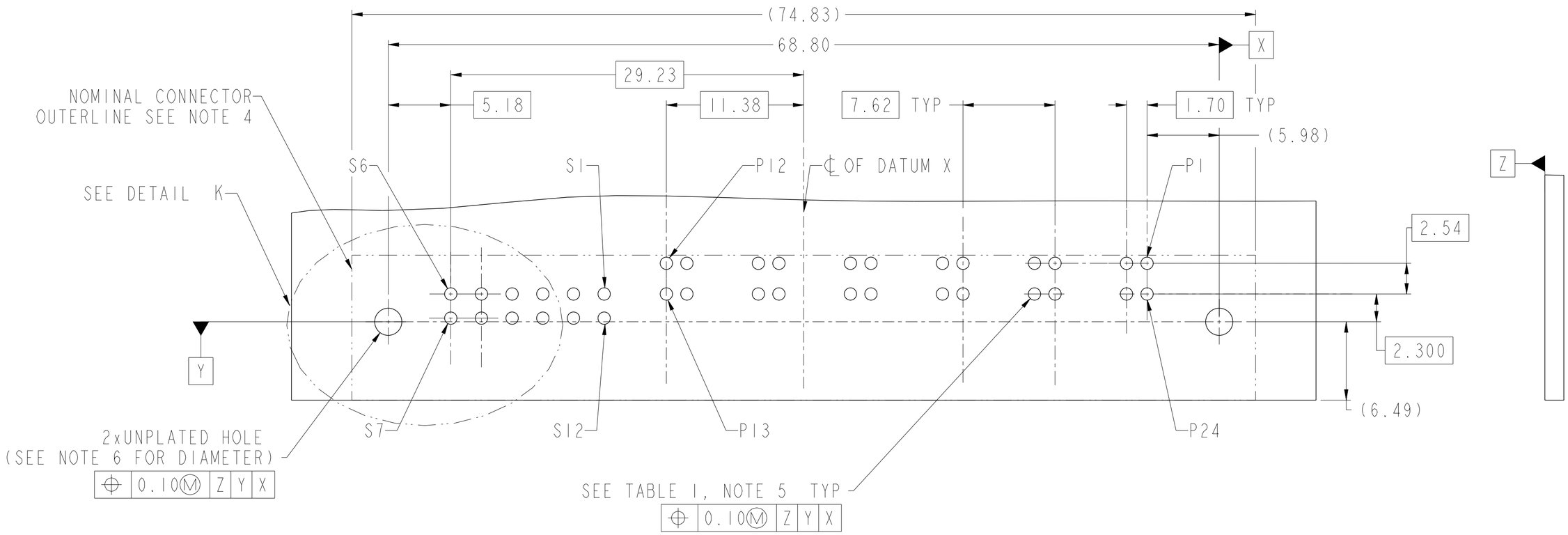

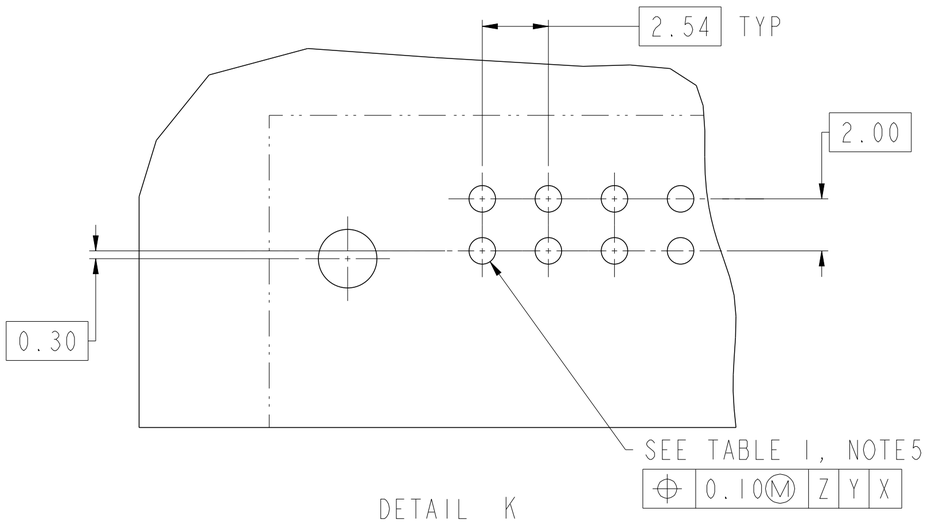

DETAIL K
SCALE 6:1

RECOMMENDED PCB LAYOUT
VIEW FROM CONNECTOR SIDE

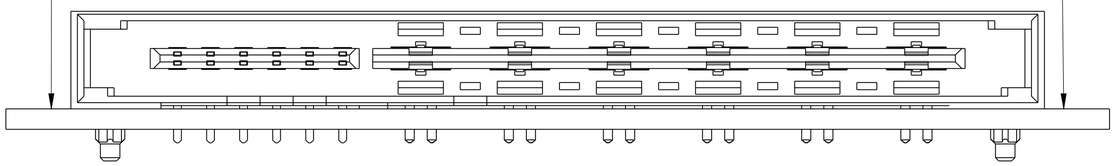

spec ref -			dr	Feng Zheng	2017/03/27	projection	MM
tolerance std ISO 406 ISO 1101	TOLERANCES UNLESS OTHERWISE SPECIFIED		eng	Feng Zheng	2017/05/05	size A2	scale 3:1
			chr	Terris Liu	2017/05/05	ecn no -	
			appr	Pei-Ming Zheng	2017/05/05	product family HPCE	rel level Released
surface ISO 1302	linear	0.X	±0.5	Amphenol FCi	title HPCE CTB R/A HEADER 12HP12S with short latch	dwg no 10143280	rev A
		0.XX	±0.25				
		0.XXX	±0.10				
	angular	0°	±2°		cat. no. -	Product - Customer Drw	sheet 2 of 3

© 2016 AFCI

PRODUCT PART NUMBER

10143280-□□□□□ LF

BASE PART NUMBER

CONTACT AREA PLATING :
2: GXT PLATING OVER NI

FIRST MATE LAST BREAK PIN POSTION
000: ALL PINS ARE LONG PINS SEE TABLE

DIM "A", TAIL LENGTH
1: 2.60±0.25mm (PCB THK 1.57±0.13mm)
2: 3.25±0.25mm (PCB THK 2.36±0.13mm)

NOTES:

1. PART NUMBER AND DATE CODE TO BE MARKED ON THIS SURFACE.
   THE MARK CAN BE OMITTED IF THERE IS NOT ENOUGH SPACE ON THIS SURFACE.
2. CONNECTOR MATERIALS:
   HOUSING: HIGH TEMPERATURE THERMAL PLASTIC WITH GLASS FIBER, UL94V-0, BLACK
   CONTACT: HIGH PERFORMANCE COPPER ALLOY.
3. CONTACT FINISH REF: GS-12-1031 SECTION 5.2.
4. DENOTES CONNECTOR KEEP OUT ZONE.
5. ALL HOLE DIAMETERS ARE FINISHED HOLE SIZES.
6. MOUNTING HOLES ARE UNPLATED
   ∅2.25±0.05 FOR SOLDER TAILS
7. THE HOUSING WILL WITHSTAND EXPOSURE TO 245 °C PEAK TEMPERATUREFOR 10 SECONDS
   IN A WAVE SOLDER APPLICATION.
8. THIS PRODUCT MEETS EUROPEN UNION DIRECTIVES AND OTHER COUNTRY REGULATIONS AS DESCRIBED IN GS-47-0004.
9. PRODUCT SPECIFICATION : GS-12-1031.
   APPLICATION SPECIFICATION : GS-20-0369
   PRODUCT PACKAGE SPECIFICATION: GS-14-2272.

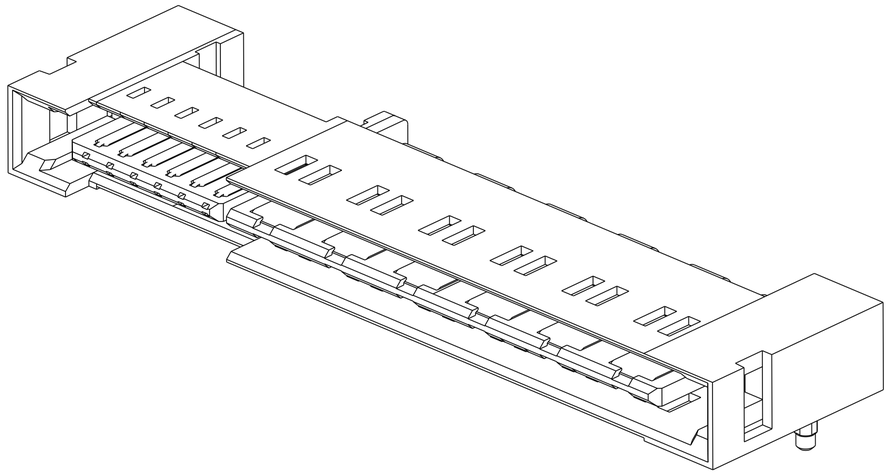

spec ref -			dr	Feng Zheng	2017/03/27	projection	MM	size A2	scale 3:1
tolerance std ISO 406 ISO 1101	TOLERANCES UNLESS OTHERWISE SPECIFIED		eng	Feng Zheng	2017/05/05			ecn no -	
			chr	Terris Liu	2017/05/05				
			appr	Pei-Ming Zheng	2017/05/05	product family	HPCE	rel level	Released
surface	linear	0.X	±0.5	Amphenol FCi	title	HPCE CTB R/A HEADER 12HP12S with short latch		dwg no 10143280	rev A
		0.XX	±0.25						
		0.XXX	±0.10						
ISO 1302	angular	0°	±2°		cat. no.	-	Product - Customer Drw		sheet 3 of 3

© 2016 AFCI

Amphenol FCi

Crea File - REV E - 2016-02-12

Компания «ЭлектроПласт» предлагает заключение долгосрочных отношений при поставках импортных электронных компонентов на взаимовыгодных условиях!

Наши преимущества:

- Оперативные поставки широкого спектра электронных компонентов отечественного и импортного производства напрямую от производителей и с крупнейших мировых складов;
- Поставка более 17-ти миллионов наименований электронных компонентов;
- Поставка сложных, дефицитных, либо снятых с производства позиций;
- Оперативные сроки поставки под заказ (от 5 рабочих дней);
- Экспресс доставка в любую точку России;
- Техническая поддержка проекта, помощь в подборе аналогов, поставка прототипов;
- Система менеджмента качества сертифицирована по Международному стандарту ISO 9001;
- Лицензия ФСБ на осуществление работ с использованием сведений, составляющих государственную тайну;
- Поставка специализированных компонентов (Xilinx, Altera, Analog Devices, Intersil, Interpoint, Microsemi, Aeroflex, Peregrine, Syfer, Eurofarad, Texas Instrument, Miteq, Cobham, E2V, MA-COM, Hittite, Mini-Circuits,General Dynamics и др.);

Помимо этого, одним из направлений компании «ЭлектроПласт» является направление «Источники питания». Мы предлагаем Вам помощь Конструкторского отдела:

- Подбор оптимального решения, техническое обоснование при выборе компонента;
- Подбор аналогов;
- Консультации по применению компонента;
- Поставка образцов и прототипов;
- Техническая поддержка проекта;
- Защита от снятия компонента с производства.

Как с нами связаться

Телефон: 8 (812) 309 58 32 (многоканальный)
Факс: 8 (812) 320-02-42
Электронная почта: org@eplast1.ru
Адрес: 198099, г. Санкт-Петербург, ул. Калинина, дом 2, корпус 4, литера А.