SIGN	DATE	DESCRIPTION	APPROVER
1	12/12'07	The screw changed from M4 to M4.5	Aaron
2	4/01'09	Current,wire range, operating temperature are changed	Jody
3	11/20'09	The longest poles changed from 24P to 12P	Aaron
4	11/20'09	Wire guard solder pin is changed from Brass to Copper	Aaron
THIS IS CAD DRAWING, DO NOT REVISE MANUALLY!!!			

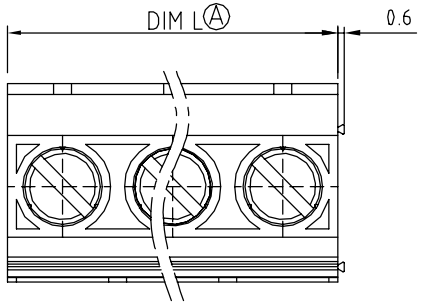

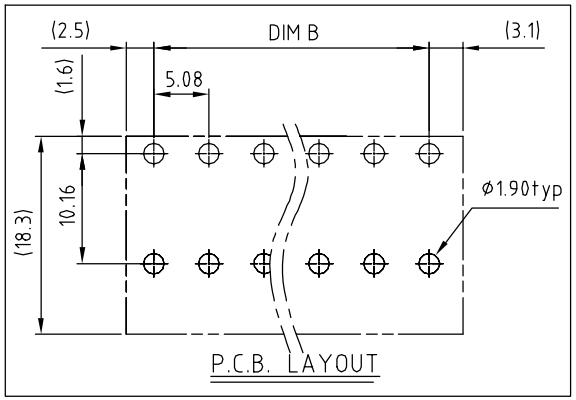

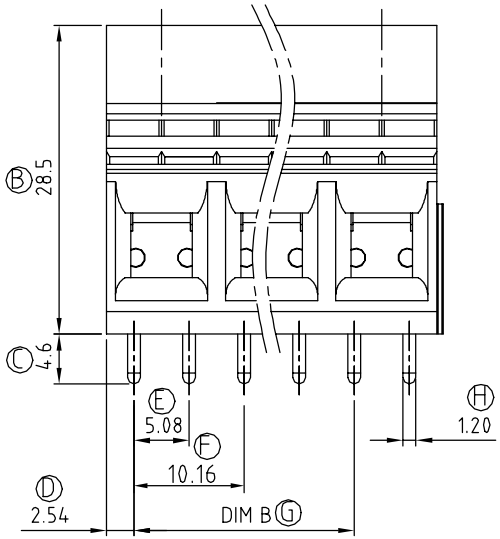

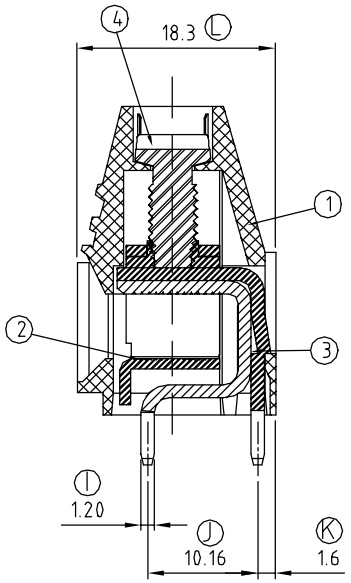

Material:

- Item 1 Terminal housing :Thermoplastic (UL 94V-0)
- Item 2 Clamp : Steel stamping , Zinc plated
- 4 Item 3 Wire guard solder pin : Copper , Tin plated
- Item 4 Terminal screw: Steel Zinc plating"-"slot type

Electrical	cULus	IEC
Voltage rating :	300V	250V
2 Current rating :	65A	57A
Wire range :		
2 Solid wire (AWG) :	6-20 /	0.5-16mm²
2 Stranded wire (AWG) :	6-20 /	0.5-10mm²
Torque (LB-In.) :	19Lb-In /	1.2 N.m
1 Screw :	M4.5	
Wire strip length :	10~11mm	
Withstanding voltage :	1.6KV /	4KV
2 Operating temperature :	-40°C+115°C	
Soldering temperature :	250°C+10°C/5 Sec	
Safety Approval :	c UL us	

VP xx 65 x 5 xxxx G

02	2 CONTACTS	0	Black	0000:"@"Logo (Standard)	RoHS
03	3 CONTACTS	5	Green (RAL 6018/T)	000A:"ANYTEK"Logo	Pb<40,000ppm
...	...			Any special item by customer request, please contact sales department.	
3 12	12 CONTACTS	6	Blue		
		8	Grey (RAL 7035/D)		

Poles	02	03	04	05	06	07	08	09	10	11	12
Dim L	20.32	30.48	40.64	50.80	60.96	71.12	81.28	91.44	101.60	111.76	121.92
Dim B	10.16	20.32	30.48	40.64	50.80	60.96	71.12	81.28	91.44	101.60	111.76
TOL	±0.15			±0.25				±0.35			

3

ANYTEK

CUSTOMER COPY

ALL RIGHTS RESERVED. REPRODUCTION OR ISSUE TO THIRD PARTIES IN ANY FORM WHATEVER IS NOT PERMITTED WITHOUT WRITTEN AUTHORITY FROM THE PROPRIETOR. PROPERTY OF ANYTEK TECHNOLOGY CO., LTD

TITLE	VP 10.16 Series 2P-12P (double contact)				
PART NO.	VPxx65x5xxxxG			DWG NO.	8VP0004
APPROVED	CHECKED	DESIGNED	DRAWN	CUST NO.	
		Aaron 2009.11.20	JODY 2009.4.1	UNIT: mm / SCALE: NONE / SHEET: 01/01 / REV.: I	

Tolerance	
X.	±0.50
X.X	±0.30
X.XX	±0.10
X°	±1°

Компания «ЭлектроПласт» предлагает заключение долгосрочных отношений при поставках импортных электронных компонентов на взаимовыгодных условиях!

Наши преимущества:

- Оперативные поставки широкого спектра электронных компонентов отечественного и импортного производства напрямую от производителей и с крупнейших мировых складов;
- Поставка более 17-ти миллионов наименований электронных компонентов;
- Поставка сложных, дефицитных, либо снятых с производства позиций;
- Оперативные сроки поставки под заказ (от 5 рабочих дней);
- Экспресс доставка в любую точку России;
- Техническая поддержка проекта, помощь в подборе аналогов, поставка прототипов;
- Система менеджмента качества сертифицирована по Международному стандарту ISO 9001;
- Лицензия ФСБ на осуществление работ с использованием сведений, составляющих государственную тайну;
- Поставка специализированных компонентов (Xilinx, Altera, Analog Devices, Intersil, Interpoint, Microsemi, Aeroflex, Peregrine, Syfer, Eurofarad, Texas Instrument, Miteq, Cobham, E2V, MA-COM, Hittite, Mini-Circuits,General Dynamics и др.);

Помимо этого, одним из направлений компании «ЭлектроПласт» является направление «Источники питания». Мы предлагаем Вам помощь Конструкторского отдела:

- Подбор оптимального решения, техническое обоснование при выборе компонента;
- Подбор аналогов;
- Консультации по применению компонента;
- Поставка образцов и прототипов;
- Техническая поддержка проекта;
- Защита от снятия компонента с производства.

Как с нами связаться

Телефон: 8 (812) 309 58 32 (многоканальный)
Факс: 8 (812) 320-02-42
Электронная почта: org@eplast1.ru
Адрес: 198099, г. Санкт-Петербург, ул. Калинина, дом 2, корпус 4, литера А.