THIS DOCUMENT CONTAINS PROPRIETARY DATA OF POLARIS INDUSTRIAL ENTERPRISES,INC. NO DISCLOSURE, REPRODUCTION, OR USE OF ANY PART THERE OF MAY BE MADE EXCEPT BY WRITTEN PERMISSION.

REV.	BY	DATE	APPRVL.	P/N FC200A-10

ELECTRICAL

RESISTANCE = 10K ±20%
LINEARITY = ±3%
ELECTRICAL ANGLE = APPROX.70°
OUTPUT SMOOTHNESS = BELOW 0.2% OF INPUT
CONTACT RESISTANCE VARIATION = < 5% CRV
RESOLUTION = ESSENTIALLY INFINITE
DIELECTRIC STRENGTH = 500VAC,1 MIN.
INSULATION RESISTANCE = 1000 MEGOHM MIN AT 500 VDC
WIPER CURRENT = 1mA MAX

MECHANICAL

OPERATING ANGLE = APPROX. 17°
OPERATING FORCE = 1000gf~2200gf
AUTOMATIC SPRING RETURN
OPERATING TEMPERATURE = -20°~+65°C
WEIGHT = APPROX. 1.2KG
LIFE EXPECTANCY ~ 2,000,000 OPERATIONS

ENVIRONMENTAL

VIBRATION = 10~55HZ 10G
SHOCK = 30G
IP RATING = 54

OPTIONS

1 mA, 24V CODE SWITCH
5A, 125V MICRO SWITCH
DUAL GANGED POTENTIOMETER.
SPECIAL RESISTANCE VALUE.
INTERMEDIATE TAP ON POTENTIOMETER (CURRENT 8°)
IP65 RATING.

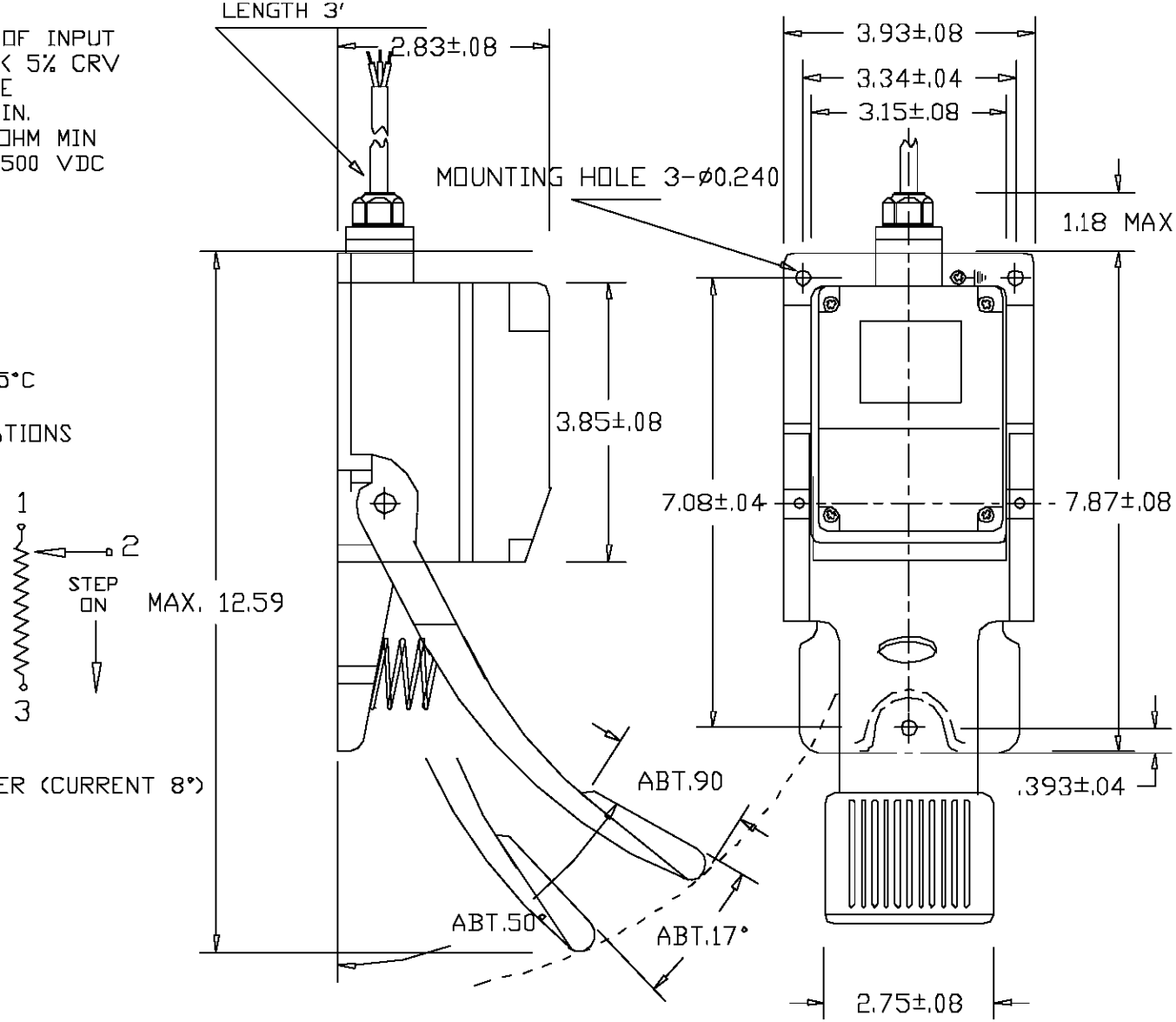

ETI SYSTEMS
CARLSBAD CALIFORNIA

2251 LAS PALMAS DRIVE
CARLSBAD, CA 92009
PHONE: (760) 929-0749
FAX : (760) 929-0748
WWW.ETISYSTEMS.COM

TITLE
FOOT PEDAL

PART NO.
FC200A-10

Компания «ЭлектроПласт» предлагает заключение долгосрочных отношений при поставках импортных электронных компонентов на взаимовыгодных условиях!

Наши преимущества:

- Оперативные поставки широкого спектра электронных компонентов отечественного и импортного производства напрямую от производителей и с крупнейших мировых складов;
- Поставка более 17-ти миллионов наименований электронных компонентов;
- Поставка сложных, дефицитных, либо снятых с производства позиций;
- Оперативные сроки поставки под заказ (от 5 рабочих дней);
- Экспресс доставка в любую точку России;
- Техническая поддержка проекта, помощь в подборе аналогов, поставка прототипов;
- Система менеджмента качества сертифицирована по Международному стандарту ISO 9001;
- Лицензия ФСБ на осуществление работ с использованием сведений, составляющих государственную тайну;
- Поставка специализированных компонентов (Xilinx, Altera, Analog Devices, Intersil, Interpoint, Microsemi, Aeroflex, Peregrine, Syfer, Eurofarad, Texas Instrument, Miteq, Cobham, E2V, MA-COM, Hittite, Mini-Circuits,General Dynamics и др.);

Помимо этого, одним из направлений компании «ЭлектроПласт» является направление «Источники питания». Мы предлагаем Вам помощь Конструкторского отдела:

- Подбор оптимального решения, техническое обоснование при выборе компонента;
- Подбор аналогов;
- Консультации по применению компонента;
- Поставка образцов и прототипов;
- Техническая поддержка проекта;
- Защита от снятия компонента с производства.

Как с нами связаться

Телефон: 8 (812) 309 58 32 (многоканальный)
Факс: 8 (812) 320-02-42
Электронная почта: org@eplast1.ru
Адрес: 198099, г. Санкт-Петербург, ул. Калинина, дом 2, корпус 4, литера А.