PA5 Series

High Amperage | High Temperature | Heavy Duty | Rear Panel Mount | Standard PCB Mount | RoHS

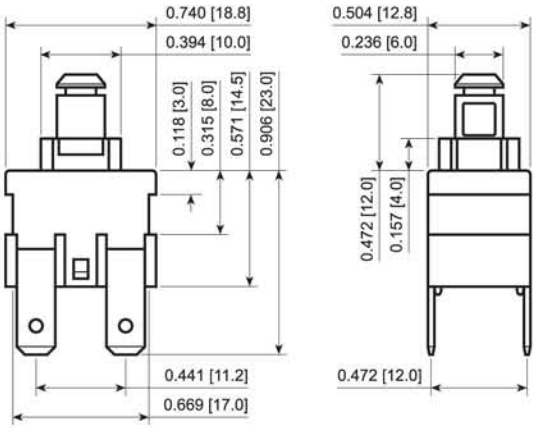

Actuator Options

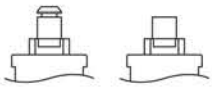

Snap-In | Flat

Terminal Options

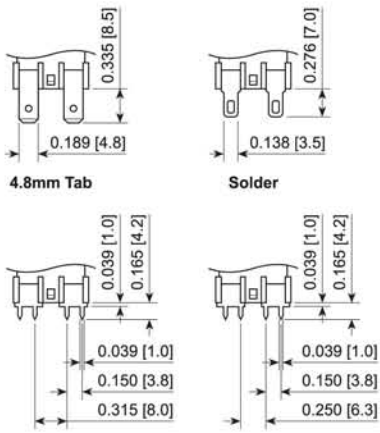

4.8mm Tab | Solder | PCB Pins (8.0mm Spacing) | PCB Pins (6.3mm Spacing)

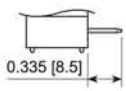

Horizontal 4.8mm Tab

Mounting Options

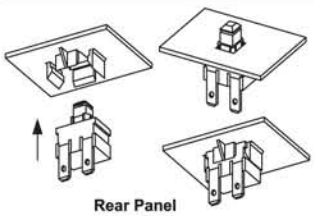

Rear Panel

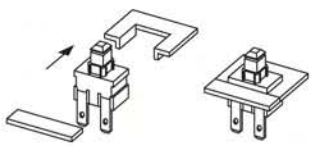

Lateral Panel

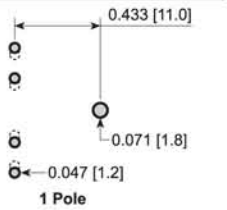

1 Pole

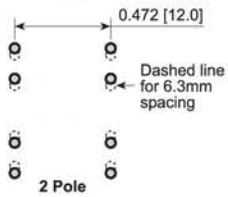

2 Pole

PCB Layout

FEATURES:

- Durable, Robust and Economical
- Easily Customized Actuator
- High Power Ratings
- Engineered For Use as a Foot Switch
- Popular Industry Design

SPECIFICATIONS:

Rating: *Rating Option C:*
16A 125/250VAC [UR, cUR]
16(4)A 250V~ 1E4 T125/55 [ENEC]

Rating Option J:
16A 125/250VAC [UR, cUR]
16(8)A 250V~ 1E4 T125/55 [ENEC]

Temperature: -20°C to 125°C
Electrical Life: 10,000 Cycles
Contact Resistance: 20mΩ Max. at 1A 5VDC
Insulation Resistance: 100MΩ Min. at 500VDC
Dielectric Strength: 1,000VAC for 1 Minute

MATERIALS:

Upper Body: Polyamide 6/6, UL94 V-2
Lower Body: PBT, UL94 V-2
Actuator: PBT, UL94 V-2
Contacts: Silver Alloy
Terminals: Silver Plated Copper

PA512C

PA524C

SPECIFICATIONS SUBJECT TO CHANGE WITHOUT NOTICE

Series	Terminal	Function	Rating
PA5 - Snap-in Actuator **PA5F** - Flat Actuator	**1** - 4.8mm Tab **2** - Solder **3** - PCB Pins (8.0mm Spacing) **4** - PCB Pins (6.3mm Spacing) **5** - Horizontal 4.8mm Tab	*1 Pole:* **1** - Off-On **4** - Off-(On) *2 Pole:* **2** - Off-On **E** - Off-(On)	**C** - 16A 125/250AC [UL, CSA] 16(4)A 250V~ 1E4 [ENEC] **J** - 16A 125/250AC [UL, CSA] 16(8)A 250V~ 1E4 [ENEC]

EXAMPLE PART NUMBERS:

PA511C — *1P Off-On*
4.8mm Tab Terminals, Snap-In Actuator

PA512C — *2P Off-On*
4.8mm Tab Terminals, Snap-In Actuator

PA514C — *1P Off-(On)*
4.8mm Tab Terminals, Snap-In Actuator

PA51EC — *2P Off-(On)*
4.8mm Tab Terminals, Snap-In Actuator

Компания «ЭлектроПласт» предлагает заключение долгосрочных отношений при поставках импортных электронных компонентов на взаимовыгодных условиях!

Наши преимущества:

- Оперативные поставки широкого спектра электронных компонентов отечественного и импортного производства напрямую от производителей и с крупнейших мировых складов;
- Поставка более 17-ти миллионов наименований электронных компонентов;
- Поставка сложных, дефицитных, либо снятых с производства позиций;
- Оперативные сроки поставки под заказ (от 5 рабочих дней);
- Экспресс доставка в любую точку России;
- Техническая поддержка проекта, помощь в подборе аналогов, поставка прототипов;
- Система менеджмента качества сертифицирована по Международному стандарту ISO 9001;
- Лицензия ФСБ на осуществление работ с использованием сведений, составляющих государственную тайну;
- Поставка специализированных компонентов (Xilinx, Altera, Analog Devices, Intersil, Interpoint, Microsemi, Aeroflex, Peregrine, Syfer, Eurofarad, Texas Instrument, Miteq, Cobham, E2V, MA-COM, Hittite, Mini-Circuits,General Dynamics и др.);

Помимо этого, одним из направлений компании «ЭлектроПласт» является направление «Источники питания». Мы предлагаем Вам помощь Конструкторского отдела:

- Подбор оптимального решения, техническое обоснование при выборе компонента;
- Подбор аналогов;
- Консультации по применению компонента;
- Поставка образцов и прототипов;
- Техническая поддержка проекта;
- Защита от снятия компонента с производства.

Как с нами связаться

Телефон: 8 (812) 309 58 32 (многоканальный)
Факс: 8 (812) 320-02-42
Электронная почта: org@eplast1.ru
Адрес: 198099, г. Санкт-Петербург, ул. Калинина, дом 2, корпус 4, литера А.