THIS DRAWING IS UNPUBLISHED.
VERTRAULICHE UNVERGEFFENTLICHTE ZEICHNUNG
© COPYRIGHT – TE Connectivity
RELEASED FOR PUBLICATION
FREI FUER VEROEFFENTLICHUNG
ALL RIGHTS RESERVED.
ALLE RECHTE VORBEHALTEN.

REVISIONS AENDERUNGEN					
P	LTR	DESCRIPTION BESCHREIBUNG	DATE	DWN	APVD
	A5	REVISED PER ECR-16-016696	29AUG2017	NG	MKO
	A6	REVISED PER ECR-16-016780	29AUG2017	NG	MKO

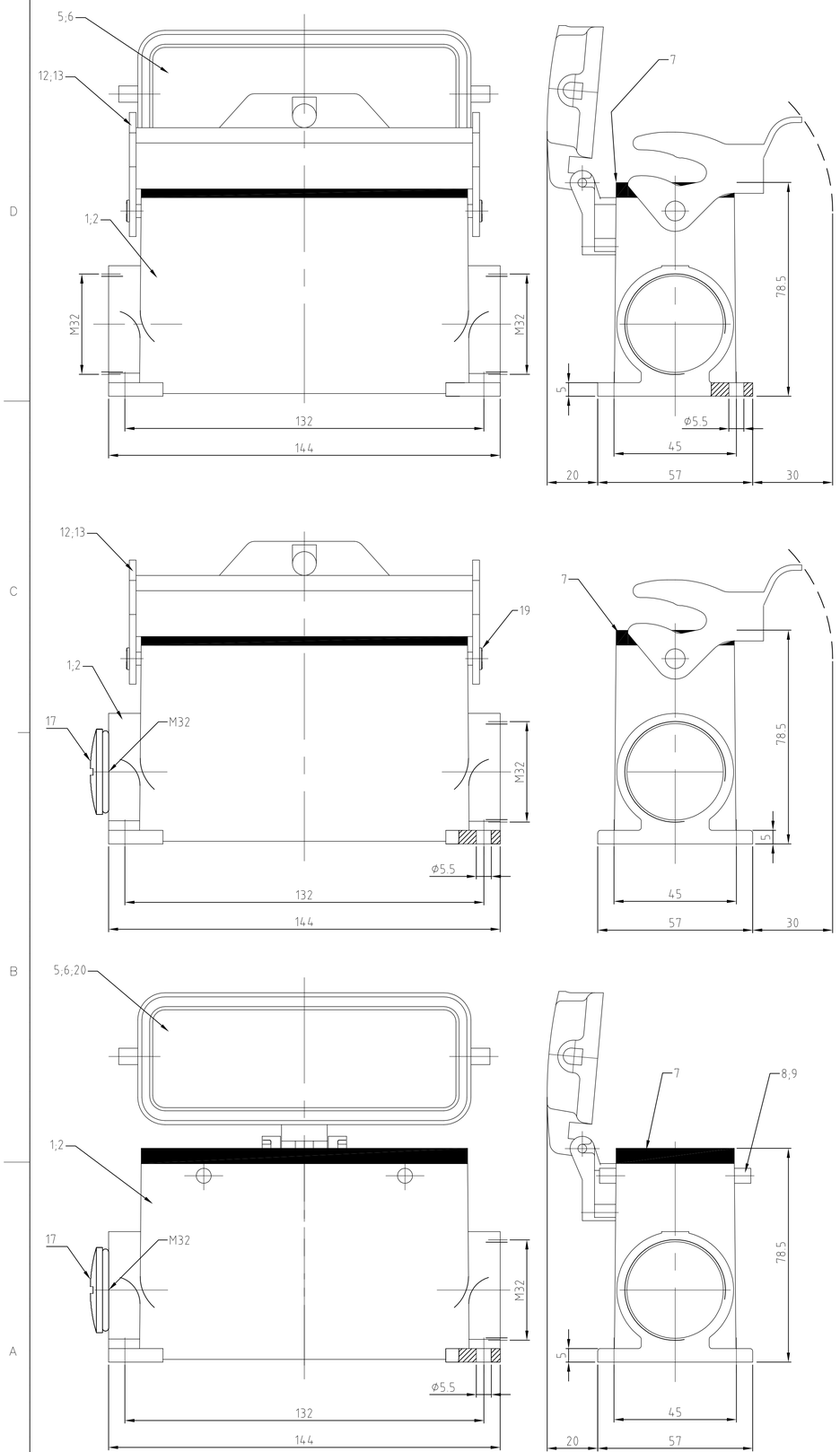

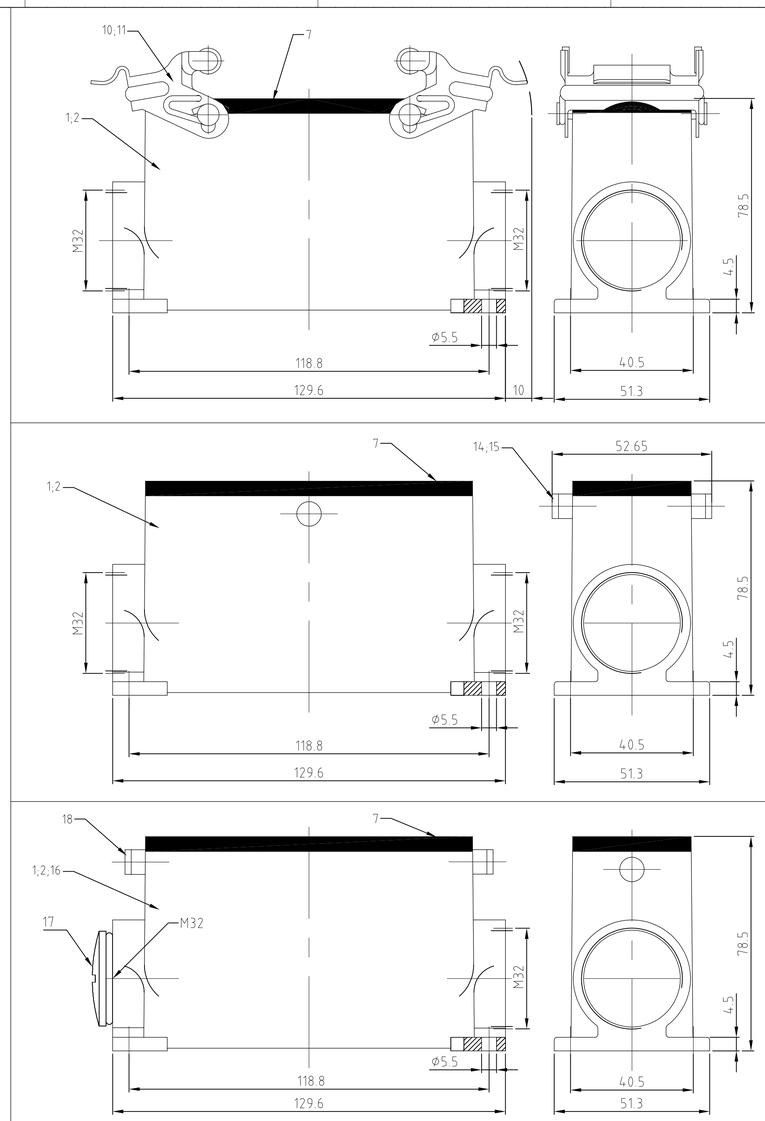

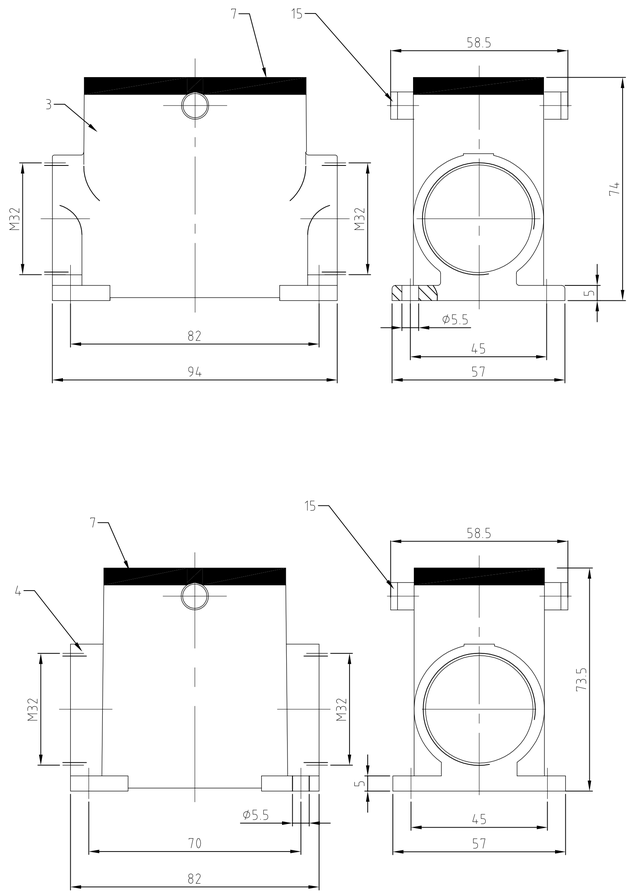

NOTES:

1 Material: Housing: aluminium diecasting alloy
Seals: NEOPRENE

2 SURFACE: VARNISH- GREY
- ALUMINIUM OXID +
VARNISH BLACK

3 PACKAGING:
PACKAGING QUANTITY: 5 PIECES

4 SPECIAL PACKAGING: Krauss-Maffei
PACKAGING UNIT: 50 PIECES IN Krauss-Maffei-Box

5 WITHOUT HTS LOGO

6 VARNISH ON THE INSIDE NOT NECESARILY

HD.64.SGD.LB.2.M32.Z-6S	HD.64.SG.LB.2.M32.Z-6S	HD.64.SGD.LB.2.M32.Z	HD-X/Z.24.SG-2VGR.2.M32.Z	HD.64.SG.VS.2.M32.Z	HD-Z.64.SG-2VGR.2.M32.Z	HD-X.64.SG.VS.2.M32.Z	HD-X.64.SGD.LB.2.M32.Z	HD-X.64.SG.LB.2.M32.Z	HD-X.64.SGD.2.M32.Z	HD.64.SG.VS.2.M32.Z	HD.64.SG.LB.2.M32.Z	HD.64.SGD.LB.2.M32.Z	HD.64.SGD.2.M32.Z	ORDERING TEXT / BESTELLTEXT	DESCRIPTION	MATERIAL	SURFACE	COLOR	ITEM NO. POS.	REMARKS
1															cover	aluminium/ALU		grau	20	ohne Logo
2	2														clip positioner	steel	verzinkt/zink plated	blue	19	
2															clip bolt	steel		blue	18	
1	1														Blanking Piece with Seal	steel		blue	17	M64
1	1														surface mounted housing side entry	aluminium/ALU		grau	16	ohne Logo
			2	2			2								clip bolt	stainless steel			15	
						2									clip bolt	steel	zink plated	blue	14	
									1	1					side clip	stainless steel			13	
1	1	1										1	1		side clip	steel	zink plated	blue	12	
								2							clip positioner	stainless steel			11	
					2						2				clip positioner	steel	zink plated	blue	10	
										4					clip bolt	stainless steel			9	
														4	clip bolt	steel	zink plated	blue	8	
1	1	1	1	1	1	1	1	1	1	1	1	1	1	1	seal	Neoprene		schwarz	7	
										1	1				cover	aluminium/ALU	aluminium oxid	schwarz	6	
		1											1	1	cover	aluminium/ALU		grau	5	
			1												surface mounted housing side entry	aluminium/ALU	aluminium oxid	schwarz	4	BG3
				1											surface mounted housing side entry	aluminium/ALU	aluminium oxid	schwarz	3	BG4
							1	1	1	1	1				surface mounted housing side entry	aluminium/ALU	aluminium oxid	schwarz	2	BG8
		1			1	1						1	1	1	surface mounted housing side entry	aluminium/ALU		grau	1	
1-6	1-5	1-4	1-4	1-1	0-9	1-3	1-2	1+0	0-8	0+7	0-6	0+5	0-4	0-3	0-2	0-1				

THIS DRAWING IS A CONTROLLED DOCUMENT.
DIESE ZEICHNUNG IST EIN KONTROLLIERTES DOKUMENT

DIMENSIONS: MASSE\MEIHTEN mm

TOLERANCES UNLESS OTHERWISE SPECIFIED: ALLGEMEINTOLERANZEN
n. ISO 8015
n. ISO 8768 - mH -E
n. DIN 16901 - 1&0
0 PLC ±
1 PLC ±
2 PLC ±
3 PLC ±
4 PLC ±
ANGLES/WINKEL ± –

MATERIAL –

FINISH/OBERFLAECHE/FARBE –

DWN 30.09.03 Schneider
CHK 30.09.03 Schweiger
APVD –

PRODUCT SPEC PRODUKTSPEZ 108-74003
APPLICATION SPEC VERARBEITUNGSSPEZ 114-74001
WEIGHT GEWICHT –

TE Connectivity

NAME
Sourface mounted housing side entry
Sockelgehäuse HD.16/24/64.SG.2.M32.Z
–

SIZE A1 | CAGE CODE 00779 | DRAWING NO ZEICHNUNGS-NR C-1106469 | RESTRICTED TO NUR FUER –

CUSTOMER DRAWING /KUNDENZEICHNUNG | SCALE MASSSTAB 1:1 | SHEET BLATT 1 OF VON 1 | REV A6

Компания «ЭлектроПласт» предлагает заключение долгосрочных отношений при поставках импортных электронных компонентов на взаимовыгодных условиях!

Наши преимущества:

- Оперативные поставки широкого спектра электронных компонентов отечественного и импортного производства напрямую от производителей и с крупнейших мировых складов;
- Поставка более 17-ти миллионов наименований электронных компонентов;
- Поставка сложных, дефицитных, либо снятых с производства позиций;
- Оперативные сроки поставки под заказ (от 5 рабочих дней);
- Экспресс доставка в любую точку России;
- Техническая поддержка проекта, помощь в подборе аналогов, поставка прототипов;
- Система менеджмента качества сертифицирована по Международному стандарту ISO 9001;
- Лицензия ФСБ на осуществление работ с использованием сведений, составляющих государственную тайну;
- Поставка специализированных компонентов (Xilinx, Altera, Analog Devices, Intersil, Interpoint, Microsemi, Aeroflex, Peregrine, Syfer, Eurofarad, Texas Instrument, Miteq, Cobham, E2V, MA-COM, Hittite, Mini-Circuits,General Dynamics и др.);

Помимо этого, одним из направлений компании «ЭлектроПласт» является направление «Источники питания». Мы предлагаем Вам помощь Конструкторского отдела:

- Подбор оптимального решения, техническое обоснование при выборе компонента;
- Подбор аналогов;
- Консультации по применению компонента;
- Поставка образцов и прототипов;
- Техническая поддержка проекта;
- Защита от снятия компонента с производства.

Как с нами связаться

Телефон: 8 (812) 309 58 32 (многоканальный)
Факс: 8 (812) 320-02-42
Электронная почта: org@eplast1.ru
Адрес: 198099, г. Санкт-Петербург, ул. Калинина, дом 2, корпус 4, литера А.