DRAWING MADE IN THIRD ANGLE PROJECTION
THIS DRAWING IS CONSIDERED RELEASED FOR PUBLICATION ____ 19
© COPYRIGHT BY AMP INCORPORATED, HARRISBURG, PA. ALL INTERNATIONAL RIGHTS RESERVED. AMP, MATE-N-LOK, AND MATE-N-LOK ARE TRADEMARKS OF TYCO INTERNATIONAL LTD. AND MAY BE REGISTERED IN MANY JURISDICTIONS. MAY BE COVERED BY U.S. AND FOREIGN PATENTS AND/OR PATENTS PENDING.

LOC	DIST
CM	53

REVISIONS

P	F	ZONE	LTR	DESCRIPTION	DATE	APPROVED
			C	REV PER EC 0730-0201-94	4-26-95	JH / RS

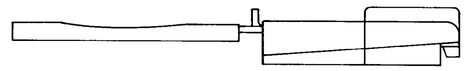

1. SHEET METAL SCREWS NOT SUPPLIED.
2. TWO REQUIRED PER CONNECTOR.
3. MAX WIRE BUNDLE WITHOUT INSERT IS 8 AT .190 DIA, AND MIN WIRE BUNDLE WITH INSERT IS 8 AT .040 DIA.
4. DETACHABLE INSERT MAY SEPARATE FROM STRAIN RELIEF BODY DURING SHIPPING.
5. STYLE II DOES NOT INCLUDE INSERT.

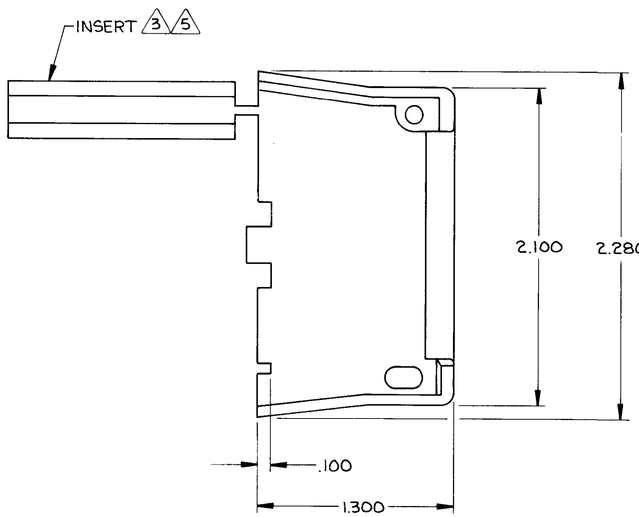

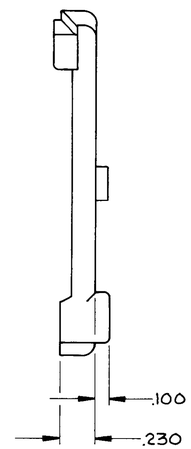

STYLE I

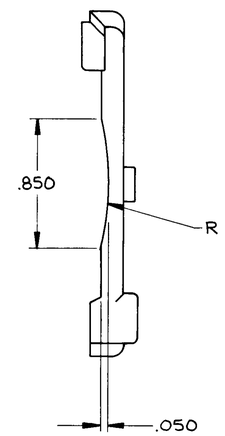

STYLE II

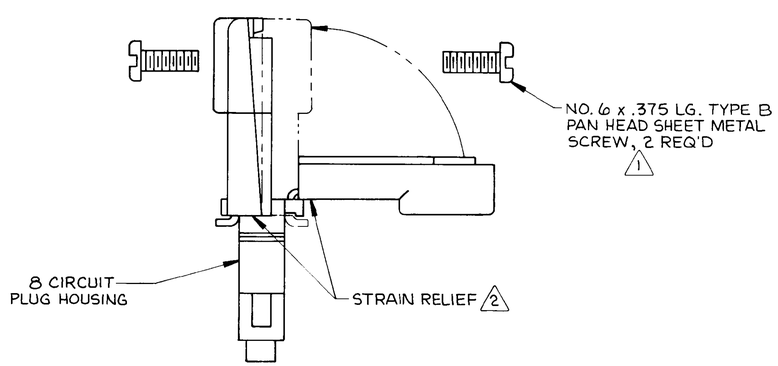

ASSEMBLY INFORMATION

STYLE	PART NO
II	643314-2
I	643314-1

UNLESS OTHERWISE SPECIFIED DIMENSIONS ARE IN INCHES
TOLERANCES ON:
DECIMALS ±.015
ANGLES ±

MATERIAL: NYLON, UL 94V-0

CONTRACT NO
DR K. Wakitaku 9-28-87
CHK R. Sing 9-28-87
APPD L. Lawson 9-28-87
APPD
DSGN APPD
OTHER APPD

AMP | AMP INCORPORATED Harrisburg, Pa. 17105

NAME: STRAIN RELIEF AND INSERT, 8 CIRCUIT, UNIVERSAL MATE-N-LOK™

SIZE	FSCM NO	DRAWING NO
D	00779	643314

SCALE 2:1 SHEET 1 OF 1

CUSTOMER DRAWING

Компания «ЭлектроПласт» предлагает заключение долгосрочных отношений при поставках импортных электронных компонентов на взаимовыгодных условиях!

Наши преимущества:

- Оперативные поставки широкого спектра электронных компонентов отечественного и импортного производства напрямую от производителей и с крупнейших мировых складов;
- Поставка более 17-ти миллионов наименований электронных компонентов;
- Поставка сложных, дефицитных, либо снятых с производства позиций;
- Оперативные сроки поставки под заказ (от 5 рабочих дней);
- Экспресс доставка в любую точку России;
- Техническая поддержка проекта, помощь в подборе аналогов, поставка прототипов;
- Система менеджмента качества сертифицирована по Международному стандарту ISO 9001;
- Лицензия ФСБ на осуществление работ с использованием сведений, составляющих государственную тайну;
- Поставка специализированных компонентов (Xilinx, Altera, Analog Devices, Intersil, Interpoint, Microsemi, Aeroflex, Peregrine, Syfer, Eurofarad, Texas Instrument, Miteq, Cobham, E2V, MA-COM, Hittite, Mini-Circuits,General Dynamics и др.);

Помимо этого, одним из направлений компании «ЭлектроПласт» является направление «Источники питания». Мы предлагаем Вам помощь Конструкторского отдела:

- Подбор оптимального решения, техническое обоснование при выборе компонента;
- Подбор аналогов;
- Консультации по применению компонента;
- Поставка образцов и прототипов;
- Техническая поддержка проекта;
- Защита от снятия компонента с производства.

Как с нами связаться

Телефон: 8 (812) 309 58 32 (многоканальный)
Факс: 8 (812) 320-02-42
Электронная почта: org@eplast1.ru
Адрес: 198099, г. Санкт-Петербург, ул. Калинина, дом 2, корпус 4, литера А.