THIS DRAWING IS UNPUBLISHED.
VERTRAULICHE UNVEROEFFENTLICHTE ZEICHNUNG.
© COPYRIGHT 1997 BY AMP INCORPORATED. ALL RIGHTS RESERVED.
ALLE RECHTE VORBEHALTEN.

RELEASED FOR PUBLICATION ,1997
FREIGEBEN VEROEFFENTLICHUNG

MATED WITH:
PASSEND ZU:
BG4

LOC	DIST
A1	–

PROJECT NR.
–

REVISIONS
ABNDERUNGEN

P	LTR	DESCRIPTION BESCHREIBUNG	DATE	DWN	APVD
	A3	PN2-7 ist OBSOLETE Eg00-0286-02	29.01.02	SR	SM
	A4	REVISED PER ECO-09-024717	06NOV09	KK	AEG

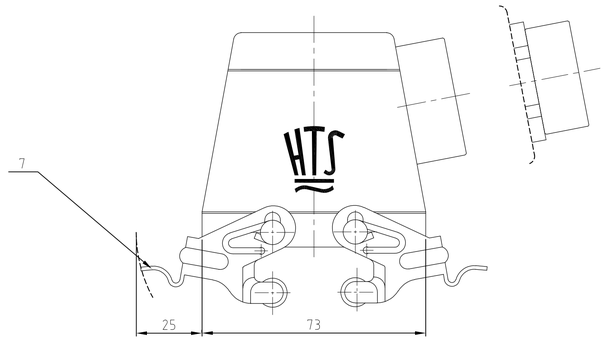

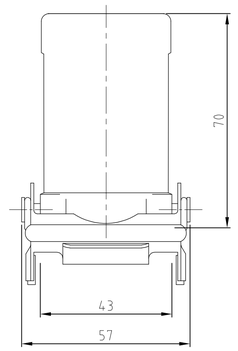

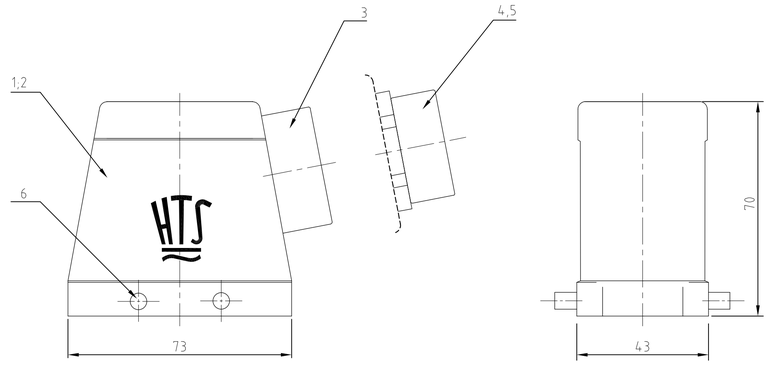

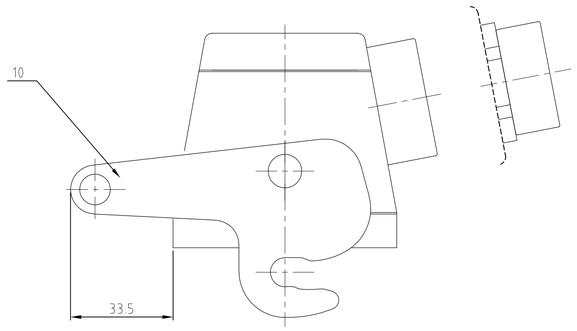

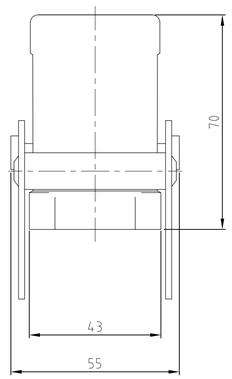

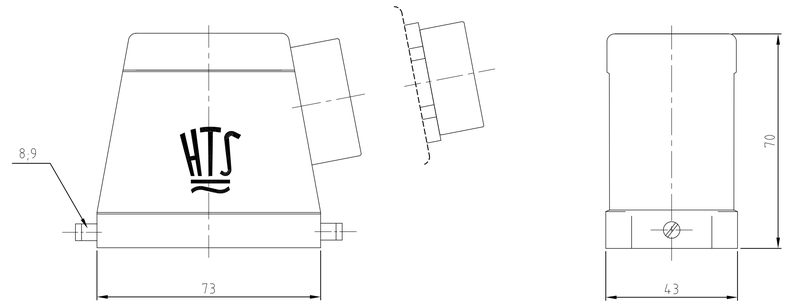

3 OBSOLETE PARTS: OBSOLETE CIS STREAMLINING PER D.RENAUD/D.SINISI

HD-Z-24-STS-ZB-1.21.Z	HD-K-24-STS-GR-1.21.Z	HD.24.STS-GR.1.21.Z	HD-24-STS-VS-1.21.Z	HD-K-24-STS-1.21.Z	HD.24.STS.1.21.Z	ORDERING TEXT / BESTELLTEXT	DESCRIPTION / BENENNUNG (1)	MATERIAL (1)	SURFACE / OBERFLÄCHE (2)	COLOR / FARBE (2)	ITEM NO. POS.	REMARKS / BEMERKUNGEN
OBSOLETE	OBSOLETE		OBSOLETE (3)	OBSOLETE								
1							ZB-Zentralbügel	Stahl	verzinkt	blau	10	–
	2						LB-Bügelbolzen	V2A	–	–	9	–
		2					LB-Bügelbolzen	Stahl	verzinkt	blau	8	–
			2				VS-Bügel	Stahl	verzinkt	blau	7	–
				4			VS-Bügelbolzen	V2A	–	–	6	–
	1			1			O-Ring	Neoprene	–	black/schwarz	5	–
	1			1			Zwischenstutzen 6kt PG21	Messing	vernickelt	–	4	–
1		1	1			1	Zwischenstutzen PG21	Messing	vernickelt	–	3	–
	1			1			Steckergehäuse HD.24 Pg.1.21	aluminium/ALU	aluminium oxid	black/schwarz	2	–
1		1	1			1	Steckergehäuse HD.24 Pg.1.21	aluminium/ALU	–	grey/grau	1	–
1-3	2-7	1-7	1-1	2-6	1-6							

THIS DRAWING IS A CONTROLLED DOCUMENT FOR AMP INCORPORATED. IT IS SUBJECT TO CHANGE AND THE CONTROL MAY BE CHANGED OFFICIALLY ONLY BY THE ENGINEERING DEPARTMENT.
DIESES ZEICHNUNGSDOKUMENT WIRD DURCH AMP INCORPORATED KONTROLLIERT. ANDERUNGEN, DIE DEM TECHNISCHEN FORTSCHRITT DIENEN, SIND VORBEHALTEN. DEN JEWELS LETZTGUELTIGEN ANDERUNGSSTAND ERFAHREN SIE AUF ANFRAGE.

DIMENSIONS: DIMENSIONEN: mm

TOLERANCES UNLESS OTHERWISE SPECIFIED: ALLGEMEINTOLERANZEN
n. ISO 8015
n. ISO 2768 – mH –E
n. DIN 16901 – 1+0
0 PLC ±-
1 PLC ±-
2 PLC ±-
3 PLC ±-
ANGLES / WINKEL ±-
FINISH / OBERFLAECHE / FARBE (2)

MATERIAL (1)

DWN Schneider 08.12.98
CHK Schweiger 08.12.98
APVD –
PRODUCT SPEC PRODUKTSPEZ. –
APPLICATION SPEC VERARBEITUNGSSPEZ. –
WEIGHT GEWICHT –

AMP
HTS Elektrotechnik
53819 Neunkirchen, Germany

NAME
HOOD
STECKERGEHÄUSE HD.24.STS.1.21.Z

SIZE	CAGE CODE	DRAWING NO ZEICHNUNGS-NR.	RESTRICTED TO NUR FÜER
A1	00779	C-1102495	–

CUSTOMER DRAWING /KUNDENZEICHNUNG | MASSSTAB 1:1 | BLATT 1 | OF VON 1 | REV A4

Компания «ЭлектроПласт» предлагает заключение долгосрочных отношений при поставках импортных электронных компонентов на взаимовыгодных условиях!

Наши преимущества:

- Оперативные поставки широкого спектра электронных компонентов отечественного и импортного производства напрямую от производителей и с крупнейших мировых складов;
- Поставка более 17-ти миллионов наименований электронных компонентов;
- Поставка сложных, дефицитных, либо снятых с производства позиций;
- Оперативные сроки поставки под заказ (от 5 рабочих дней);
- Экспресс доставка в любую точку России;
- Техническая поддержка проекта, помощь в подборе аналогов, поставка прототипов;
- Система менеджмента качества сертифицирована по Международному стандарту ISO 9001;
- Лицензия ФСБ на осуществление работ с использованием сведений, составляющих государственную тайну;
- Поставка специализированных компонентов (Xilinx, Altera, Analog Devices, Intersil, Interpoint, Microsemi, Aeroflex, Peregrine, Syfer, Eurofarad, Texas Instrument, Miteq, Cobham, E2V, MA-COM, Hittite, Mini-Circuits,General Dynamics и др.);

Помимо этого, одним из направлений компании «ЭлектроПласт» является направление «Источники питания». Мы предлагаем Вам помощь Конструкторского отдела:

- Подбор оптимального решения, техническое обоснование при выборе компонента;
- Подбор аналогов;
- Консультации по применению компонента;
- Поставка образцов и прототипов;
- Техническая поддержка проекта;
- Защита от снятия компонента с производства.

Как с нами связаться

Телефон: 8 (812) 309 58 32 (многоканальный)
Факс: 8 (812) 320-02-42
Электронная почта: org@eplast1.ru
Адрес: 198099, г. Санкт-Петербург, ул. Калинина, дом 2, корпус 4, литера А.