THIS DRAWING IS UNPUBLISHED. RELEASED FOR PUBLICATION -
© COPYRIGHT 19 BY TYCO ELECTRONICS CORPORATION. ALL RIGHTS RESERVED.

LOC	DIST
F	7

REVISIONS

P	LTR	DESCRIPTION	DATE	DWN	APVD
	A	ADD INFORMATION - UPDATED	03NOV2000	JL	JLQ
	B	CHANGE SPS MATERIAL	10OCT2001	SG	JLQ
	C	MODIFY MATERIAL TYPE IN TABLE	27FEB2009	SG	JL

RECOMMANDATION DECOUPE PANNEAU
RECOMMENDED PANEL CUTOUT

VUE DE DESSUS / VIEW FROM TOP

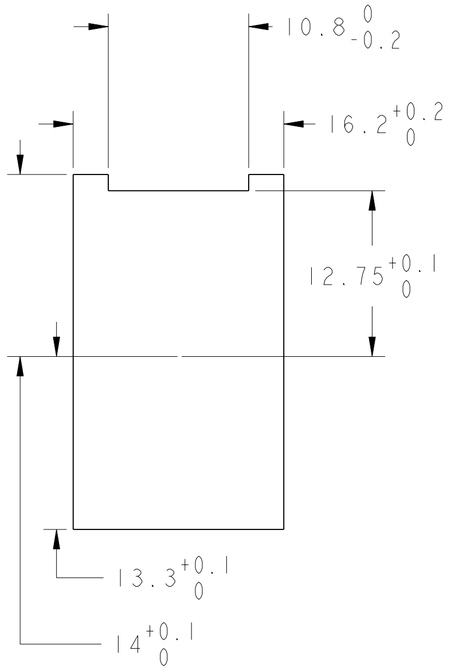

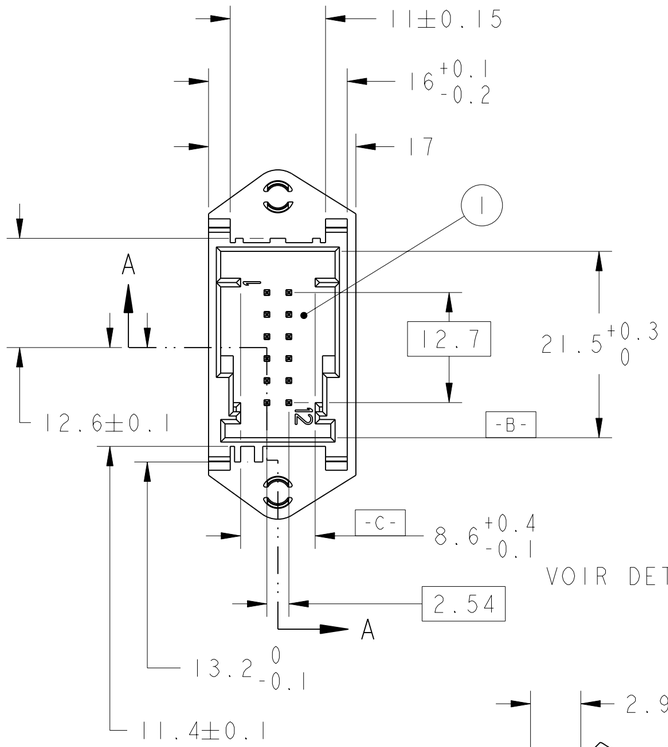

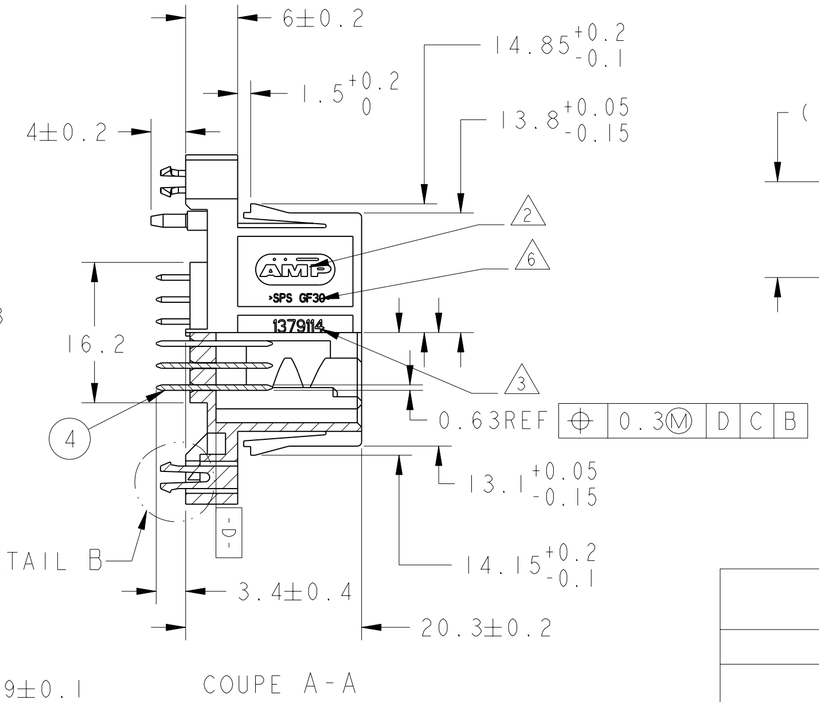

COUPE A-A

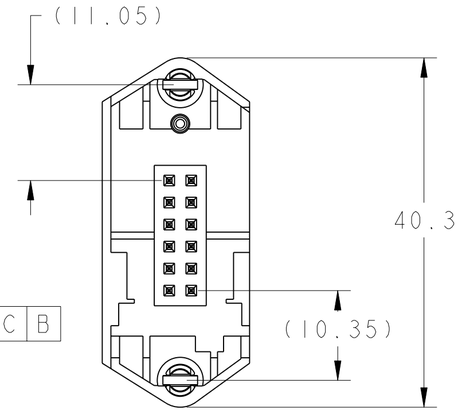

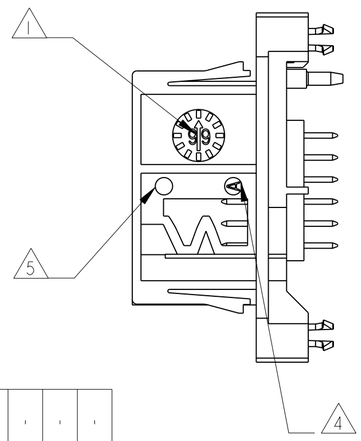

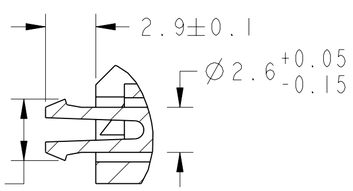

DETAIL B
ECHELLE 4:1

1. DATE CODE
2. LOGO D'AMP
3. REFERENCE DU PRODUIT ASSEMBLE
4. REVISION DU MOULE
5. N° D'EMPREINTE DU MOULE
6. MARQUAGE NON CONTRACTUEL

7 CONTRE PARTIE :
CONNECTEURS REF 185341 ET 185343

1. DATE CODE
2. AMP LOGO
3. ASSY PART NUMBER
4. REVISION STATUS
5. CAVITY MARKING
6. NO CONTRACTUAL MARKING

7 MATING PART :
CONNECTORS PN 185341 AND 185343

RECOMMANDATION IMPLANTATION CI
RECOMMENDED PCB DETAILS

VUE DE DESSUS / VIEW FROM TOP

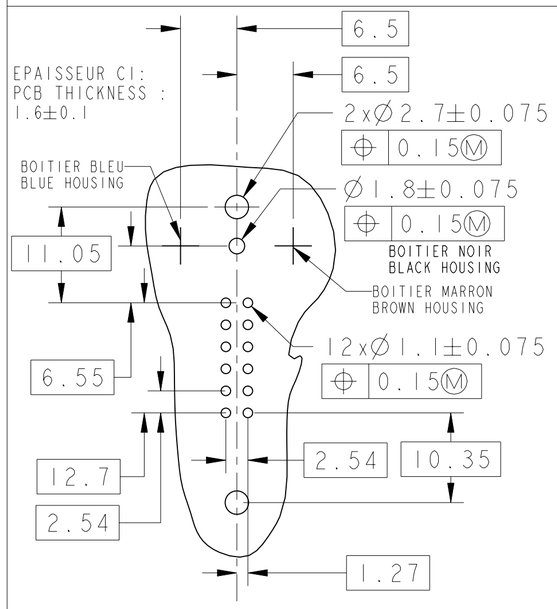

DETROMPAGES / CODINGS

1379114-1	1379114-2	1379114-3
NOIR / BLACK	BLEU / BLUE	MARRON / BROW

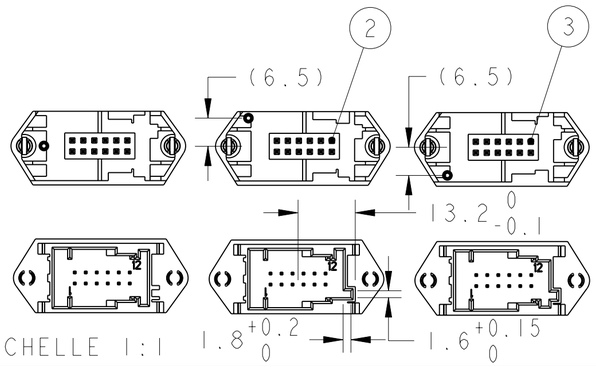

ECHELLE 1:1

REF / ASSY PN						REV
	1379114-1	1379114-2	1379114-3			- - -
	12	12	12	CuSn6	CONTACT MQS 0.63x0.63	POST ETAME / POST TIN	4
	-	-	1	SPS GF20	BOITIER / HOUSING	MARRON / BROWN	3
	-	1		SPS GF20	BOITIER / HOUSING	BLEU / BLUE	2
	1	-		SPS GF20	BOITIER / HOUSING	NOIR / BLACK	1
	QTY			MATERIAL	DESIGNATION / NAME	COULEUR / COLOR	REP.

THIS DRAWING IS A CONTROLLED DOCUMENT FOR TYCO ELECTRONICS CORPORATION. IT IS SUBJECT TO CHANGE AND THE CONTROLLING ENGINEERING ORGANIZATION SHOULD BE CONTACTED FOR THE LATEST REVISION.

DIMENSIONS: mm

TOLERANCES UNLESS OTHERWISE SPECIFIED:
0 PLC ±-
1 PLC ±-
2 PLC ±0.3
3 PLC ±-
4 PLC ±-
ANGLES ±5°

MATERIAL SEE TABLE
FINISH SEE TABLE

DWN J. DREUX 25APR2000
CHK J. LAQUEBE 25APR2000
APVD JJ. REVIL 25APR2000
PRODUCT SPEC 108-15180
APPLICATION SPEC -
WEIGHT 3.7 g

AMP
AMP DE FRANCE
95301 PONTOISE

NAME
EMBASE 12V MQS AVEC/SANS BOARD-LOCKS
12W MQS HEADER WITH/WHITOUT BOARD-LOCKS
-

SIZE	CAGE CODE	DRAWING NO	RESTRICTED TO
A2	00779	C-1379114	-

CUSTOMER DRAWING/PLAN CLIENT | SCALE 2:1 | SHEET 1 OF 1 | REV C

AMP 1471-9 REV 31MAR2000

Pro/ENGINEER DRAWING

Компания «ЭлектроПласт» предлагает заключение долгосрочных отношений при поставках импортных электронных компонентов на взаимовыгодных условиях!

Наши преимущества:

- Оперативные поставки широкого спектра электронных компонентов отечественного и импортного производства напрямую от производителей и с крупнейших мировых складов;
- Поставка более 17-ти миллионов наименований электронных компонентов;
- Поставка сложных, дефицитных, либо снятых с производства позиций;
- Оперативные сроки поставки под заказ (от 5 рабочих дней);
- Экспресс доставка в любую точку России;
- Техническая поддержка проекта, помощь в подборе аналогов, поставка прототипов;
- Система менеджмента качества сертифицирована по Международному стандарту ISO 9001;
- Лицензия ФСБ на осуществление работ с использованием сведений, составляющих государственную тайну;
- Поставка специализированных компонентов (Xilinx, Altera, Analog Devices, Intersil, Interpoint, Microsemi, Aeroflex, Peregrine, Syfer, Eurofarad, Texas Instrument, Miteq, Cobham, E2V, MA-COM, Hittite, Mini-Circuits,General Dynamics и др.);

Помимо этого, одним из направлений компании «ЭлектроПласт» является направление «Источники питания». Мы предлагаем Вам помощь Конструкторского отдела:

- Подбор оптимального решения, техническое обоснование при выборе компонента;
- Подбор аналогов;
- Консультации по применению компонента;
- Поставка образцов и прототипов;
- Техническая поддержка проекта;
- Защита от снятия компонента с производства.

Как с нами связаться

Телефон: 8 (812) 309 58 32 (многоканальный)
Факс: 8 (812) 320-02-42
Электронная почта: org@eplast1.ru
Адрес: 198099, г. Санкт-Петербург, ул. Калинина, дом 2, корпус 4, литера А.