# RIGHT ANGLE PLUG CRIMP TYPER

## CABLE 10/50 S

# R164.184.000

Series : **QN**

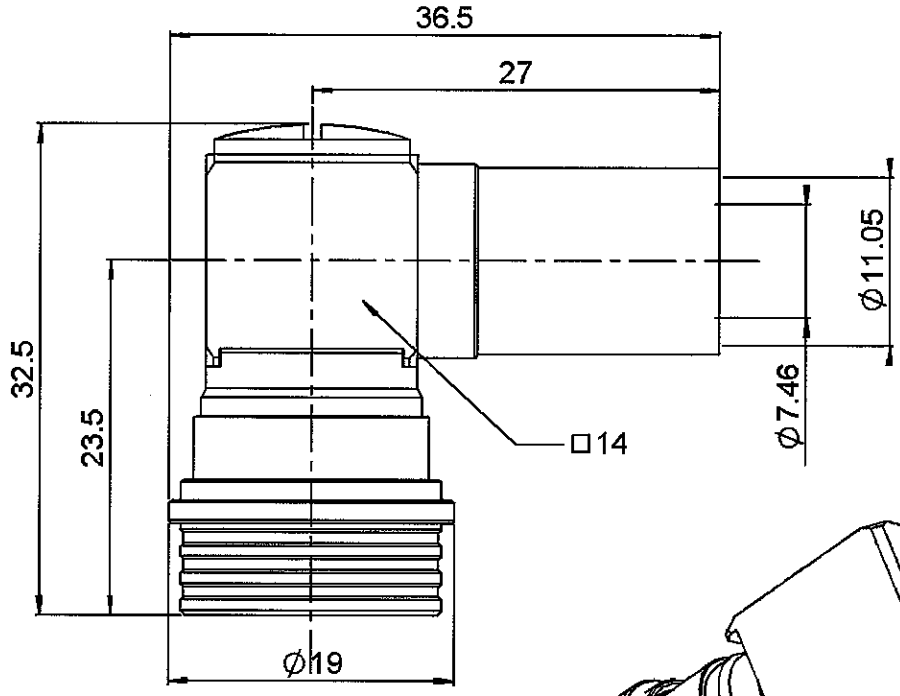


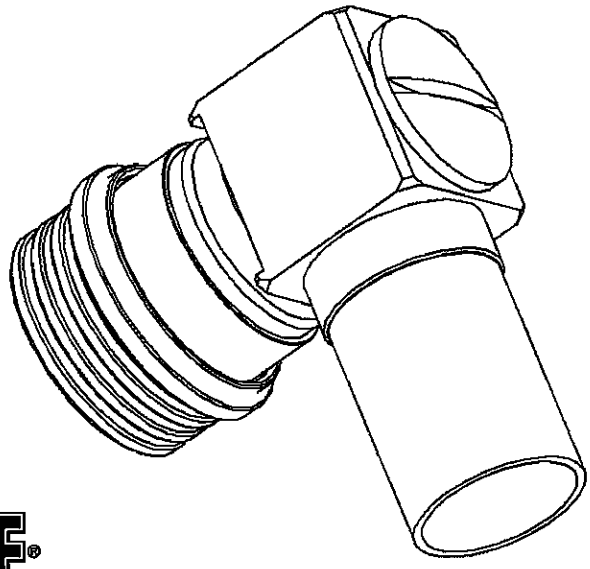

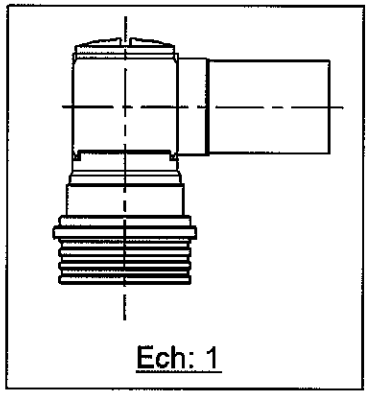


All dimensions are in mm.

| COMPONENTS | MATERIALS | PLATINGS (µm) |
|---|---|---|
| **BODY** | **BRASS** | **BBR 0.5 OVER SILVER 3** |
| **CENTER CONTACT** | **BRASS** | **SILVER 5 PASSIVATED OVER COPPER 0.5** |
| **OUTER CONTACT** | **BERYLLIUM COPPER** | **GOLD 0.3 OVER CHEMICAL NICKEL** |
| **INSULATOR** | **PTFE** | |
| **GASKET** | **EPDM** | |
| **OTHERS PARTS** | **BRASS** | **BBR 2** |
| - | - | - |
| - | - | - |

**Issue : 0519 D**

In the effort to improve our products, we reserve the right to make changes judged to be necessary.

RADIALL®

# RIGHT ANGLE PLUG CRIMP TYPER

## CABLE 10/50 S

# R164.184.000

Series : **QN**

## PACKAGING

| Standard | Unit | Other |
|---|---|---|
| **50** | **'W' option** | **Contact us** |

## ELECTRICAL CHARACTERISTICS

| | | | |
|---|---|---|---|
| Impedance | | **50** | Ω |
| Frequency | | **0-6*** | GHz |
| VSWR | **1.05 +** | **0.025** | x F(GHz) Maxi |
| Insertion loss | | **0.07** | √F(GHz) dB Maxi |
| RF leakage | - ( | ** | - F(GHz)) dB Maxi |
| Voltage rating | | **1000** | Veff Maxi |
| Dielectric withstanding voltage | | **2500** | Veff mini |
| Insulation resistance | | **5000** | MΩ mini |

## MECHANICAL CHARACTERISTICS

| | | |
|---|---|---|
| Center contact retention | | |
| Axial force – Mating end | **27** | N mini |
| Axial force – Opposite end | **27** | N mini |
| Torque | **NA** | N.cm mini |
| Recommended torque | | |
| Mating | **NA** | N.cm |
| Panel nut | **NA** | N.cm |
| Clamp nut | **NA** | N.cm |
| A/F clamp nut | **0.000** | mm |
| Mating life | **100** | Cycles mini |
| Weight | **39.050** | g |

## ENVIRONMENTAL

| | | |
|---|---|---|
| Operating temperature | **-55/+125** | ° C |
| Hermetic seal | **NA** | Atm.cm3/s |
| Panel leakage | **NA** | |

## SPECIFICATION

## CABLE ASSEMBLY

| **Stripping** | a | b | c | d | e | f |
|---|---|---|---|---|---|---|
| mm | 2.50 | 10.0 | 21.9 | 0.00 | 19.4 | 0.00 |

Assembly instruction : **Crimp 07**

Recommended cable(s)
RG 213
KX 4
RG 165

Characteristics indicated on this data sheet are those that can be achieved with the highest performance cable. Intrinsic limitations of the cable may diminish the performance of the assembly

| | | |
|---|---|---|
| Cable retention | | |
| - pull off | **300** | N mini |
| - torque | **NA** | N.cm |

## TOOLING

| Part Number | Description | Hexagon |
|---|---|---|
| . | . | . |
| R282.231.000 | CRIMPING TOOL | 10.54 |
| R282.235.116 | CRIMPING DIES | 10.54 |
| R282.293.000 | CRIMPING TOOL | |

## OTHERS CHARACTERISTICS

*Usable 0-11GHz
**Connector only: -90dB min DC<F<3GHz
***PIM 3 : -112dbm (2 x 20W at 1.8GHz)
****80dBmin 3<F<6GHz

**Issue : 0519 D**

In the effort to improve our products, we reserve the right to make changes judged to be necessary.

RADIALL®

Компания «ЭлектроПласт» предлагает заключение долгосрочных отношений при поставках импортных электронных компонентов на взаимовыгодных условиях!

Наши преимущества:

- Оперативные поставки широкого спектра электронных компонентов отечественного и импортного производства напрямую от производителей и с крупнейших мировых складов;
- Поставка более 17-ти миллионов наименований электронных компонентов;
- Поставка сложных, дефицитных, либо снятых с производства позиций;
- Оперативные сроки поставки под заказ (от 5 рабочих дней);
- Экспресс доставка в любую точку России;
- Техническая поддержка проекта, помощь в подборе аналогов, поставка прототипов;
- Система менеджмента качества сертифицирована по Международному стандарту ISO 9001;
- Лицензия ФСБ на осуществление работ с использованием сведений, составляющих государственную тайну;
- Поставка специализированных компонентов (Xilinx, Altera, Analog Devices, Intersil, Interpoint, Microsemi, Aeroflex, Peregrine, Syfer, Eurofarad, Texas Instrument, Miteq, Cobham, E2V, MA-COM, Hittite, Mini-Circuits,General Dynamics и др.);

Помимо этого, одним из направлений компании «ЭлектроПласт» является направление «Источники питания». Мы предлагаем Вам помощь Конструкторского отдела:

- Подбор оптимального решения, техническое обоснование при выборе компонента;
- Подбор аналогов;
- Консультации по применению компонента;
- Поставка образцов и прототипов;
- Техническая поддержка проекта;
- Защита от снятия компонента с производства.

**Как с нами связаться**

**Телефон:** 8 (812) 309 58 32 (многоканальный)
**Факс:** 8 (812) 320-02-42
**Электронная почта:** org@eplast1.ru
**Адрес:** 198099, г. Санкт-Петербург, ул. Калинина, дом 2, корпус 4, литера А.