THIS DRAWING IS UNPUBLISHED. RELEASED FOR PUBLICATION 1999
© COPYRIGHT 1999 BY TYCO ELECTRONICS CORPORATION. ALL RIGHTS RESERVED.

PROJEKT NO.
A98-52144
B909525

LOC	DIST
A1	-

REVISIONS

F	LTR	DESCRIPTION	DATE	DWN	APVD
	C2	SEE PCN E-06-029823	20DEC2006	LG	MS

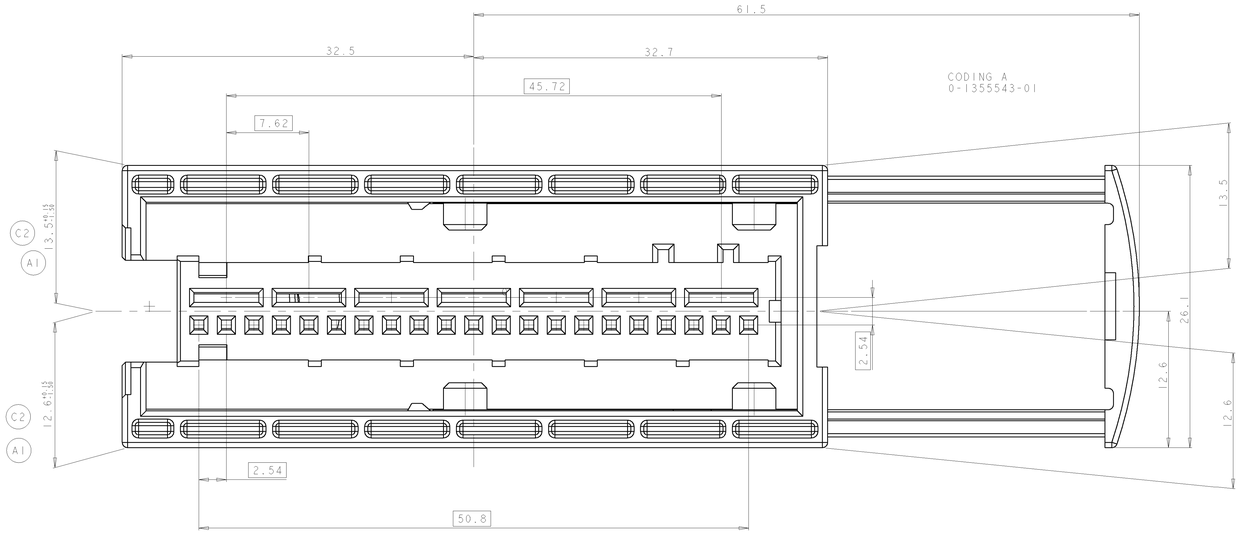

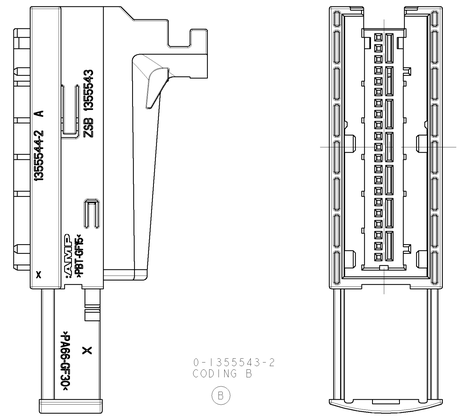

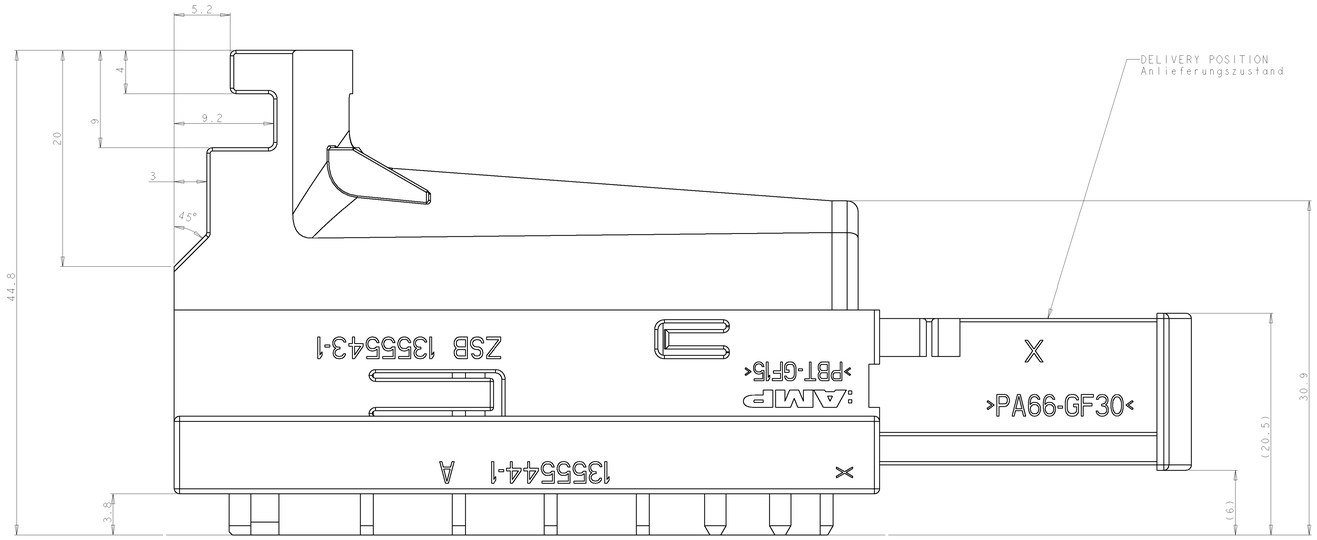

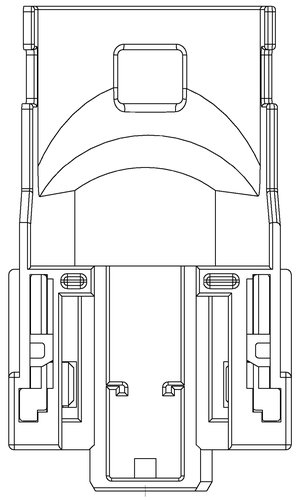

CONNECTOR CLOSED
Stecker geschlossen

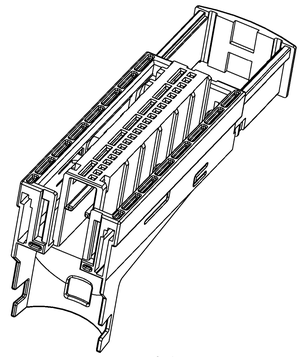

2:1

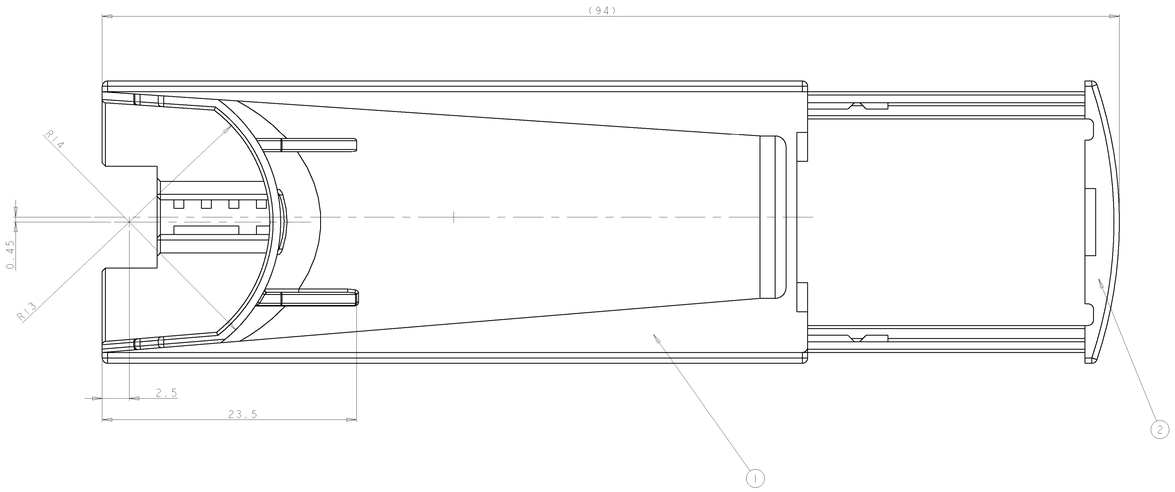

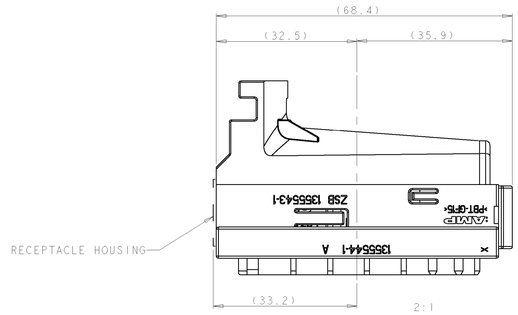

0-1355591-1	42POS AMPMODU II PINHEADER, 90° VERSION, LEFT, CODING A
0-1452053-1/-2	3x5.2+24x0.63mm PINHEADER, 90° VERSION, LEFT, CODING A/B
0-1241729-1	3xTAB5.2mm+24x0.63mm PINHOUSING,CODING A
0-1241728-1/-2	3xPO+24xMOS RECEPTACLE HOUSING,CODING A/B
0-1241727-1	42POS MOS RECEPTACLE HOUSING,CODING A
114-18077	INTERFACE FOR 32POS MQS CONNECTOR
NUMBER NUMER	DESCRIPTION BESCHREIBUNG
COUNTERPARTS GEGENSTECKER	

A1

NOTES
Bemerkungen

C1
1. AMP-LOGO OR tyco-LOGO
AMP-Logo oder tyco- Logo
2. ORDER-NUMBER
Bestell-Nummer
3. REVISIONS-NUMBER
Werkzeugaenderungsindex
4. CUSTOMER-LOGO
Kunden-Logo
5. CAVITY MARKING
Nestmarkierung
6. CUSTOMER SIGN
Kunden-Kurzzeichen
7. PACKAGING IN CARTON
Verpackung in Karton
8. MATERIAL MARKING
Werkstoffkennzeichnung
9. PRODUCTION-DATE
Produktions-Datum

0-1355543-2	B	2	1	SCHIEBER SLIDE	PA66 GF30 (C)	ROT RED
		3	1	RAHMEN, COD B FRAME	PBT GF15	BLAU BLUE
0-1355543-1	B	2	1	SCHIEBER SLIDE	PA66 GF30 (C)	ROT RED
		1	1	RAHMEN, COD A FRAME	PBT GF15	SCHWARZ BLACK
AMP BESTELL-NR. ORDER NO.	REV.	POS.	STK. QTY.	BENENNUNG DESCRIPTION	MATERIAL	OBERFLAECHE SURFACE
						FARBE/COLOUR

"ALL DRAWINGS, SPECIFICATIONS, SAMPLES AND INFORMATION HEREIN ARE THE PROPERTY OF AMP AND SHALL BE RETURNED UPON REQUEST."

DIMENSIONS: mm
TOLERANCES UNLESS OTHERWISE SPECIFIED:
0 PLC ±0.1
1 PLC ±0.3
2 PLC ±0.1
3 PLC ±0.3
4 PLC ±0.3
ANGLES ±1°
MATERIAL -
FINISH -

DWN H.Schmitt 11JUN99
CHK H.Schmitt 18APR00
APVD
PRODUCT SPEC 108-18685-1
APPLICATION SPEC 114-18332-1
WEIGHT -

AMP
AMP Deutschland GmbH
D - 63225 Langen

NAME COVER WITH SLIDE, 42POS MQS, ASSY
Umgehaeuse mit Schieber

SIZE	CAGE CODE	DRAWING NO	RESTRICTED TO
A0	00779	C-1355543	-

CUSTOMER DRAWING
SCALE 5:1 SHEET 1 OF 1 REV C2

Компания «ЭлектроПласт» предлагает заключение долгосрочных отношений при поставках импортных электронных компонентов на взаимовыгодных условиях!

Наши преимущества:

- Оперативные поставки широкого спектра электронных компонентов отечественного и импортного производства напрямую от производителей и с крупнейших мировых складов;
- Поставка более 17-ти миллионов наименований электронных компонентов;
- Поставка сложных, дефицитных, либо снятых с производства позиций;
- Оперативные сроки поставки под заказ (от 5 рабочих дней);
- Экспресс доставка в любую точку России;
- Техническая поддержка проекта, помощь в подборе аналогов, поставка прототипов;
- Система менеджмента качества сертифицирована по Международному стандарту ISO 9001;
- Лицензия ФСБ на осуществление работ с использованием сведений, составляющих государственную тайну;
- Поставка специализированных компонентов (Xilinx, Altera, Analog Devices, Intersil, Interpoint, Microsemi, Aeroflex, Peregrine, Syfer, Eurofarad, Texas Instrument, Miteq, Cobham, E2V, MA-COM, Hittite, Mini-Circuits,General Dynamics и др.);

Помимо этого, одним из направлений компании «ЭлектроПласт» является направление «Источники питания». Мы предлагаем Вам помощь Конструкторского отдела:

- Подбор оптимального решения, техническое обоснование при выборе компонента;
- Подбор аналогов;
- Консультации по применению компонента;
- Поставка образцов и прототипов;
- Техническая поддержка проекта;
- Защита от снятия компонента с производства.

Как с нами связаться

Телефон: 8 (812) 309 58 32 (многоканальный)
Факс: 8 (812) 320-02-42
Электронная почта: org@eplast1.ru
Адрес: 198099, г. Санкт-Петербург, ул. Калинина, дом 2, корпус 4, литера А.