THIS DRAWING IS UNPUBLISHED. RELEASED FOR PUBLICATION MAY,18th
© COPYRIGHT 2016 ALL RIGHTS RESERVED.

REVISIONS 改訂

P	LTR	DESCRIPTION	ECN	DATE	DWN	APVD
	H1	REVISED PER ECO-11-005140		21APR11	RK	HMR
	H2	REVISED	ECR-15-005364	09APR15	KF	RK
	H3	REVISED	ECR-16-003439	16MAR2017	KF	TK
	H4	REVISED	ECR-16-007071	23OCT2017	DM	TK

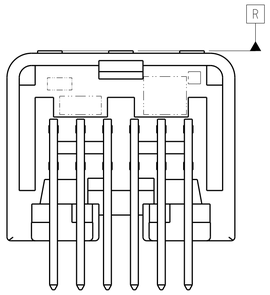

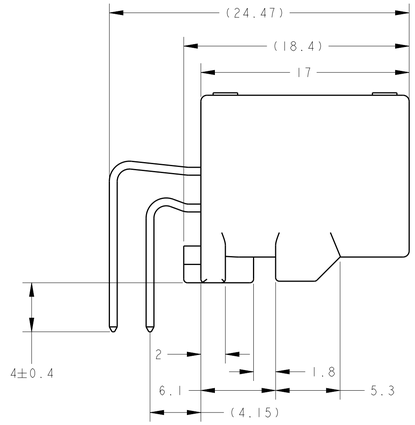

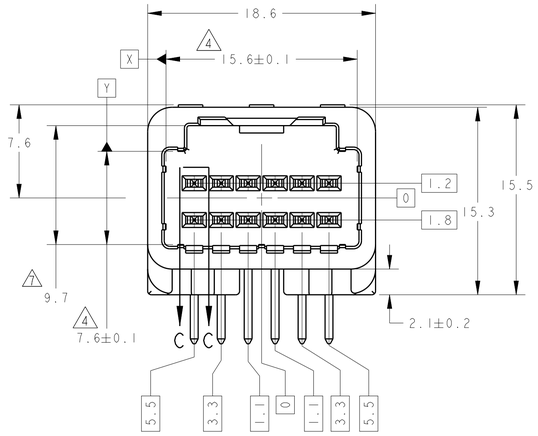

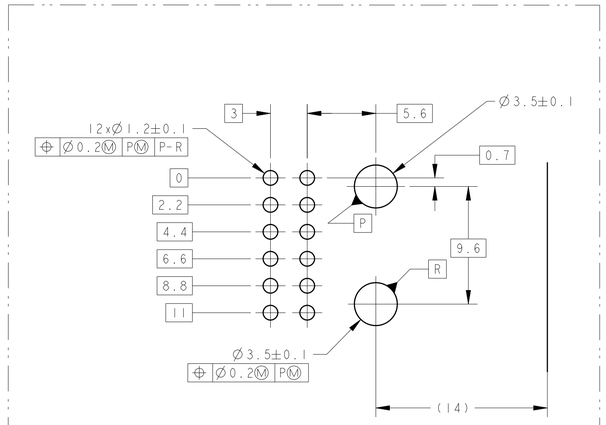

DIMENSIONS FOR P.C. BOARD
プリント基板取付寸法図
スケール 4:1

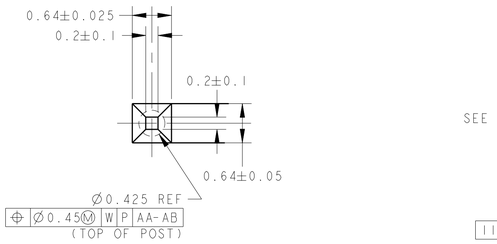

DETAIL B
SCALE 20:1

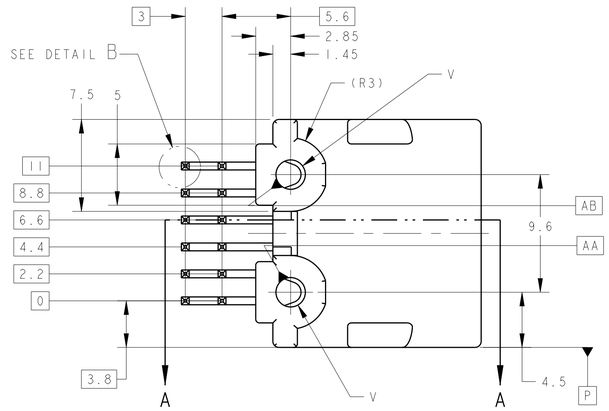

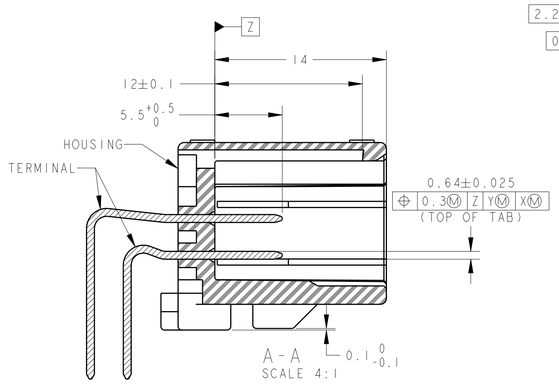

A-A
SCALE 4:1

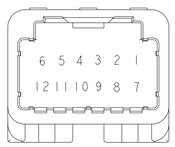

TABLE -1

POS 極数	PLUG HOUSING PART NO プラグハウジング 型番
12	1318774
	1376675
	1717106
	1746872

14	3.7	Ø2.4	CARTON BOX ダンボール箱	PLASTIC TUBE プラスチックチューブ	1~5, 7~11	SELECTIVE TIN (MATTE)	SELECTIVE TIN (BRIGHT)	PBT GF15	NATURAL	2-1318772-9
					6, 12	SELECTIVE TIN (MATTE)	SELECTIVE GOLD			
62	3.7	Ø2.4	CARTON BOX ダンボール箱	PLASTIC TUBE プラスチックチューブ	1~12	SELECTIVE TIN (MATTE)	SELECTIVE GOLD	PBT GF15	NATURAL	6318772-6
10 12	3.2	Ø2.63	CARTON BOX ダンボール箱	PLASTIC TUBE プラスチックチューブ	1~12	SELECTIVE TIN (MATTE)	SELECTIVE GOLD	SPS GF17	BLACK	2-1318772-4
11	3.7	Ø2.4	PLASTIC BOX 通い箱	PLASTIC TUBE プラスチックチューブ	1~9, 11, 12	SELECTIVE TIN (MATTE)	SELECTIVE GOLD	PBT GF15	BLACK	9 2-1318772-3
10	3.7	Ø2.4	CARTON BOX ダンボール箱	PLASTIC TUBE プラスチックチューブ	1~12	SELECTIVE TIN (MATTE)	SELECTIVE TIN (BRIGHT)	PBT GF15	NATURAL	2-1318772-2
62	3.7	Ø2.4	CARTON BOX ダンボール箱	PLASTIC TUBE プラスチックチューブ	1~12	SELECTIVE TIN (MATTE)	SELECTIVE GOLD	PBT GF15	BLACK	6318772-5
62	3.7	Ø2.4	PLASTIC BOX 通い箱	PLASTIC TUBE プラスチックチューブ	1~12	SELECTIVE TIN (MATTE)	SELECTIVE GOLD	PBT GF15	BLACK	6318772-4
62	3.7	Ø2.4	PLASTIC BOX 通い箱	PLASTIC TUBE プラスチックチューブ	1~12	SELECTIVE TIN (MATTE)	SELECTIVE GOLD	PBT GF15	NATURAL	6318772-3
10	3.7	Ø2.4	CARTON BOX ダンボール箱	PLASTIC TUBE プラスチックチューブ	1~12	SELECTIVE TIN (MATTE)	SELECTIVE TIN (BRIGHT)	PBT GF15	BLACK	2-1318772-1
10	3.7	Ø2.4	PLASTIC BOX 通い箱	PLASTIC TUBE プラスチックチューブ	1~12	SELECTIVE TIN (MATTE)	SELECTIVE TIN (BRIGHT)	PBT GF15	BLACK	2-1318772-0
10 8	3.2	Ø2.63	CARTON BOX ダンボール箱	PLASTIC TUBE プラスチックチューブ	1~12	SELECTIVE TIN (MATTE)	SELECTIVE GOLD	SPS GF17	NATURAL	1-1318772-9
10 6	3.2	Ø2.63	CARTON BOX ダンボール箱	PLASTIC TUBE プラスチックチューブ	1~12	SELECTIVE TIN (MATTE)	SELECTIVE TIN (BRIGHT)	SPS GF17	BLACK	1-1318772-8
10 6	3.2	Ø2.63	PLASTIC BOX 通い箱	PLASTIC TUBE プラスチックチューブ	1~12	SELECTIVE TIN (MATTE)	SELECTIVE TIN (BRIGHT)	SPS GF17	BLACK	1-1318772-7
10 6	3.2	Ø2.63	PLASTIC BOX 通い箱	PLASTIC TUBE プラスチックチューブ	1~12	SELECTIVE TIN (MATTE)	SELECTIVE TIN (BRIGHT)	SPS GF17	NATURAL	1-1318772-6
10 9	3.2	Ø2.63	PLASTIC BOX 通い箱	PLASTIC TUBE プラスチックチューブ	1~9, 11, 12	SELECTIVE TIN (MATTE)	SELECTIVE GOLD	SPS GF17	BLACK	9 1-1318772-5
10 8	3.2	Ø2.63	PLASTIC BOX 通い箱	PLASTIC TUBE プラスチックチューブ	1~12	SELECTIVE TIN (MATTE)	SELECTIVE GOLD	SPS GF17	NATURAL	1-1318772-4
10 6	3.2	Ø2.63	CARTON BOX ダンボール箱	PLASTIC TUBE プラスチックチューブ	1~12	SELECTIVE TIN (MATTE)	SELECTIVE TIN (BRIGHT)	SPS GF17	NATURAL	1-1318772-3
5	3.7	Ø2.4	PLASTIC BOX 通い箱	PLASTIC TUBE プラスチックチューブ	1~9, 11, 12	SELECTIVE TIN	SELECTIVE GOLD	PBT GF15	BLACK	9 1-1318772-2
4	3.7	Ø2.4	CARTON BOX ダンボール箱	PLASTIC TUBE プラスチックチューブ	1~12	SELECTIVE TIN	SELECTIVE GOLD	PBT GF15	BLACK	1-1318772-0
4	3.7	Ø2.4	CARTON BOX ダンボール箱	PLASTIC TUBE プラスチックチューブ	1~12	SELECTIVE TIN	SELECTIVE GOLD	PBT GF15	NATURAL	1318772-9
1	3.7	Ø2.4	PLASTIC BOX 通い箱	PLASTIC TUBE プラスチックチューブ	1~12	SELECTIVE TIN	PRE-TIN	PBT GF15	BLACK	1318772-7
2	3.7	Ø2.4	CARTON BOX ダンボール箱	PLASTIC TUBE プラスチックチューブ	1~12	TIN-LEAD	SELECTIVE GOLD	PBT GF15	NATURAL	8 1318772-6
2	3.7	Ø2.4	PLASTIC BOX 通い箱	PLASTIC TUBE プラスチックチューブ	1~12	TIN-LEAD	SELECTIVE GOLD	PBT GF15	NATURAL	1318772-3
1	3.7	Ø2.4	CARTON BOX ダンボール箱	PLASTIC TUBE プラスチックチュー-フ	1~12	PRE-TIN		PBT GF15	NATURAL	1318772-2
1	3.7	Ø2.4	PLASTIC BOX 通い箱	PLASTIC TUBE プラスチックチューブ	1~12	PRE-TIN		PBT GF15	NATURAL	1318772-1
6 MARKING マーキング	WEIGHT (g) 質量	V	OUTER 外装 / INNER 内装 (PACKING STYLE 梱包形態)		CIRCUIT NO. 回路番号	CONTACT FINISH コンタクト仕上		HOUSING ハウジング		PART NUMBER 製品型番

TABLE-2

プリント基板厚(mm) THICKNESS OF PCB(mm)	1.2	1.6
固定用ねじ首下長さ(mm) NOMINAL LENGTH OF SCREW(mm)	5	6

1. 嵌合相手ハウジングは TABLE -1参照
   プラグハウジングアッセンブリィと支障なく嵌合すること
2. 推奨取付ねじ :
   JIS B1115, B1122タッピングねじ
   なべ2種 呼び径3 長さはTABLE-2 参照
3. ねじ締め付けトルク (参考値) : 0.392N·m REF
4. Z 面から6mmの位置で測定
5. 取扱い説明書 NO : 411-5928
6. コンタクト仕上識別記号 ; 表参照
7. Z 面から2mmの位置で測定
8. 試作の為量産されていない。
9. ピン抜きアイテム、 回路番号はFIG.1参照
10. ID MARK ,PART NUMBER を表示

1. PART NUMBER OF HOUSING TO BE MATE : SEE TABLE -1
   TO BE MATED SMOOTHLY WITH THE PLUG HOUSING ASSEMBLY
2. RECOMMENDED SCREW :
   PAN-HEADED TYPE 2 TAPPING SCREW, NOMINAL DIAMETER 3mm
   LENGTH:SEE TABLE-2 (JIS B1115,B1122)
3. FASTENING TORQUE FOR SCREW (FOR REFERENCE) : 0.392N·m REF
4. MEASURED AT 6 mm FROM Z
5. INSTRUCTION SHEET NO : 411-5928
6. IDENTIFICATION MARK FOR THE CONTACT FINISH ; SEE TABLE
7. MEASURED AT 2 mm FROM Z
8. PRELIMINARY - NOT RELEASED FOR PRODUCTION.
9. SEE FIG.1 FOR AVAILABLE CIRCUIT
10. ID MARK,PART NUMBER INDICATED

9 FIG.1 回路図
CIRCUIT NUMBER

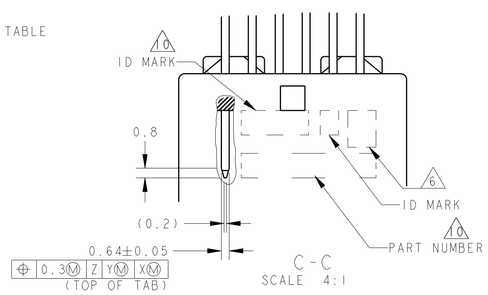

C-C
SCALE 4:1

THIS DRAWING IS A CONTROLLED DOCUMENT.

DIMENSIONS: 単位: mm

TOLERANCES UNLESS OTHERWISE SPECIFIED:
一般公差: ±0.3
~~0 PLC ±1~~
~~1 PLC ±0.5~~
~~2 PLC ±0.13~~
~~3 PLC ±0.013~~
~~4 PLC ±0.0001~~
ANGLES ±3°00'

MATERIAL 材料: CONTACT:BRASS HOUSING:SEE TABLE
FINISH 仕上: SEE TABLE

DWN Y.NOGUCHI 07FEB00
CHK S.SHINDOU 07FEB00
APVD M.SAI 07FEB00
PRODUCT SPEC 製品規格: 108-5668
APPLICATION SPEC 設計適用規格: 114-5250
WEIGHT SEE TABLE
CUSTOMER DRAWING

TE Connectivity

NAME 名称: 025 SERIES 12 POSITION (PCB H-TYPE) CAP HOUSING ASSEMBLY

SIZE A1 | CAGE CODE 00779 | DRAWING NO 番号 C-1318772 | RESTRICTED -

SCALE 2:1 | SHEET 1 OF 2 | REV H4

THIS DRAWING IS UNPUBLISHED. RELEASED FOR PUBLICATION -
© COPYRIGHT 2000 ALL RIGHTS RESERVED.

REVISIONS
変更

P	LTR	DESCRIPTION	ECN	DATE	DWN	APVD
		SEE 1 OF 2				

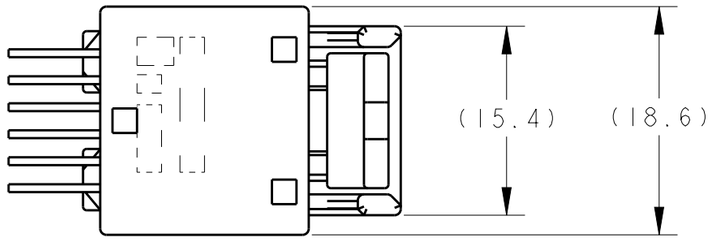

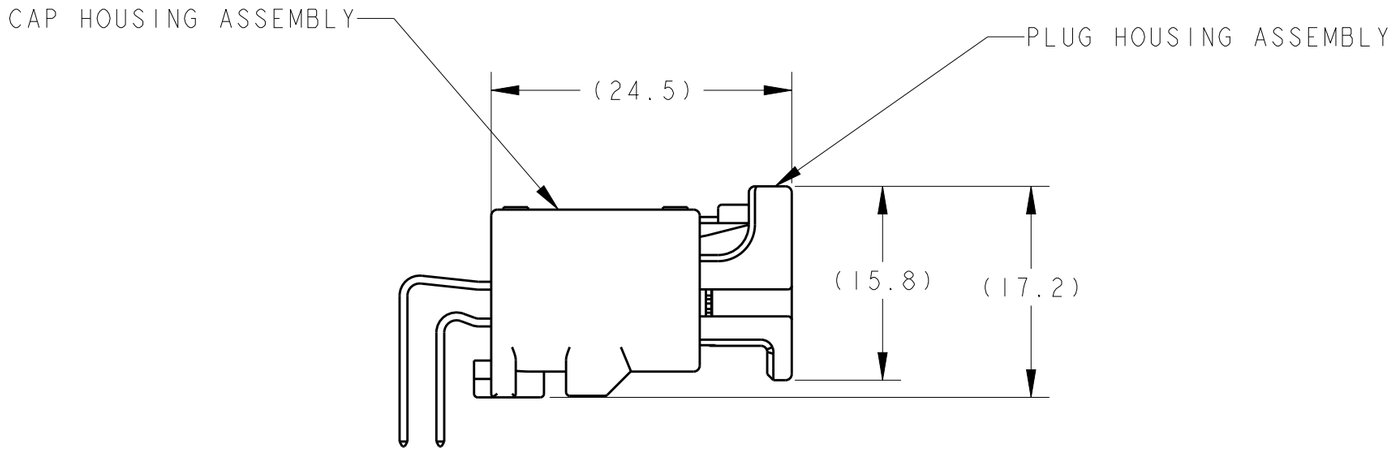

CAP ASSEMBLY & PLUG ASSEMBLY ENGAGEMENT DRAWING
キャップアッセンブリ & プラグアッセンブリ 嵌合図

THIS DRAWING IS A CONTROLLED DOCUMENT.

DIMENSIONS: 単位: 耗 mm

TOLERANCES UNLESS OTHERWISE SPECIFIED: 一般公差
0 PLC ±
1 PLC ±
2 PLC ±
3 PLC ±
4 PLC ±
ANGLES ±

MATERIAL 材料 SEE 1 OF 2
FINISH 仕上 SEE 1 OF 2

DWN Y.NOGUCHI 07FEB00
CHK S.SHINDOU 07FEB00
APVD N.SAI 07FEB00
PRODUCT SPEC 製品規格 SEE 1 OF 2
APPLICATION SPEC 取付適用規格 SEE 1 OF 2
WEIGHT SEE 1 OF 2

TE Connectivity

NAME 名称 025 SERIES 12 POSITION (PCB H-TYPE) MATING LAYOUT

SIZE	CAGE CODE	DRAWING NO 番号	RESTRICTED TO
A3	00779	C-1318772	-

CUSTOMER DRAWING | SCALE 尺度 2:1 | SHEET 2 OF 2 | REV H4

1470-19 (3/13)

Компания «ЭлектроПласт» предлагает заключение долгосрочных отношений при поставках импортных электронных компонентов на взаимовыгодных условиях!

Наши преимущества:

- Оперативные поставки широкого спектра электронных компонентов отечественного и импортного производства напрямую от производителей и с крупнейших мировых складов;
- Поставка более 17-ти миллионов наименований электронных компонентов;
- Поставка сложных, дефицитных, либо снятых с производства позиций;
- Оперативные сроки поставки под заказ (от 5 рабочих дней);
- Экспресс доставка в любую точку России;
- Техническая поддержка проекта, помощь в подборе аналогов, поставка прототипов;
- Система менеджмента качества сертифицирована по Международному стандарту ISO 9001;
- Лицензия ФСБ на осуществление работ с использованием сведений, составляющих государственную тайну;
- Поставка специализированных компонентов (Xilinx, Altera, Analog Devices, Intersil, Interpoint, Microsemi, Aeroflex, Peregrine, Syfer, Eurofarad, Texas Instrument, Miteq, Cobham, E2V, MA-COM, Hittite, Mini-Circuits,General Dynamics и др.);

Помимо этого, одним из направлений компании «ЭлектроПласт» является направление «Источники питания». Мы предлагаем Вам помощь Конструкторского отдела:

- Подбор оптимального решения, техническое обоснование при выборе компонента;
- Подбор аналогов;
- Консультации по применению компонента;
- Поставка образцов и прототипов;
- Техническая поддержка проекта;
- Защита от снятия компонента с производства.

Как с нами связаться

Телефон: 8 (812) 309 58 32 (многоканальный)
Факс: 8 (812) 320-02-42
Электронная почта: org@eplast1.ru
Адрес: 198099, г. Санкт-Петербург, ул. Калинина, дом 2, корпус 4, литера А.