© 1964 BY AMP INCORPORATED. ALL RIGHTS RESERVED. AMP PRODUCTS COVERED BY PATENTS AND/OR PATENTS PENDING. APPROVED PER GOVT. CONTRACT NO.

Unpublished copy not to be reproduced nor published without written permission of AMP Incorporated

NUMBER CUS. 202681

REVISIONS

SYM	ZONE	DESCRIPTION	DATE	APPROVAL
O		RELEASED WAS M5012-296	12.30.64	[illegible]
A		REVISED W-421 W-524	8-2-5	M.S. RM
B		REVISED W-777	10-14-5	M.S. DH.
C		REV. PER ECN Z-807, Unit	11-21-68	RM
D		REVISED D576	2-24-75	KY/ [illegible]
E		REV./ECN H-220 [illegible]	8-14-80	[illegible]
F		REV./ECN R-1648	11-11-85	MPH [illegible]
G		REV PER DF-2235 T.W.	9-5-89	[illegible]
H		REV PER DF-2547 JM	12-8-89	[illegible]
J		REV PER ECO-05-001412 AL	05/05	[illegible]
K		REV PER ECO-05-005359	11/05	PY/DE

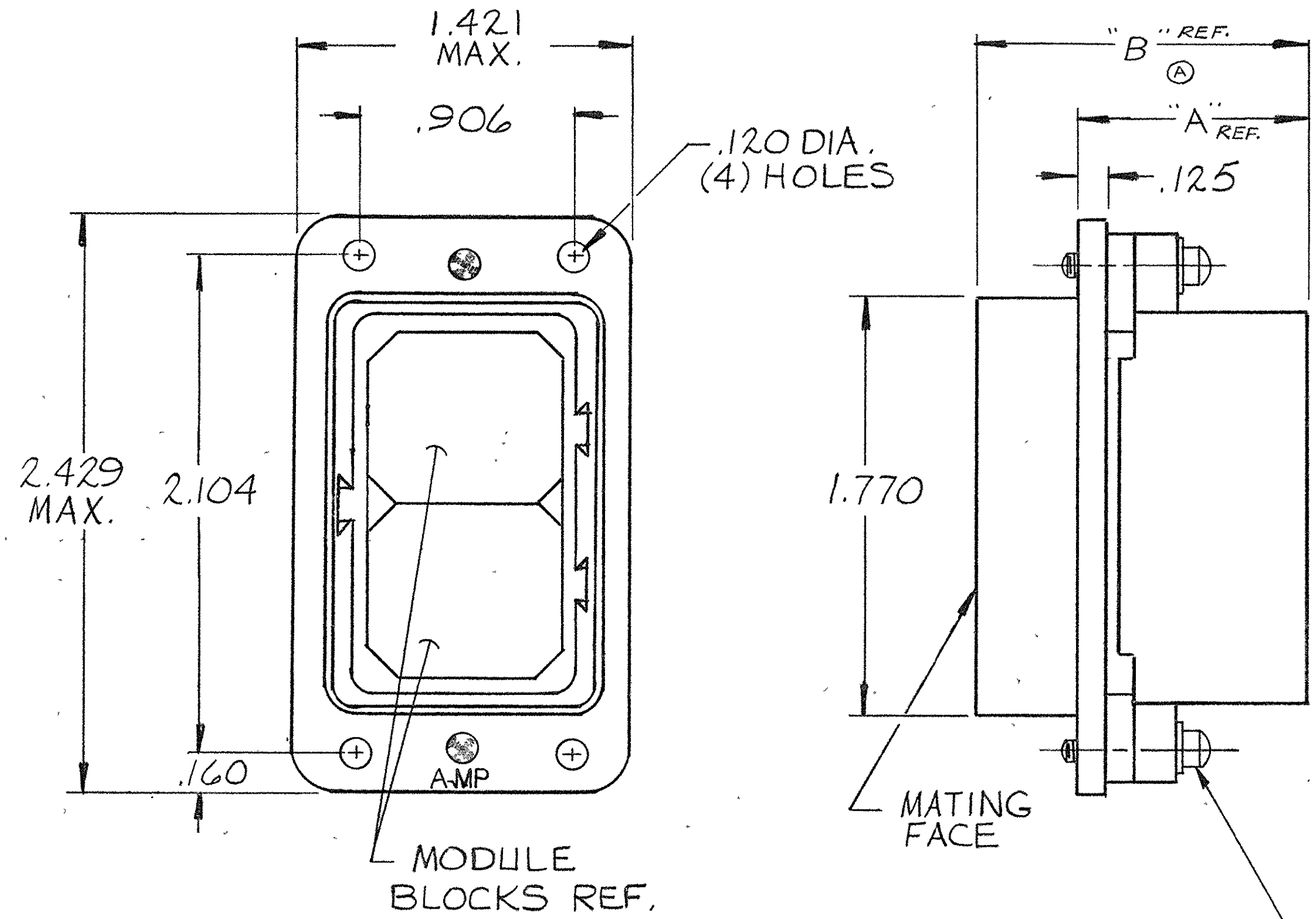

202681-1. 1. AS SHOWN

202681-2. 1. SAME AS -1 EXCEPT:
2. FILLISTER HEAD SCREWS

202681-3 1. SAME AS -2 EXCEPT:
2. "A" AND "B" DIMENSIONS.

202681-4 1. SAME AS -3 EXCEPT:
2. HARDWARE IS NON-MAG. SST.

5-202681-2 1. SAME AS -2 EXCEPT:
2. PLATING

5-202681-3 1. SAME AS -3 EXCEPT:
2. PLATING

SUPERSEDED BY 5--2

SUPERSEDED BY 5--3

NOTE:

1. ZINC PLATE PER ASTM-B-633 CLASS 2 COLORLESS SUPPLEMENTARY CHROMATE.
2. PLATED ELECTROLESS NICKEL PER SAE-AMS-C-26074 .000400-.000800 THK (NO INTENTIONAL ADDITIONS OF LEAD OR CADMIUM PER DFE STD 230-700).

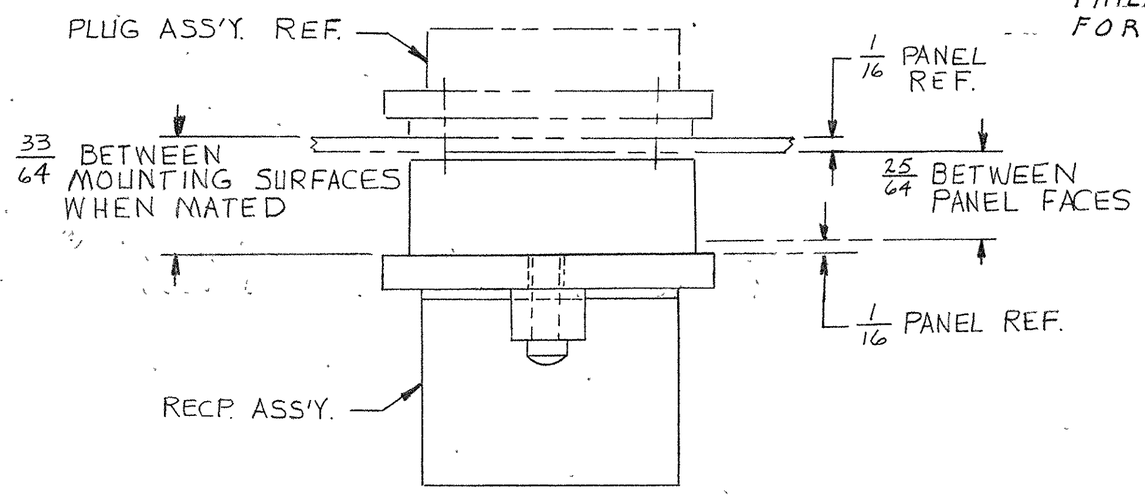

PART OR IDENTIFYING NO	"A"	"B"	FINISH
5-202681-3	.595	1.103	2
5-202681-2	1.001	1.509	2
202681-4	.595	1.103	1
SUPERSEDED BY 5-202681-3 202681-3	.595	1.103	1
SUPERSEDED BY 5-202681-2 202681-2	1.001	1.509	1
202681-1	1.001	1.509	1

~~LIST OF MATERIALS OR PARTS LIST~~

QTY REQD	NOMENCLATURE OR DESCRIPTION

AMP INFO: LOC DF | PRINT DIST J | BO

UNLESS OTHERWISE SPECIFIED
DIMENSIONS ARE IN INCHES
TOLERANCES ON
FRACTIONS ± DECIMALS ±.005 ANGLES ±

MATERIAL: DIE CAST ALUMINUM

HEAT TREAT: — / /

FINISH: SEE NOTE 1 Ⓐ

SIGNATURE	DATE
DR K. Jones	6/18/64
CHK D.S. Heide	1/8/65
DSGN ENGR L.B. Mills Jr.	1-11-65
APPD C.L. Curtis	1/11/65
DSGN APPD	
OTHER APPD	

AMP TRADEMARK — AMP INCORPORATED HARRISBURG, PENNSYLVANIA

NAME: RECEPTACLE ASSEMBLY MODULE

CODE IDENT NO 00779 | SIZE C | NUMBER 202681

SCALE 2 — 1 | WT CALC ACTUAL | SHEET

CUSTOMER DRAWING

THIS INFORMATION IS CONFIDENTIAL AND IS DISCLOSED TO YOU ON CONDITION THAT NO FURTHER DISCLOSURE IS MADE BY YOU TO OTHER THAN AMP PERSONNEL WITHOUT WRITTEN AUTHORIZATION FROM AMP INCORPORATED, HARRISBURG, PA.

AMP - 1471-1

Компания «ЭлектроПласт» предлагает заключение долгосрочных отношений при поставках импортных электронных компонентов на взаимовыгодных условиях!

Наши преимущества:

- Оперативные поставки широкого спектра электронных компонентов отечественного и импортного производства напрямую от производителей и с крупнейших мировых складов;
- Поставка более 17-ти миллионов наименований электронных компонентов;
- Поставка сложных, дефицитных, либо снятых с производства позиций;
- Оперативные сроки поставки под заказ (от 5 рабочих дней);
- Экспресс доставка в любую точку России;
- Техническая поддержка проекта, помощь в подборе аналогов, поставка прототипов;
- Система менеджмента качества сертифицирована по Международному стандарту ISO 9001;
- Лицензия ФСБ на осуществление работ с использованием сведений, составляющих государственную тайну;
- Поставка специализированных компонентов (Xilinx, Altera, Analog Devices, Intersil, Interpoint, Microsemi, Aeroflex, Peregrine, Syfer, Eurofarad, Texas Instrument, Miteq, Cobham, E2V, MA-COM, Hittite, Mini-Circuits,General Dynamics и др.);

Помимо этого, одним из направлений компании «ЭлектроПласт» является направление «Источники питания». Мы предлагаем Вам помощь Конструкторского отдела:

- Подбор оптимального решения, техническое обоснование при выборе компонента;
- Подбор аналогов;
- Консультации по применению компонента;
- Поставка образцов и прототипов;
- Техническая поддержка проекта;
- Защита от снятия компонента с производства.

Как с нами связаться

Телефон: 8 (812) 309 58 32 (многоканальный)
Факс: 8 (812) 320-02-42
Электронная почта: org@eplast1.ru
Адрес: 198099, г. Санкт-Петербург, ул. Калинина, дом 2, корпус 4, литера А.